PLANTADEIRAS

PST FLEX - TITANIUM - CSU - 9/9 E450 - DAC - TMC

Código:	0501094292
Série:	S-0523
Revisão:	00
Data da Revisão:	NOVEMBRO/2026

CATÁLOGO DE PEÇAS

TATU MARCHESAN

PRODUTOS

Código	Descrição
0111630024	PST FLEX 9/9E450 SIG DAC S-0226

ATENÇÃO: IMPORTANTE

A Marchesan S.A. reserva o direito de aperfeiçoar e/ou alterar as características técnicas de seus produtos, sem a obrigação de assim proceder com os já comercializados e sem conhecimento prévio da revenda ou do consumidor. As fotos e desenhos são meramente ilustrativos.

INDICE

0909097550	CHASSI COMPLETO	.....	1
005918	CHASSI COM EIXO ROD DIANT 4045 9E450	.....	2
005763	CHASSI C/ EIXO ROD 4045	.....	3
019773	DIANTEIRA LINHA SEMENTE CT C/LUB	.....	4
006021	LINHA CURTA ADUBO	.....	5
019778	DIANTEIRA LINHA SEMENTE LG C/LUB	.....	6
006055	LINHA LONGA ADUBO	.....	7
019299	ROD COMPL C/CAPA PNEU 650	.....	8
050071	PRENDEDOR ROD C/ESTIC BAIXO ESQ	.....	9
0551050637	ESTIC CORR INTERM ROD PST PLUS F S-0116	.....	10
0551050636	ESTIC CORR FIXO ROD PST PLUS F S-0116	.....	11
0551050635	ESTIC CORR MOVEL ROD PST PLUS F S-0116	.....	12
0551050634	MANCAL ESTIC CORR ROD C/ROL PST PLUS F S-0116	.....	13
019305	SUPT ROD COMPL PNEU 650	.....	14
006383	ROD EI C/PNEU 6.50 X 10 L CX COMPL	.....	15
0511052769	RODADO COM TRANSMISSAO SEM PNEU	.....	16
0501058241	ESTICADOR CORRENTE SUPORTE RODADO	.....	17
0551051086	CONJUNTO CILINDRO	.....	18
008199	CILINDRO HIDRAULICO 50,80 X 127,00 X 475 X 181	.....	19
0541059206	CONJUNTO EMBOLO 127 X 50,8 X 74	.....	20
0541059220	CONJUNTO SUPORTE ANEIS 127 X 50,8 X 68	.....	21
0551051074	CONJUNTO SISTEMA HIDRAULICO	.....	22
0501053834	MACHO ENGATE RAPIDO 1/2 NPT	.....	23
0551051093	CONJUNTO TRANSMISSAO	.....	24
0501052560	SINALIZADOR EIXO MOTOR	.....	25
0511051434	ACIONADOR TRANSMISSAO	.....	26
0511047069	ACIONADOR TRANSMISSAO LATERAL DIREITO	.....	27
0511047070	ACIONADOR TRANSMISSAO LATERAL ESQUERDO	.....	28
0511057265	ESTICADOR CORRENTE TRANSMISSAO	.....	29
0541052741	ENGRENAGEM 17Z CORRENTE 40-1	.....	30
0501056271	MANCAL FECHADO CAIXA CAMBIO	.....	31
0501053788	PRENDEDOR EIXO QUADRADO 3/4	.....	32
0521056103	MANCAL COM ENGRENAGEM 20Z EIXO SEXTAVADO 3/4	.....	33
0521055498	MANCAL DUPLO TRANSMISSAO SEMENTE	.....	34
0501052810	ESTICADOR CORRENTE TRANSMISSAO COMPLETO	.....	35
0511054363	ESTICADOR CORRENTE	.....	36
009947	CONJUNTO RECAMBIO ESQUERDO	.....	37
009840	CONJUNTO RECAMBIO DIREITO	.....	38
010194	RECAMBIO ESQ	.....	39
009839	RECAMBIO DIR	.....	40
0501048790	EIXO COM ARGOLA	.....	41
0501056443	MANCAL CAIXA CAMBIO	.....	42
010544	ESTIC CORR 15Z P1/2 COMPL	.....	43
039347	ALAVANCA ESTIC CAMBIO C/MANIPULO	.....	44
0501056447	MANCAL DUPLO CENTRAL CAMBIO	.....	45
0501056444	MANCAL ROLAMENTO	.....	46
021365	CONJUNTO EIXO SEXTAVADO C/CX TRANSMISSAO	.....	47
0511054314	LUVA TRAVA EIXO TRANSMISSAO COMPLETO	.....	48
0541057367	CAIXA TRANSMISSAO SUP ESQ COMPL	.....	49
0541057368	CAIXA TRANSMISSAO SUP DIR COMPL	.....	50
0541050061	CAIXA TRANSMISSAO SUPERIOR LINHA SEMENTE	.....	51
0521055338	MANCAL LINHA SEMENTE	.....	52
010124	CONJUNTO APOIO PLATAFORMA	.....	53
006367	CONJUNTO SILO ADUBO COMPLETO DAC 4045	.....	54
006369	SUPORTE SILO ADUBO C/DOSADORES DAC 4045	.....	55
0531057908	LUVA COMPLETA COM PINO 1/4 X 2	.....	56
0521050195	SUPORTE ESQUERDO EIXO QUADRADO	.....	57
0521050194	SUPORTE DIREITO EIXO QUADRADO	.....	58
0541054309	DOSADOR CONVENCIONAL	.....	59

INDICE

0541054308	CAIXA TRANSMISSAO COMPLETA DOSADOR ADUBO	.....	60
0541054302	EIXO TRANSMISSAO COM PINHAO 13Z	.....	61
0521051407	FIXADOR SILO ADUBO	.....	62
009279	CONJUNTO PLATAFORMA ARTIC	.....	63
021469	CONJUNTO CORRIMAO C/GRAU 4045	.....	64
014028	CONJUNTO ESCADA C/ TRAVA	.....	65
0541052898	CONJUNTO DESCANSO	.....	66
0551051088	CONJUNTO ETIQUETAS	.....	67
021489	CONJUNTO CSU 1 CX 05 - 01 CX 04	.....	68
021495	CONJUNTO SM CSU 1 CX 05 - 01 CX 04	.....	69
0511057690	CONDUTOR SEMENTE 3" ARTICULADO	.....	70
0511059322	CONJUNTO SUPORTE ICAMENTO	.....	71
0551051089	CONJUNTO PORTA MANUAL	.....	72
009012	CONJUNTO CABECALHO	.....	73
0511057270	EXTENSOR CABECALHO	.....	74
0501051160	ENGATE TRATOR COMPLETO	.....	75
0511053179	EIXO ENGATE TRATOR	.....	76
0511056736	SUPORTE MANGUEIRA	.....	77
0909097551	LINHA ADUBO E SEMENTE	.....	78
0541057372	TRASEIRA DIREITA TMC DIR	.....	79
0541057373	TRASEIRA ESQUERDA TMC DIR	.....	80
0541057374	TRASEIRA ESQUERDA TMC ESQ	.....	81
0541056312	CX TRANSM ESQ MONTADA TMC USAP	.....	82
0541057375	TRASEIRA DIREITA TMC ESQ	.....	82
0541057377	CONJUNTO DDD DIR MEC	.....	83
0541057376	CONJUNTO DDD ESQ MEC ULTRA F CL S-0225	.....	84
0521054761	CUBO BAIXO ESQUERDO DISCO 15 NAC	.....	85
0521054760	CUBO BAIXO DIREITO DISCO 15 NAC	.....	86
0541051935	BASE FIXACAO SISTEMA COM TMC DIREITA TITANIUM	.....	87
0541051936	BASE FIXACAO SISTEMA COM TMC ESQUERDO TITANIUM	.....	88
0541051747	CAIXA TRANSMISSAO UNILATERAL INVERTIDA SIGMA V3 TMC	.....	89
0541056311	CAIXA TRANSMISSAO DIREITA MONTADA TMC USAP	.....	90
0541050098	CAIXA TRANSMISSAO UNILATERAL	.....	91
008183	DISCO CORTE 18 COMPL	.....	92
0511056910	CAIXA DISCO CORTE 18	.....	93
0511056909	CAIXA DISCO CORTE SEM DISCO	.....	94
0541057381	DDD ADB DIR ALTO 15 X 15 COMPL ULTRA F CL S-0225	.....	95
0541057380	DDD ADB ESQ ALTO 15 X 15 COMPL ULTRA F CL S-0225	.....	96
0541057383	DDD ADB DIR ALTO 15 X 15 ULTRA F CL S-0225	.....	97
0541057382	DDD ADB ESQ ALTO 15 X 15 ULTRA F CL S-0225	.....	98
020494	CONJUNTO FECHO RAPIDO 111	.....	99
004588	SISTEMA SEMENTE SIGMA SOJA 90F 7,5 CSU	.....	100
0531054583	SILO SEMENTE UNICA SEMI MONTADO SIGMA	.....	101
0503063760	SILO SEMENTE UNICA MONTADO COM TAMPA TRAVA	.....	102
0531050237	FIXADOR CONDUTOR SEMENTE 3" DIREITO	.....	103
0541057371	CARDAN TS 16 X 540/830 C/MANGOTE	.....	104
0541056225	CARDAN T S 16 X 665/980 C/MANGOTE	.....	105
0521053946	HASTE ESCARIFICADORA COM BICO	.....	106
0521057957	PROLONGADOR HASTE FIXA COM FIXACAO	.....	107
0551050963	CONJUNTO DISCO SEMENTE SIGMA SOJA 62F / MILHO 28F PST FLEX	.....	108
0521046122	SISTEMA PROFUNDIDADE/COMPACTADORA - SPT	.....	109
0511058650	CONTROLE PROFUNDIDADE SEMI MONTADO	.....	110
0501052627	CAIXA RODA PROFUNDIDADE COMPLETA	.....	111
0511058651	BRACO DIREITO RODA PROFUNDIDADE COM CUBO	.....	112
0501052297	REGULADOR RODA PROFUNDIDADE COMPLETO	.....	113
0501052538	BANDA PROFUNDIDADE COM AROS	.....	114
0511054333	RODA COMPACTADORA DIREITA V COM ROLAMENTO	.....	115

INDICE

0511054334	RODA COMPACTADORA ESQUERDA V COM ROLAMENTO	.....	116
0501052908	RODA COMPACTADORA V COM ROLAMENTO	.....	117

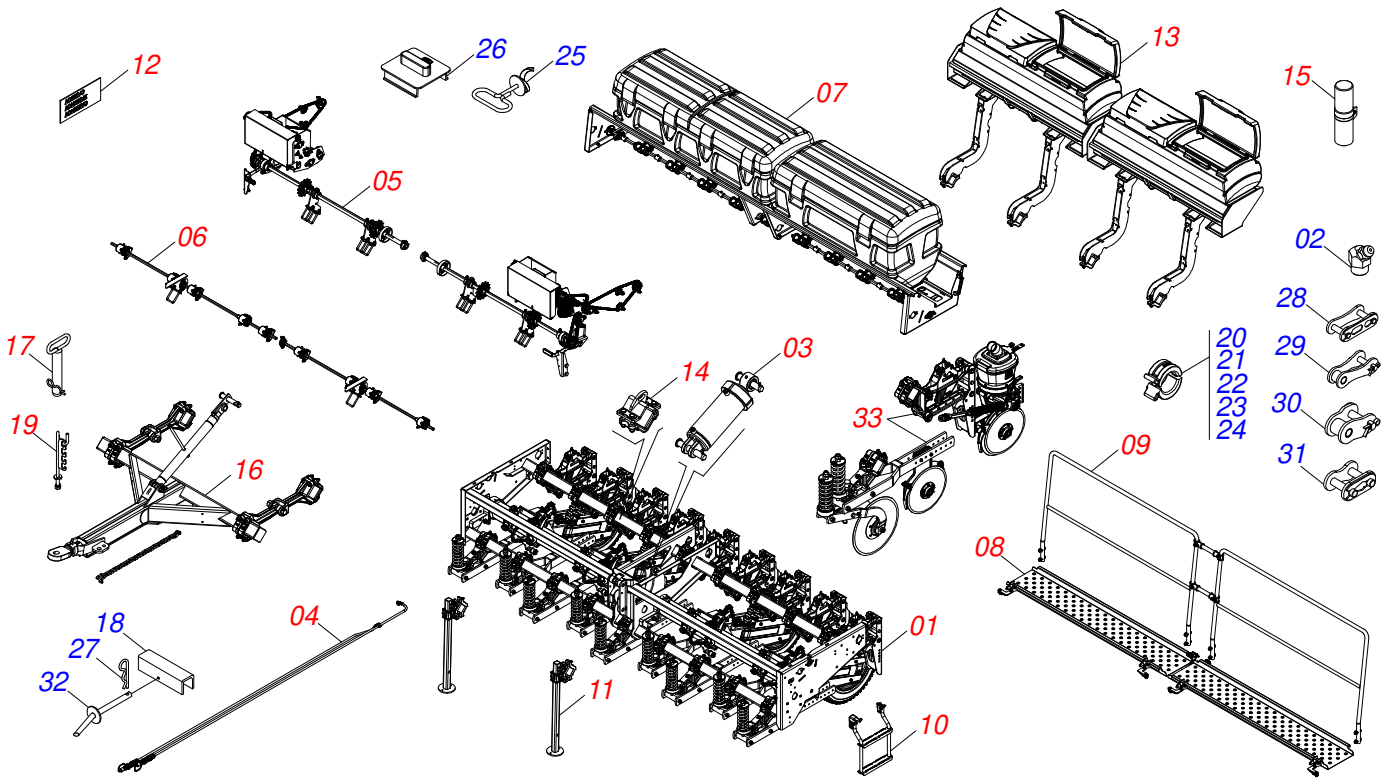

Item	Código	Descrição	Ver Pág.	QT
01	005918	CHASSI COM EIXO ROD DIANT 4045 9E450	2	01
02	0503010003	GRAXEIRA 1845		04
03	0551051086	CONJUNTO CILINDRO	18	01
04	0551051074	CONJUNTO SISTEMA HIDRAULICO	22	01
05	0551051093	CONJUNTO TRANSMISSAO	24	01
06	021365	CONJUNTO EIXO SEXTAVADO C/CX TRANSMISSAO	47	01
07	006367	CONJUNTO SILO ADUBO COMPLETO DAC 4045	54	01
08	009279	CONJUNTO PLATAFORMA ARTIC	63	01
09	021469	CONJUNTO CORRIMAO C/GRAU 4045	64	01
10	014028	CONJUNTO ESCADA C/ TRAVA	65	02
11	0541052898	CONJUNTO DESCANSO	66	02
12	0551051088	CONJUNTO ETIQUETAS	67	01
13	021489	CONJUNTO CSU 1 CX 05 - 01 CX 04	68	01
14	0511059322	CONJUNTO SUPORTE ICAMENTO	71	02
15	0551051089	CONJUNTO PORTA MANUAL	72	01
16	009012	CONJUNTO CABECALHO	73	01
17	0511053179	EIXO ENGATE TRATOR	76	01
18	0521013022	TRAVA PARA TRANSPORTE 170 X 54		01
19	0511056736	SUPORTE MANGUEIRA	77	01
20	0501047895	TOPADOR 25 PARA CILINDRO 1.3/4 2 2.1/8		01
21	0501047885	TOPADOR 30 PARA CILINDRO 1.3/4 2 2.1/8		01
22	0501047886	TOPADOR 35 PARA CILINDRO 1.3/4 2 2.1/8		01
23	0501047887	TOPADOR 40 PARA CILINDRO 1.3/4 2 2.1/8		01
24	0501047888	TOPADOR 45 PARA CILINDRO 1.3/4 2 2.1/8		01
25	0531069815	SACADOR MOLA DAC		01
26	0503032624	CALHA SILO ADUBO PARA CAIXA PLASTICA		04
27	0503030168	CUPILHA 3 X 50		01
28	0503010780	EMENDA N-2050		02
29	0503010951	REDUCAO REX ASA 2050		04
30	0503011750	EMENDA COMUM COM TRAVA 40-1		06
31	0503011751	REDUCAO 40-1		06
32	0501068994	EIXO TRAVA 8,30 X 78		01
33	0909097551	LINHA ADUBO E SEMENTE	78	01

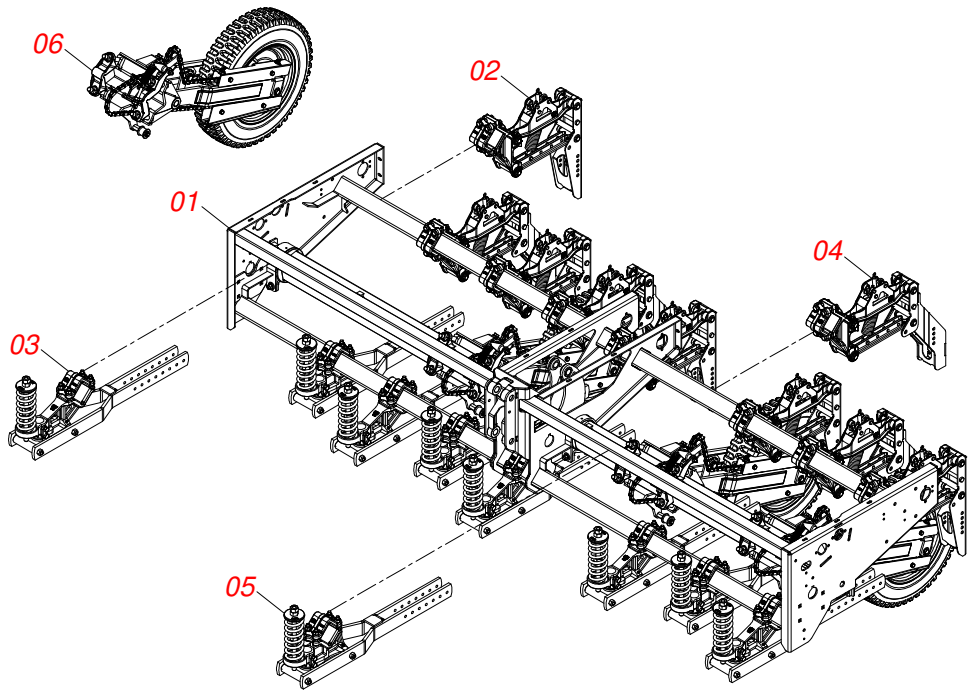

Item	Código	Descrição	Ver Pág.	QT
01	005763	CHASSI C/ EIXO ROD 4045	3	01
02	019773	DIANTEIRA LINHA SEMENTE CT C/LUB	4	05
03	006021	LINHA CURTA ADUBO	5	05
04	019778	DIANTEIRA LINHA SEMENTE LG C/LUB	6	04
05	006055	LINHA LONGA ADUBO	7	04
06	019299	ROD COMPL C/CAPA PNEU 650	8	04

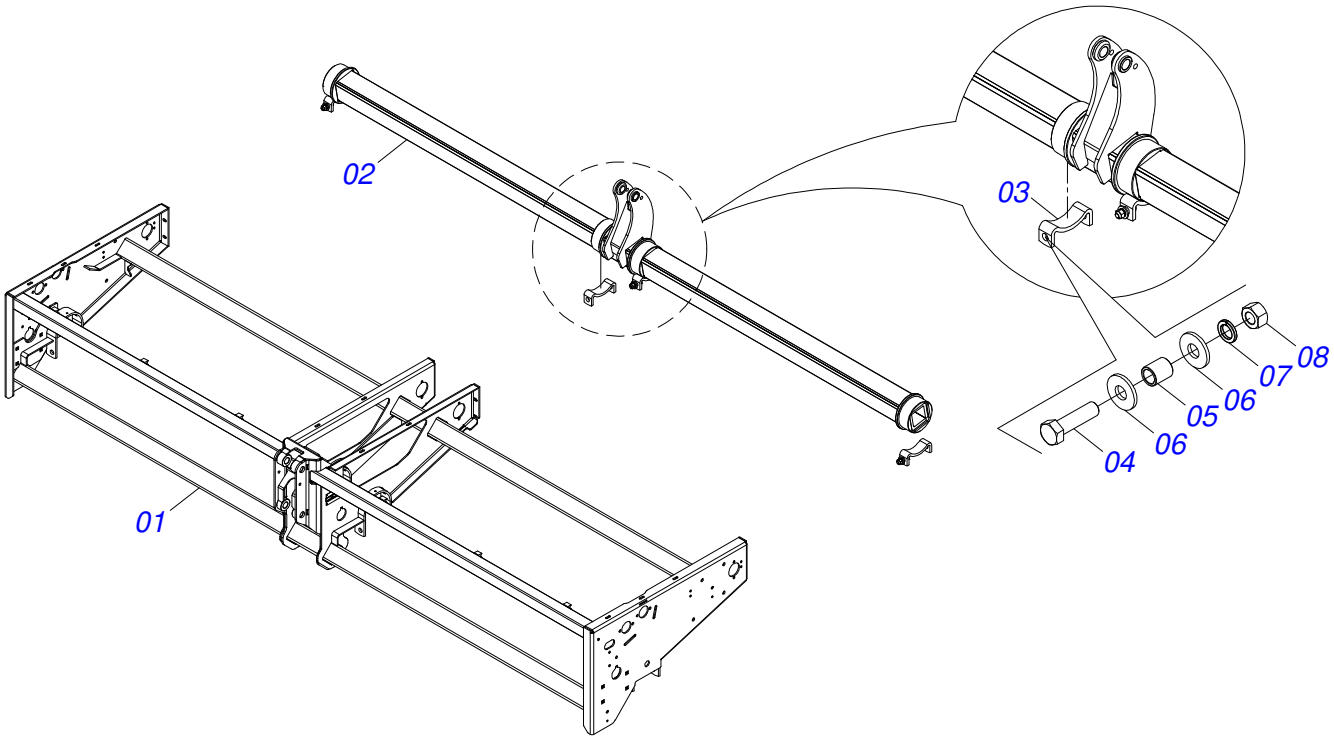

Item	Código	Descrição	Ver Pág.	QT
01	005876	CHASSI 4045		01
02	009792	EIXO ARTIC RODEIRO		01
03	0521013199	SEMI MANCAL INFERIOR RODADO		04
04	0503010899	PARAFUSO 5/8 UNC X 2.1/4 C S G.5 ZN		08
05	0531013922	LUVA 16 X 22 X 25		08
06	0501012140	ARRUELA LISA 16,50 X 40 X 4,00 ZN		16
07	0503011445	ARRUELA PRESSAO 5/8		08
08	0503010013	PORCA SEXTAVADA 5/8 UNC G.5 ZN		08

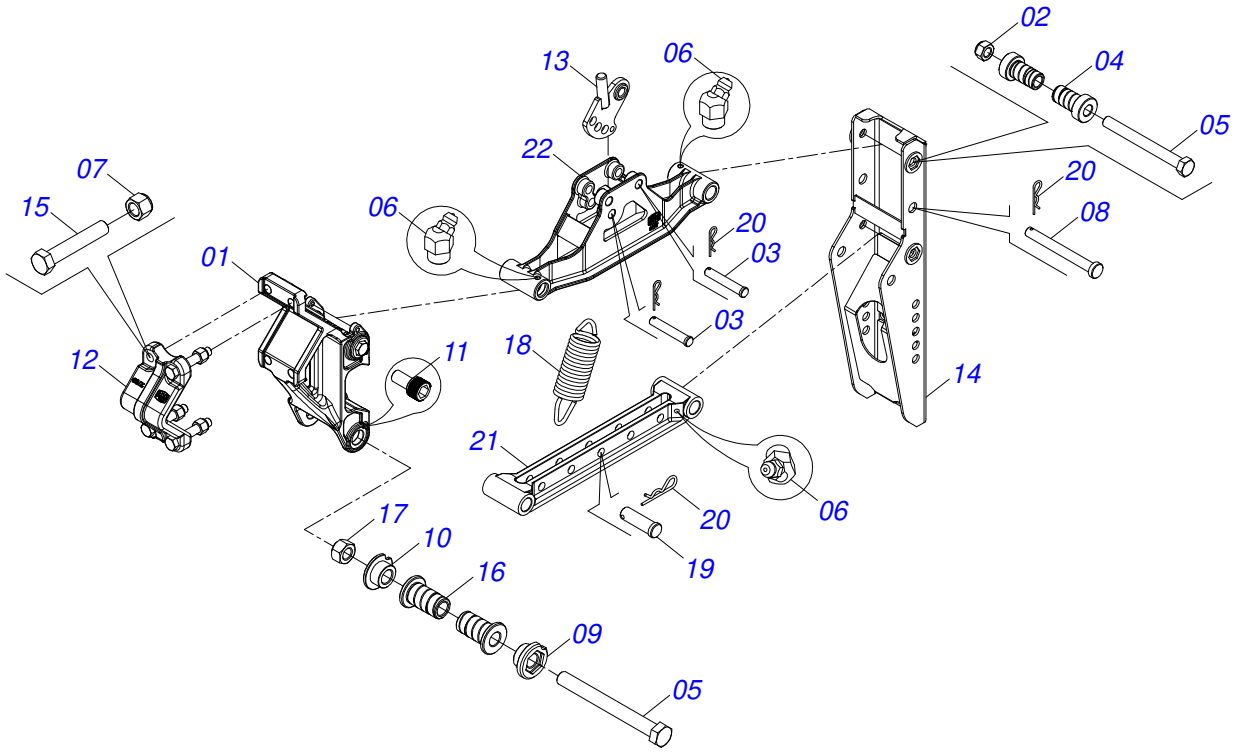

Item	Código	Descrição	Ver Pág.	QT
01	0502013179	CH DIANT LINHA SEM ULTRA F CL S-0225		01
02	0503013389	PORCA SEXTAVADA AUTOTRAVANTE COM NYLON 5/8 UNC BAIXA G.5 ZN		02
03	0501319200	PINO FIXACAO MOLA 95		02
04	020591	LUVA DIANT SEM CT		04
05	0501013867	PARAFUSO 5/8 UNC X 6 CS G.5 ZN		04
06	0503010003	GRAXEIRA 1845		04
07	0503010811	PORCA SEXTAVADA AUTOTRAVANTE COM NYLON 5/8 UNF ALTA G.5 ZN		04
08	0591012828	PINO TRAVA ARTICULACAO LINHA		01
09	0502013181	CORPO GUIA TRAVA C/ALOJAMENTO ULTRA F CL S-0225		02
10	0501418914	CORPO GUIA TRAVA FACEADO ULTRA F CL S-0225		02
11	0503017373	PARAFUSO ALLEN M6 X 1 X 10		04
12	0502012789	FIXADOR SUPORTE LINHA ADUBO		01
13	0541061917	ALAV REG LINHA SEM ULTRA F CL		01
14	009592	TRAS LINHA ULTRA F CA		01
15	0501010197	PARAFUSO 5/8 UNC X 3.1/2 C S G.5 ZN		04
16	020585	LUVA DIANT SEM		04
17	0503012412	PORCA SEXTAVADA AUTOTRAVANTE 5/8" UNC G.5 ZN		02
18	0503036951	MOLA TRACAO 55 X 193 X 7		01
19	0571018883	PINO FIXACAO MOLA		01
20	0503030168	CUPILHA 3 X 50		04
21	0502012804	BRACO ARTICULADO LINHA SEMENTE		01
22	0502013177	BRACO SUP LINHA SEM ULTRA F CL S-0225		01

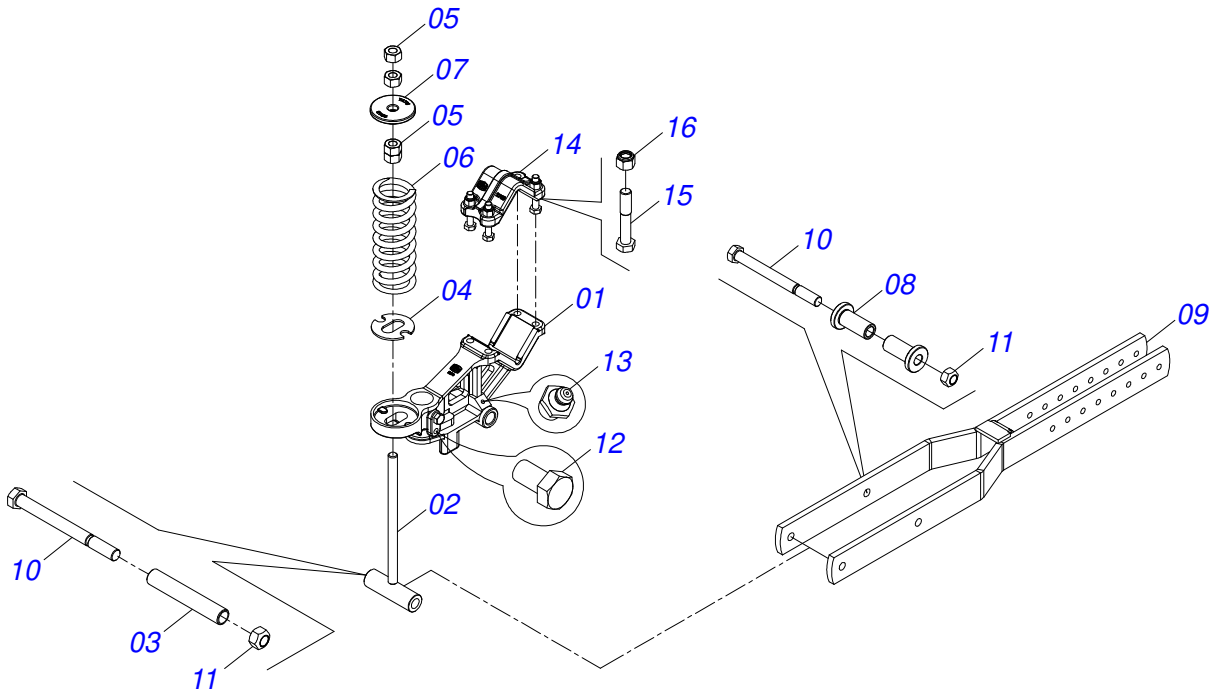

Item	Código	Descrição	Ver Pág.	QT
01	0502012794	SUPORTE CURTO LINHA ADUBO/DC		01
02	0521066744	REGULADOR MOLA LINHA ADUBO		01
03	0571019062	LUVA 19,5 X 25 X 150/150,3		01
04	0571019059	ARRUELA APOIO MOLA LINHA ADUBO		01
05	0503010417	PORCA SEXTAVADO 7/8 UNC (PESADA) G.5 ZN		04
06	0503034320	MOLA COMPRESSAO 100 X 265 X 14,30		01
07	0502012813	ARRUELA ENCOSTO MOLA		01
08	0571019061	LUVA BRACO SUPORTE LINHA ADUBO		02
09	006354	BRACO LINHA CT ADB		01
10	0511016281	PARAFUSO 3/4 UNC X 8 CS G.5 ZN		02
11	0503011255	PORCA SEXTAVADA AUTOTRAVANTE MEC/TORQUE 3/4 UNC G.5 ZN		02
12	0503011854	PARAFUSO 5/8 UNC X 1.1/4 CSPC G.5 ZN		02
13	0503010002	GRAXEIRA 1800		01
14	0502012789	FIXADOR SUPORTE LINHA ADUBO		01
15	0503017960	PARAFUSO 5/8 UNF 3.1/2 CS G.5 ZN		04
16	0503010811	PORCA SEXTAVADA AUTOTRAVANTE COM NYLON 5/8 UNF ALTA G.5 ZN		04

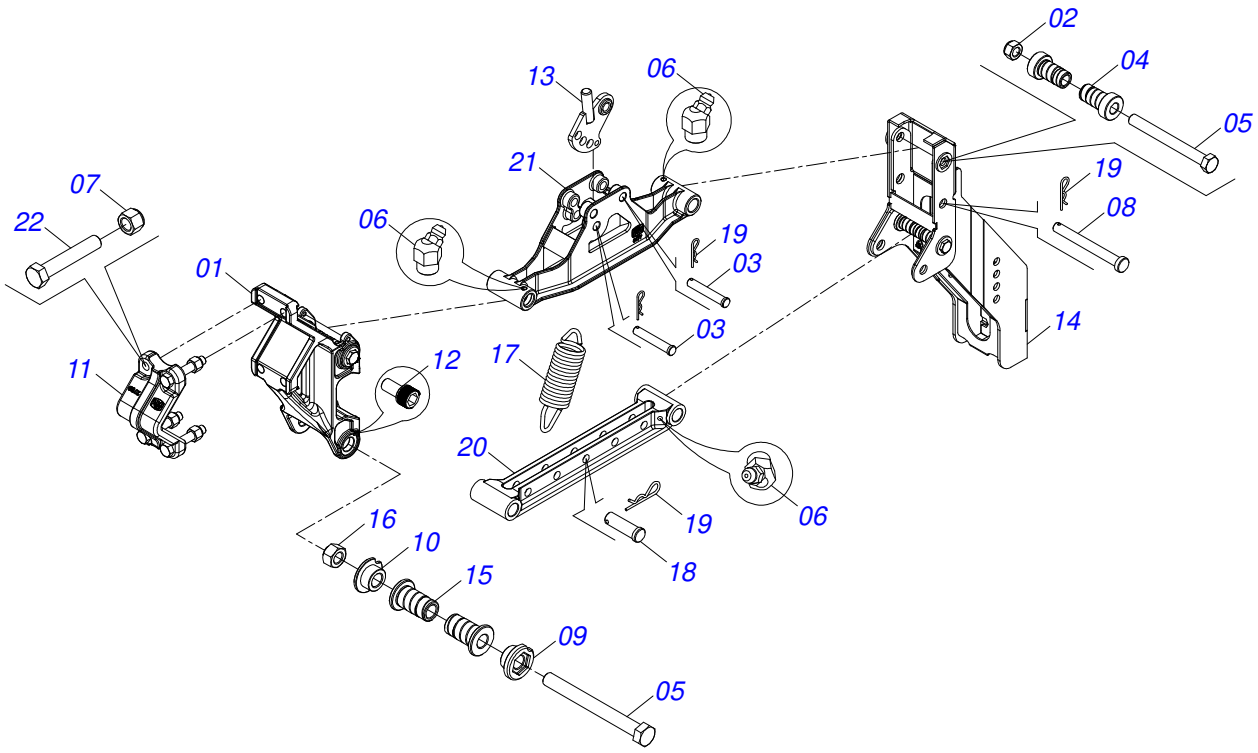

Item	Código	Descrição	Ver Pág.	QT
01	0502013179	CH DIANT LINHA SEM ULTRA F CL S-0225		01
02	0503013389	PORCA SEXTAVADA AUTOTRAVANTE COM NYLON 5/8 UNC BAIXA G.5 ZN		02
03	0501319200	PINO FIXACAO MOLA 95		02
04	019782	LUVA DIANT SEM LG		04
05	0501013867	PARAFUSO 5/8 UNC X 6 CS G.5 ZN		04
06	0503010003	GRAXEIRA 1845		04
07	0503010811	PORCA SEXTAVADA AUTOTRAVANTE COM NYLON 5/8 UNF ALTA G.5 ZN		04
08	0591012828	PINO TRAVA ARTICULACAO LINHA		01
09	0502013181	CORPO GUIA TRAVA C/ALOJAMENTO ULTRA F CL S-0225		02
10	0501418914	CORPO GUIA TRAVA FACEADO ULTRA F CL S-0225		02
11	0502012789	FIXADOR SUPORTE LINHA ADUBO		01
12	0503017373	PARAFUSO ALLEN M6 X 1 X 10		04
13	0541061917	ALAV REG LINHA SEM ULTRA F CL		01
14	003416	TRAS LINHA		01
15	020585	LUVA DIANT SEM		04
16	0503012412	PORCA SEXTAVADA AUTOTRAVANTE 5/8" UNC G.5 ZN		02
17	0503036951	MOLA TRACAO 55 X 193 X 7		01
18	0571018883	PINO FIXACAO MOLA		01
19	0503030168	CUPILHA 3 X 50		04
20	0502012804	BRACO ARTICULADO LINHA SEMENTE		01
21	0502013177	BRACO SUP LINHA SEM ULTRA F CL S-0225		01
22	0501010197	PARAFUSO 5/8 UNC X 3.1/2 C S G.5 ZN		04

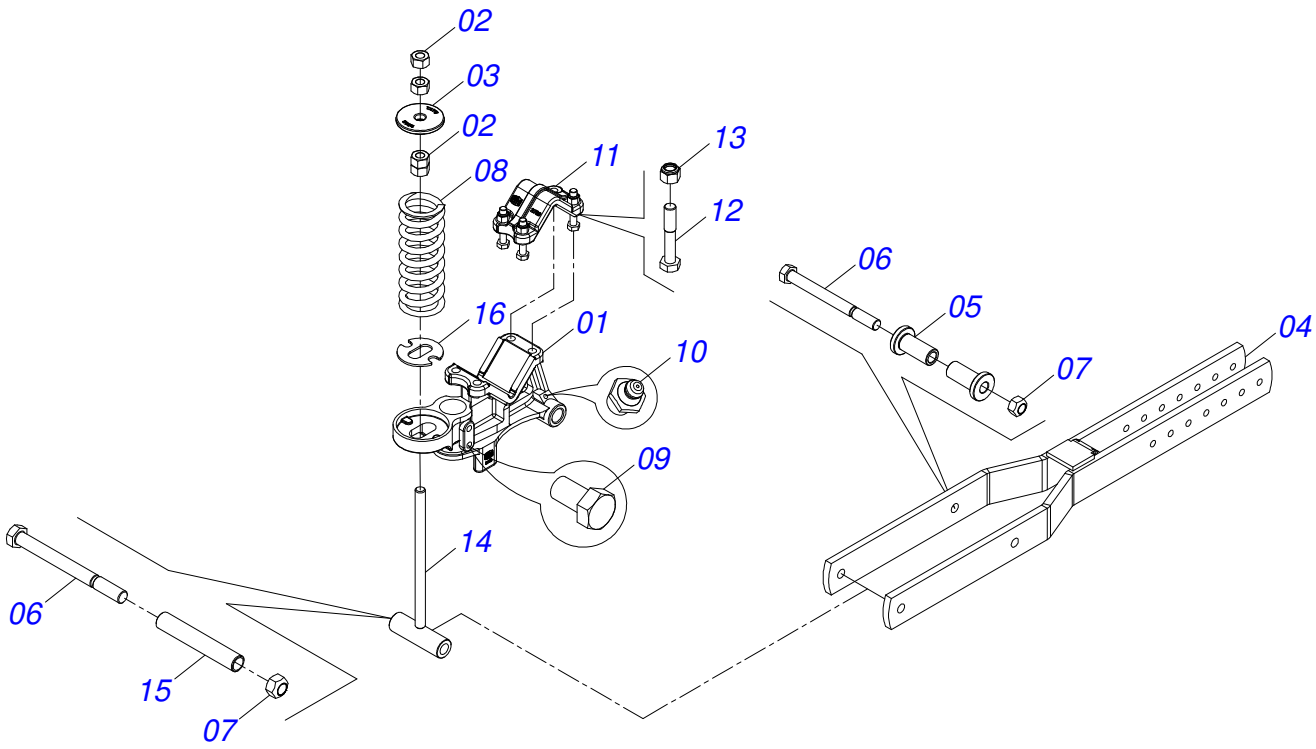

Item	Código	Descrição	Ver Pág.	QT
01	0502012795	SUPORTE LONGO FIXADOR LINHA ADUBO/DC		01
02	0503010417	PORCA SEXTAVADO 7/8 UNC (PESADA) G.5 ZN		04
03	0502012813	ARRUELA ENCOSTO MOLA		01
04	006122	BRACO LINHA LG ADB		01
05	0571019061	LUVA BRACO SUPORTE LINHA ADUBO		02
06	0511016281	PARAFUSO 3/4 UNC X 8 CS G.5 ZN		02
07	0503011255	PORCA SEXTAVADA AUTOTRAVANTE MEC/TORQUE 3/4 UNC G.5 ZN		02
08	042034	MOLA COMPR 100 X 265 X 14,30 CA		01
09	0503011854	PARAFUSO 5/8 UNC X 1.1/4 CSPC G.5 ZN		02
10	0503010002	GRAXEIRA 1800		01
11	0502012789	FIXADOR SUPORTE LINHA ADUBO		01
12	0503017960	PARAFUSO 5/8 UNF 3.1/2 CS G.5 ZN		04
13	0503010811	PORCA SEXTAVADA AUTOTRAVANTE COM NYLON 5/8 UNF ALTA G.5 ZN		04
14	0521066744	REGULADOR MOLA LINHA ADUBO		01
15	0571019062	LUVA 19,5 X 25 X 150/150,3		01
16	0571019059	ARRUELA APOIO MOLA LINHA ADUBO		01

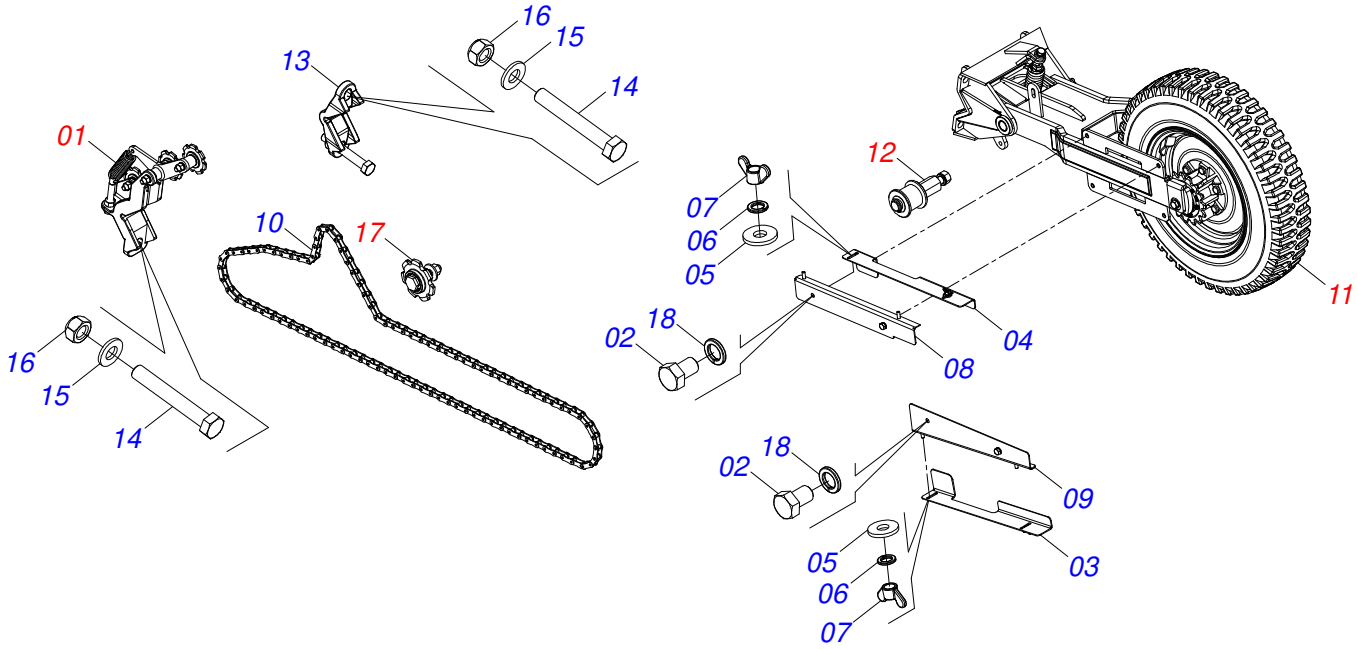

Item	Código	Descrição	Ver Pág.	QT
01	050071	PRENDEDOR ROD C/ESTIC BAIXO ESQ	9	01
02	0503011401	PARAFUSO 1/2 UNC X 3/4 C S		04
03	0501514544	PROT INF MOVEL CORR PST PLUS F		01
04	0501514543	PROT SUP MOVEL CORR PST PLUS F		01
05	0501010984	ARRUELA LISA 10,50 X 27 X 3,00		04
06	0503010025	ARRUELA PRESSAO 3/8 ZN		04
07	0503010209	PORCA BORBOLETA 3/8 NC		04
08	0541062163	PROT SUP CORR C/PARAF PST PLUS F S-0116		01
09	0541062162	PROT INF CORR C/PARAF PST PLUS F S-0116		01
10	0513014063	CORR 2050 X 97 ELOS + EM		01
11	019305	SUPT ROD COMPL PNEU 650	14	01
12	0501058241	ESTICADOR CORRENTE SUPORTE RODADO	17	01
13	0502010584	PRESILHA RODADO		01
14	0503011119	PARAFUSO 7/8 NC X 6 CS G.7 ZN		04
15	0501014251	ARRUELA LISA 23 X 46 X 4,75 ZN		04
16	0503011254	PORCA SEXTAVADA AUTOTRAVANTE MEC/TORQUE 7/8 UNC G.8 ZN		04
17	0541054337	ESTIC CORR MOVEL ROD 73 PST PLUX FLEX		01
18	0503010019	ARRUELA PRESSAO 1/2		04

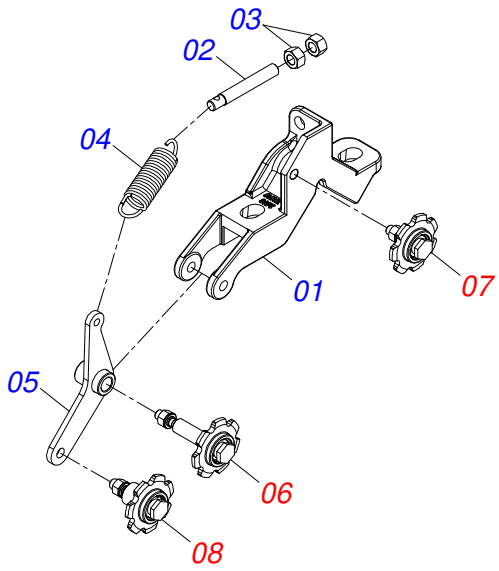

Item	Código	Descrição	Ver Pág.	QT
01	0501514550	PRESILHA ROD REB ESTIC PST PLUS F		01
02	0501013491	ESTICADOR MOLA VARAO 5/8 UNC X 115		01
03	0503010013	PORCA SEXTAVADA 5/8 UNC G.5 ZN		02
04	0503030099	MOLA TRACIONADORA 34 X 124 X 4,0		01
05	050074	ESTIC TRAS BAIXO ESQ		01
06	0551050637	ESTIC CORR INTERM ROD PST PLUS F S-0116	10	01
07	0551050636	ESTIC CORR FIXO ROD PST PLUS F S-0116	11	01
08	0551050635	ESTIC CORR MOVEL ROD PST PLUS F S-0116	12	01

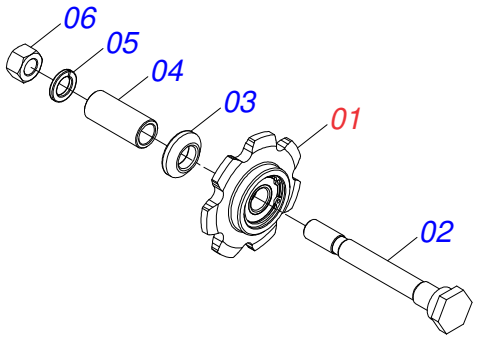

Item	Código	Descrição	Ver Pág.	QT
01	0551050634	MANCAL ESTIC CORR ROD C/ROL PST PLUS F S-0116	13	01
02	0551018245	EIXO INTERMEDIARIO ESTICADOR CORRENTE		01
03	0551018241	LUVA 16,30 X 30 X 8		01
04	0551018239	LUVA 19 X 13,50 X 45		01
05	0503010019	ARRUELA PRESSAO 1/2		01
06	0503010060	PORCA SEXTAVADA 1/2 UNC G.5		01

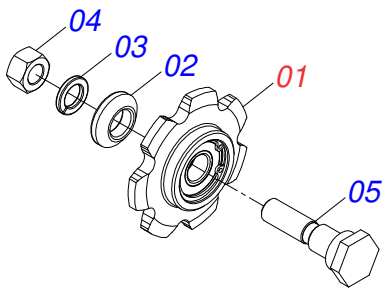

Item	Código	Descrição	Ver Pág.	QT
01	0551050634	MANCAL ESTIC CORR ROD C/ROL PST PLUS F S-0116	13	01
02	0551018241	LUVA 16,30 X 30 X 8		01
03	0503010019	ARRUELA PRESSAO 1/2		01
04	0503010060	PORCA SEXTAVADA 1/2 UNC G.5		01
05	0551018252	EIXO INFERIOR ESTICADOR CORRENTE		01

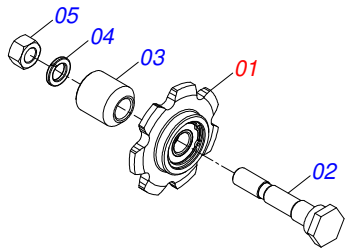

Item	Código	Descrição	Ver Pág.	QT
01	0551050634	MANCAL ESTIC CORR ROD C/ROL PST PLUS F S-0116	13	01
02	0551018244	EIXO SUPERIOR ESTICADOR CORRENTE		01
03	0591017923	LUVA 15,30 X 30 X 32		01
04	0503010019	ARRUELA PRESSAO 1/2		01
05	0503010060	PORCA SEXTAVADA 1/2 UNC G.5		01

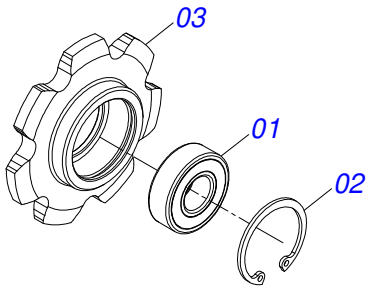

Item	Código	Descrição	Ver Pág.	QT
01	0503012882	ROLAMENTO 6202 2RS1		01
02	0503011945	ANEL RETENTOR PARA FURO 502035		01
03	0501514551	RODA DENTADA 7Z PASSO 1.1/4"		01

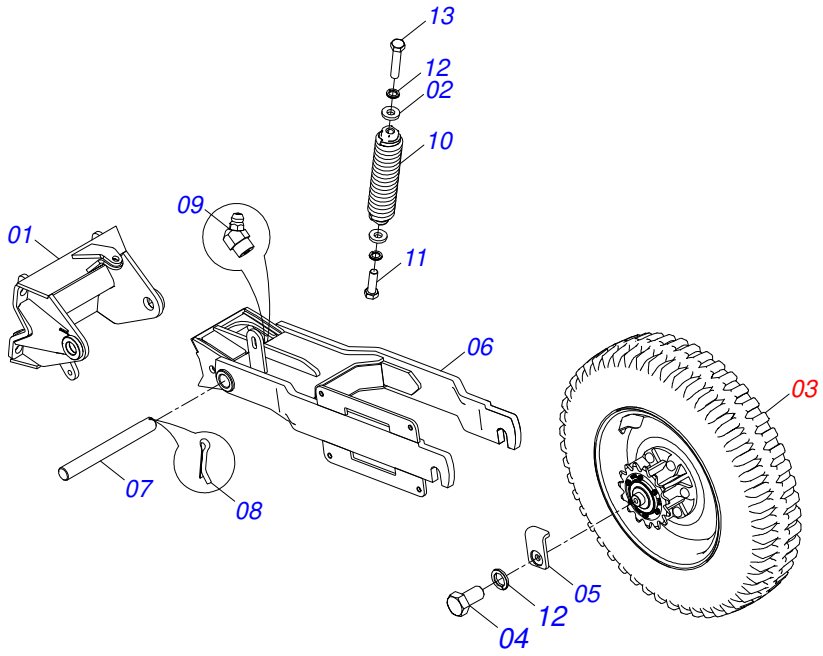

Item	Código	Descrição	Ver Pág.	QT
01	019352	SUPT ROD		01
02	0551017715	ARRUELA LISA 16,5 X 35 X 6,30		02
03	006383	ROD EI C/PNEU 6.50 X 10 L CX COMPL	15	01
04	0503011167	PARAFUSO M16 X 2 X 30 C S 10.9 ZN		02
05	0591010589	CORPO TRAVA RODEIRO		02
06	019306	BRACO ROD C/ ESTIC		01
07	0531016887	EIXO BRACO RODADO		01
08	0503010523	CONTRAPINO 1/4 X 2		01
09	0503010003	GRAXEIRA 1845		01
10	0511050681	MOLA TRACAO COM ENGATE		01
11	0501010100	PARAFUSO 5/8 UNC X 2 CS G.5 ZN		01
12	0503010027	ARRUELA PRESSAO 5/8 ZN		04
13	0503013030	PARAFUSO 5/8 UNC X 3.1/4 CSRT G.5 ZN		01

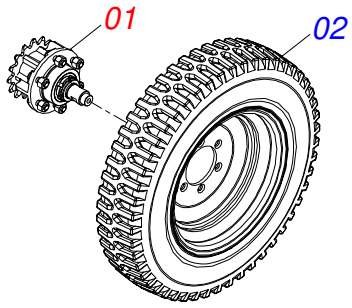

Item	Código	Descrição	Ver Pág.	QT
01	0511052769	RODADO COM TRANSMISSAO SEM PNEU	16	01
02	006379	ROD EI C/PNEU 6.50 X 16-10L		01

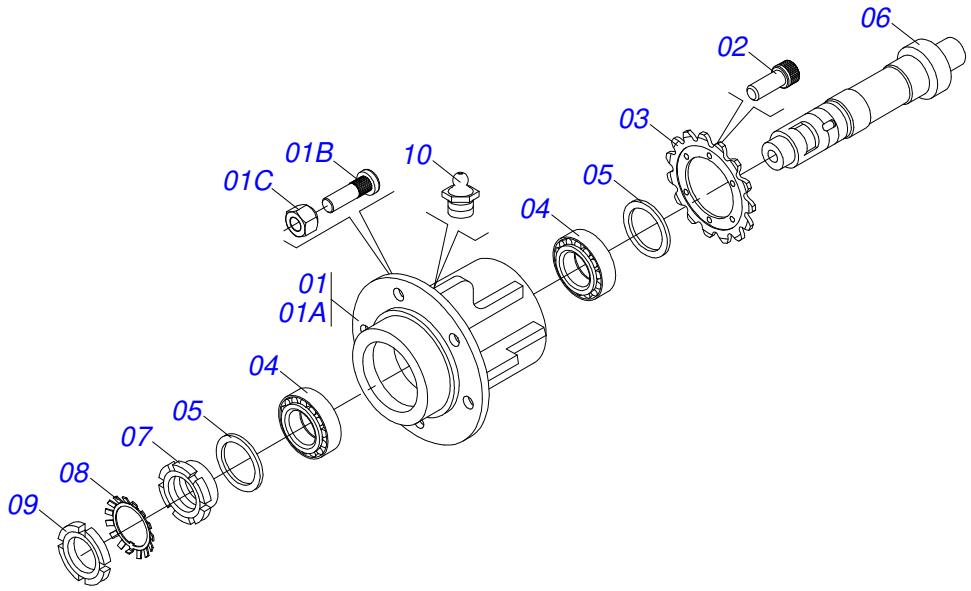

Item	Código	Descrição	Ver Pág.	QT
01	0501110721	CAIXA RODADO COM PARAFUSO/PORCA		01
01A	0571012990	CAIXA RODADO TRANSMISSAO		01
01B	0501010186	PARAFUSO RODA 5/8UNFX2.1/8CR G.5 REC ZN		06
01C	0503016516	PORCA CONICA 5/8 UNF ALTA ZN		06
02	0503012550	PARAFUSO 5/16UNC X 3/4 C C S I 12.9 ZN		06
03	0502011339	ENGRENAGEM 15Z P 31,75		01
04	0503019364	ROLAMENTO 25590/25523 NACIONAL		02
05	0503010804	RETENTOR 00547-B		02
06	0521012185	EIXO RODADO TRANSMISSAO		01
07	0511015949	PORCA TRAVA RODADO TRANSPORTE		01
08	0503010329	ARRUELA TRAVA MB-9		01
09	0503010330	PORCA FIXA KM 9		01
10	0503010002	GRAXEIRA 1800		01

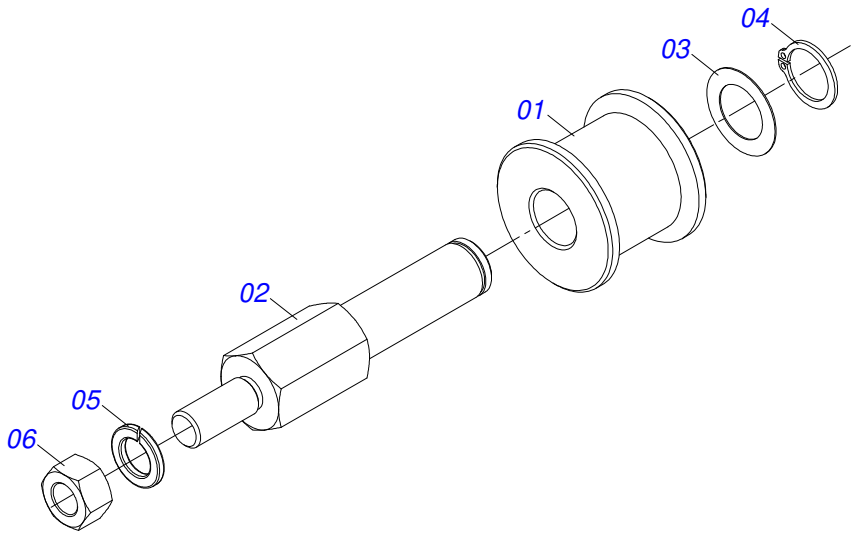

Item	Código	Descrição	Ver Pág.	QT
01	0541016454	ROLDANA		01
02	0521018933	EIXO ESTICADOR CORRENTE ADUBO		01
03	0511015098	ARRUELA LISA 19 X 30 X 0,50 ZN		01
04	0503010302	ANEL RETENTOR PARA EIXO 501019		01
05	0503010019	ARRUELA PRESSAO 1/2		01
06	0503010060	PORCA SEXTAVADA 1/2 UNC G.5		01

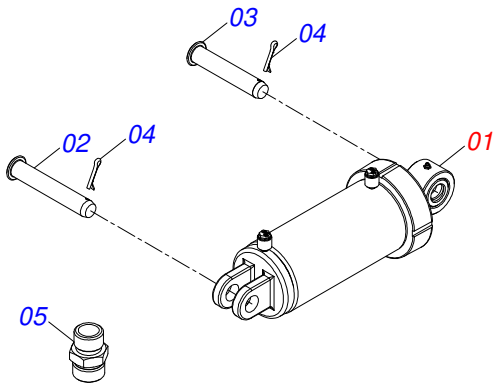

Item	Código	Descrição	Ver Pág.	QT
01	008199	CILINDRO HIDRAULICO 50,80 X 127,00 X 475 X 181	19	01
02	0551014099	EIXO JUNCAO 31,75 X 185		01
03	0521010547	EIXO JUNCAO 31,75 X 165 FURO 150 ZN		01
04	0503010523	CONTRAPINO 1/4 X 2		02
05	0513011678	TERMINAL ADAPTADOR 3/4 UNF ORING X MF TB12L		02

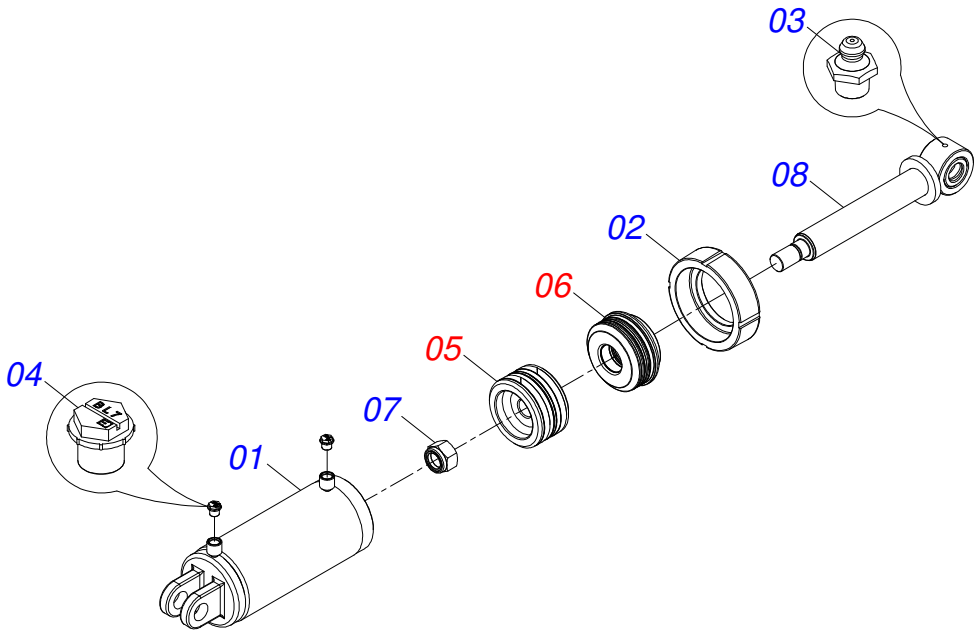

Item	Código	Descrição	Ver Pág.	QT
01	008200	CAMISA 127 X 378		01
02	0502010382	TAMPA MOVEL 127		01
03	0503010002	GRAXEIRA 1800		01
04	0503030384	PLUG CON N-001		02
05	0541059206	CONJUNTO EMBOLO 127 X 50,8 X 74	20	01
06	0541059220	CONJUNTO SUPORTE ANEIS 127 X 50,8 X 68	21	01
07	0503010817	PORCA SEXTAVADA AUTOTRAVANTE COM NYLON 1.1/4 UNF ALTA G.5 ZN		01
08	008841	HASTE 403 X 50,8		01

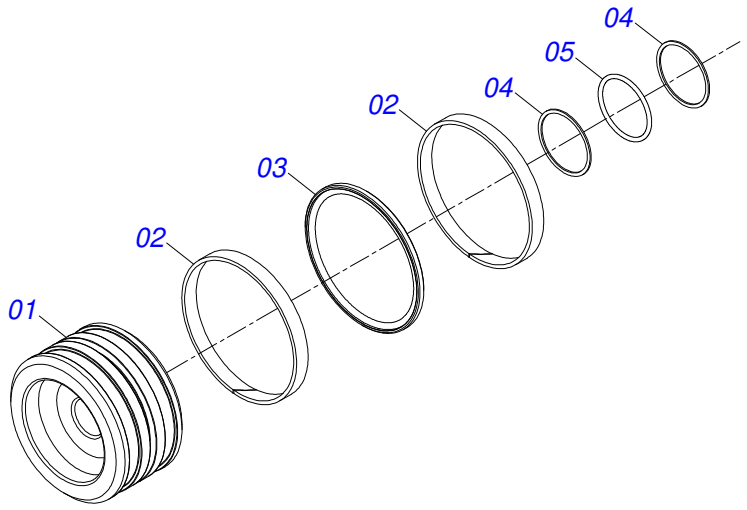

Item	Código	Descrição	Ver Pág.	QT
01	0501511780	EMBOLO		01
02	0503010974	ANEL G.E.5 X3X1/2 W2-5000-500 PK		02
03	0503018151	ANEL BS OE127005200211D-BR		01
04	0513013549	ANEL BACK-UP 8-226		02
05	0503010141	ANEL O RING 2-226 N 3006-9B		01

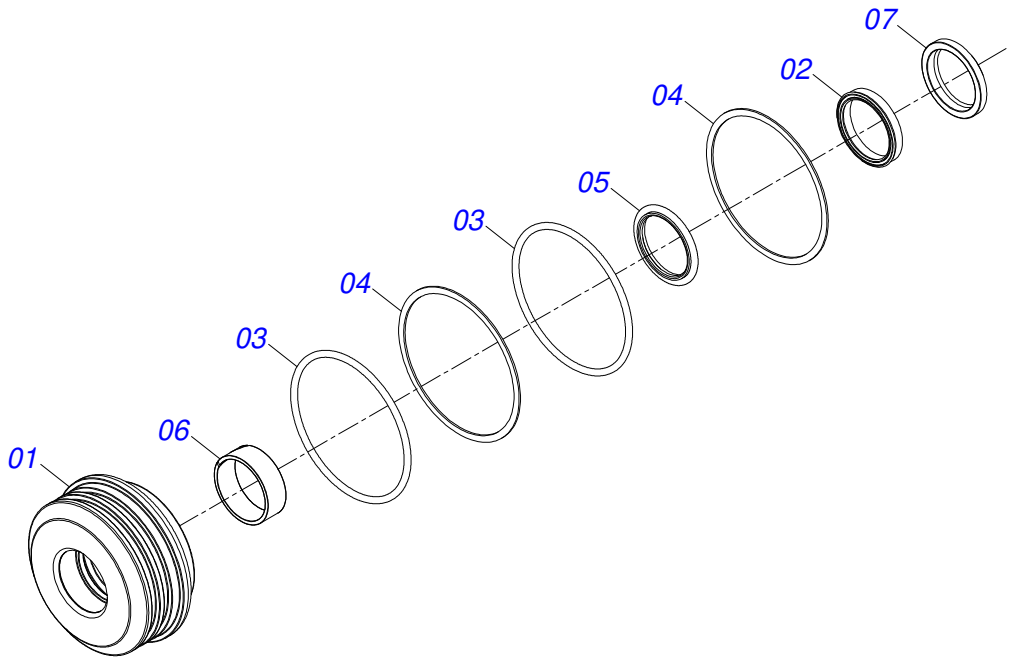

Item	Código	Descrição	Ver Pág.	QT
01	0581010353	SUPORTE ANEIS 50,80 X 127		01
02	0503018026	GAXETA 1870-2000-375 B POLYMAX		01
03	0503011453	ANEL ORING 2-350 N 3006 9B		02
04	0503018152	ANEL BACK-UP 8-350		02
05	0503018024	ANEL BS OD050805200171D-BR		01
06	0503018025	ANEL GUIA W2-2250-750 (3097 AGEL)		01
07	0503010039	ANEL RASPADOR D-2000 1G24231		01

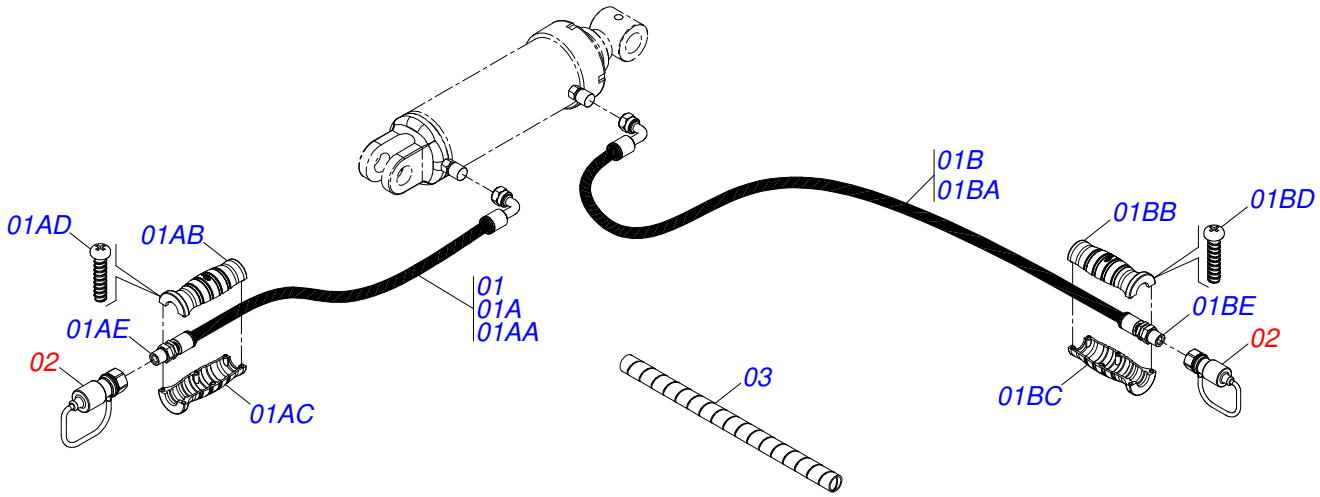

Item	Código	Descrição	Ver Pág.	QT
01	0551051075	JOGO MANG SIST HIDR PST FLEX 3245/3495/4045		01
01A	0551051076	MANG 3/8 X 3300 FGC90 TB12L X MF 1/2 NPT PRET/VERM		01
01AA	0501083738	MANG HIDR 3/8 X 3300 FG C90 TB12L X MF 1/2 NPT		01
01AB	0503034492	MANOPLA MANGUEIRA HIDRAULICA (PRETO)		01
01AC	0503034495	MANOPLA MANGUEIRA HIDRAULICA (VERMELHO)		01
01AD	0503018952	PARAFUSO PLASTICO PANELA PH 2,5 X 10 ZB		06
01AE	0503034484	TERM RETO MACHO R.1/2 NPT		01
01B	0551051077	MANG 3/8 X 3600 FGC90 TB12L X MF 1/2 PRET/AZUL		01
01BA	0501083739	MANG HIDR 3/8 X 3600 FG C90 TB12L X MF 1/2 NPT		01
01BB	0503034492	MANOPLA MANGUEIRA HIDRAULICA (PRETO)		01
01BC	0503034494	MANOPLA MANGUEIRA HIDRAULICA (AZUL)		01
01BD	0503018952	PARAFUSO PLASTICO PANELA PH 2,5 X 10 ZB		06
01BE	0503034484	TERM RETO MACHO R.1/2 NPT		01
02	0501053834	MACHO ENGATE RAPIDO 1/2 NPT	23	02
03	0571017774	MOLA PROTECAO PLASTICA MANGUEIRA 3/4 X 5300MM		01

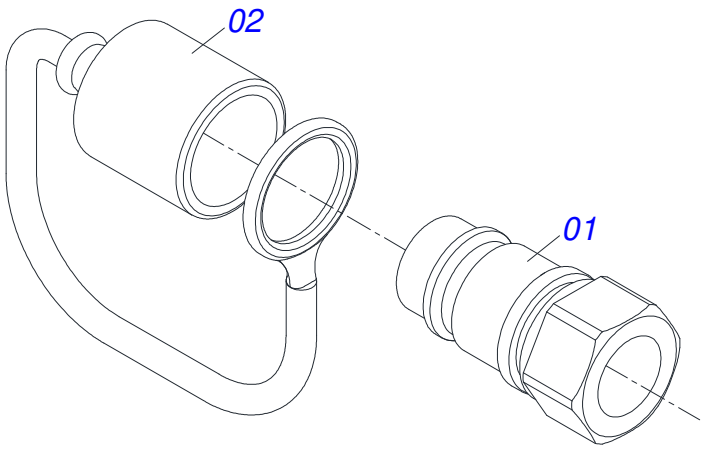

Item	Código	Descrição	Ver Pág.	QT
01	0503011627	MACHO ENGATE RAPIDO AGRICOLA 1/2 NPT		01
02	0503011882	TAMPA PLASTICA PARA ENGATE RAPIDO MACHO		01

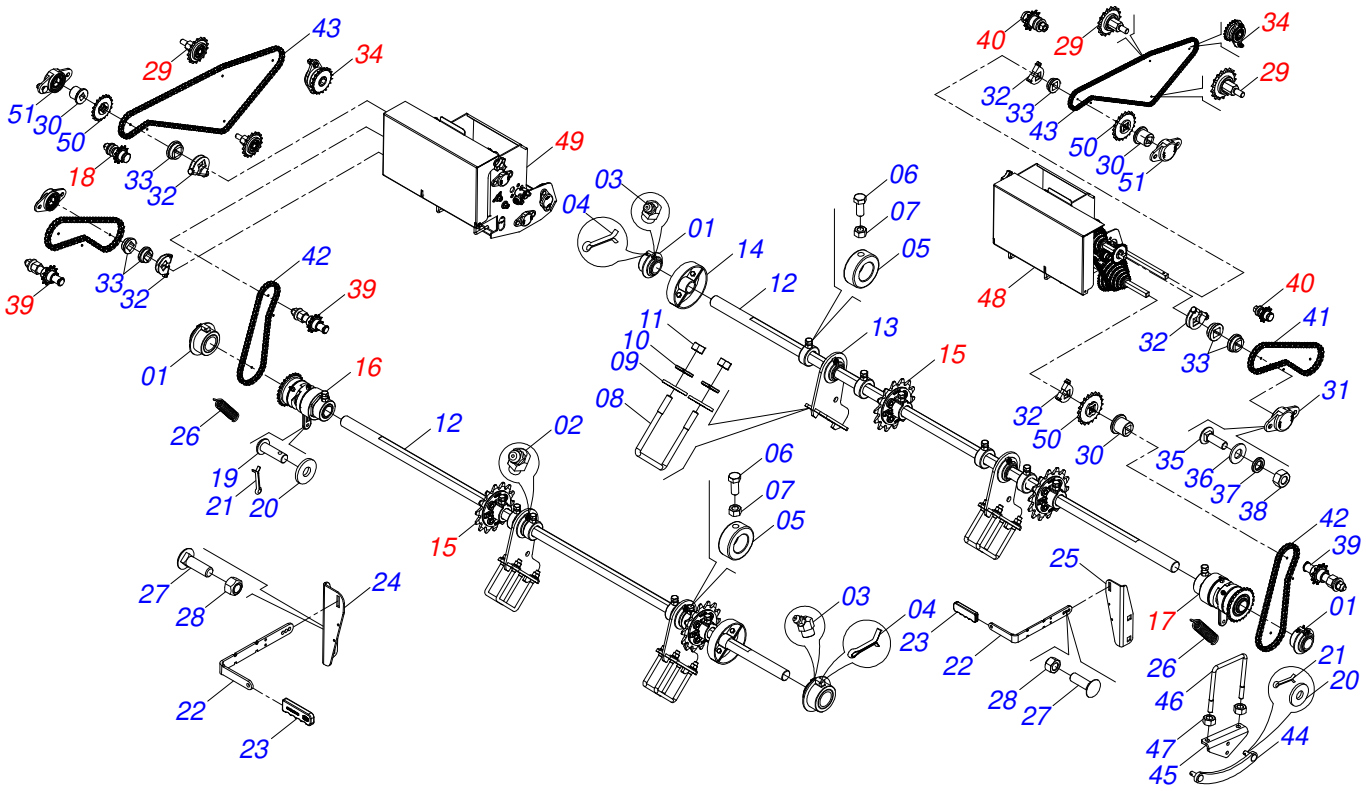

Item	Código	Descrição	Ver Pág.	QT
01	0501110639	MANCAL AGRICOLA EIXO MOTRIZ		08
02	0503011099	GRAXEIRA 1845 1/4		04
03	0503010003	GRAXEIRA 1845		04
04	0503010300	CONTRAPINO 5/32" X 1"		08
05	0511015961	BUCHA TRAVA		08
06	0503030679	PARAFUSO 1/2 UNC X 1.1/4 CSPC G.5 ZN		08
07	0503010060	PORCA SEXTAVADA 1/2 UNC G.5		08
08	0521014021	PRENDEDOR 1/2 UNC X 115 X 137 ZN		08
09	0511017302	ARRUELA LISA 13,50 X 32,50 X 3,0 ZN		20
10	0503010019	ARRUELA PRESSAO 1/2		20
11	0503010060	PORCA SEXTAVADA 1/2 UNC G.5		20
12	0571018906	EIXO MOTOR 1950		02
13	006574	SUPORTE MANCAL EIXO MOTOR		04
14	0501052560	SINALIZADOR EIXO MOTOR	25	02
15	0511051434	ACIONADOR TRANSMISSAO	26	04
16	0511047069	ACIONADOR TRANSMISSAO LATERAL DIREITO	27	01
17	0511047070	ACIONADOR TRANSMISSAO LATERAL ESQUERDO	28	01
18	0511057265	ESTICADOR CORRENTE TRANSMISSAO	29	01
19	0521010773	EIXO JUNCAO 9,53 X 30 CA ZN		02
20	0501010984	ARRUELA LISA 10,50 X 27 X 3,00		06
21	0503010140	CONTRAPINO 1/8 X 3/4		06
22	020130	ALAVANCA ARME/DESARME		02
23	0503033942	CAPA REGULADOR RODA COMPACTADORA		02
24	0571018844	SUPORTE DIREITO ALAVANCA ARME DESARME		01
25	0571018845	SUPORTE ESQUERDO ALAVANCA ARME DESARME		01
26	0503030093	MOLA TRACAO 20 X 100 X 2,5		02
27	0503012699	PARAFUSO 5/8 NC X 2 CAPQ G.5 ZN 1K20548		04
28	0503012412	PORCA SEXTAVADA AUTOTRAVANTE 5/8" UNC G.5 ZN		04
29	0541052741	ENGRENAGEM 17Z CORRENTE 40-1	30	04
30	0503030275	MANCAL AGRICOLA FURO QUADRADO 19,40/19,60 X 37		04
31	0501056271	MANCAL FECHADO CAIXA CAMBIO	31	04
32	0501053788	PRENDEDOR EIXO QUADRADO 3/4	32	06

Item	Código	Descrição	Ver Pág.	QT
33	0503030303	ARRUELA APOIO		06
34	0521056103	MANCAL COM ENGRENAGEM 20Z EIXO SEXTAVADO 3/4	33	02
35	0503011953	PARAFUSO 5/16 UNC X 1 CAPQ G.2 ZN		12
36	0501010694	ARRUELA LISA 8,50 X 18 X 1,50 ZN		12
37	0503010179	ARRUELA PRESSAO 5/16 ZN 1K01528		12
38	0503010337	PORCA SEXTAVADA 5/16 UNC G.5 ZN		12
39	0501052810	ESTICADOR CORRENTE TRANSMISSAO COMPLETO	35	03
40	0511054363	ESTICADOR CORRENTE	36	02
41	0503011106	CORRENTE 40-1 X 58 ELOS+RED		02
42	0503014911	CORRENTE 40-1 X 63 ELOS + EMENDA		02
43	0503013167	CORRENTE 40-1 X 126 ELOS + REDUCAO		02
44	0511069678	ALAVANCA INFERIOR DIREITO/ESQUERDO		02
45	0551019159	CORPO FIXADOR ALAVANCA		02
46	0561016468	PRENDEDOR 1/2 UNC X 130 X 142 ZN		02
47	0503011336	PORCA SEXTAVADA AUTOTRAVANTE MEC/TORQUE 1/2 UNC G.5 ZN		04
48	009947	CONJUNTO RECAMBIO ESQUERDO	37	01
49	009840	CONJUNTO RECAMBIO DIREITO	38	01
50	0511065209	ENGRENAGEM 20Z P 12,70 FQ 19,50		04
51	0501056444	MANCAL ROLAMENTO	46	02

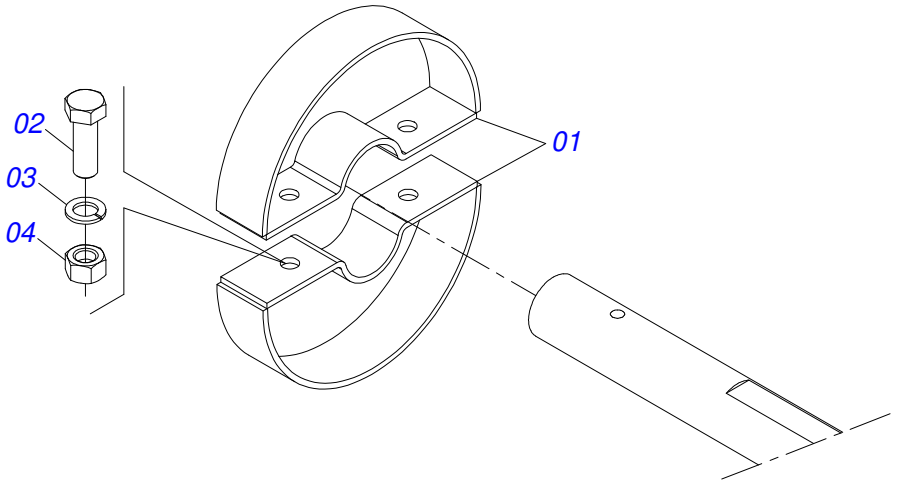

Item	Código	Descrição	Ver Pág.	QT
01	0503031825	SINALIZADOR EIXO MOTOR		02
02	0503010240	PARAFUSO 5/16 UNC X 3/4 C S G.2 ZN		02
03	0503010179	ARRUELA PRESSAO 5/16 ZN 1K01528		02
04	0503010337	PORCA SEXTAVADA 5/16 UNC G.5 ZN		02

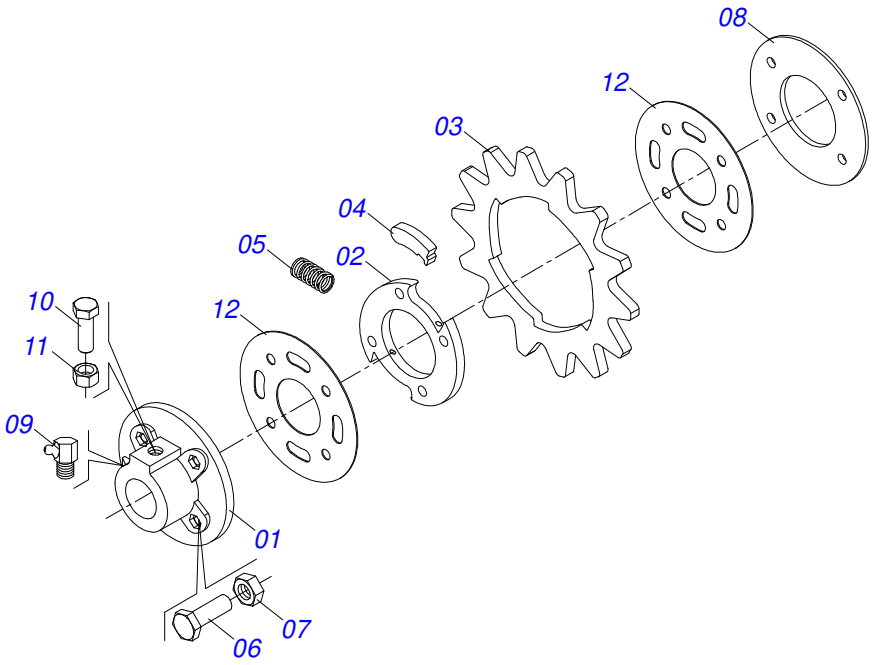

Item	Código	Descrição	Ver Pág.	QT
01	0502012696	CORPO CATRACA		01
02	0571010151	CORPO ARRASTADOR CATRACA		01
03	0561019923	ENGRENAGEM 14Z CATRACA ACIONADOR		01
04	0551019100	TRAVA CATRACA		02
05	0503030051	MOLA COMPRESSAO 4,6 X 25 X 0,5		02
06	0503010365	PARAFUSO 5/16 UNC X 1.1/4 C S G.5 ZN		04
07	0503013816	PORCA SEXTAVADO AUTOTRAVANTE MEC/TORQUE 5/16 UNC G.5 ZN		04
08	0571010164	ENCOSTO LATERAL CATRACA		01
09	0503010004	GRAXEIRA 1890 3/8 (1/8 BSP)		01
10	0503030678	PARAFUSO 1/2 UNC X 1.1/2 CSPC G.5 ZN		01
11	0503010060	PORCA SEXTAVADA 1/2 UNC G.5		01
12	0571010763	ARRUELA ENCOSTO ACIONADOR TRANSMISSAO		02

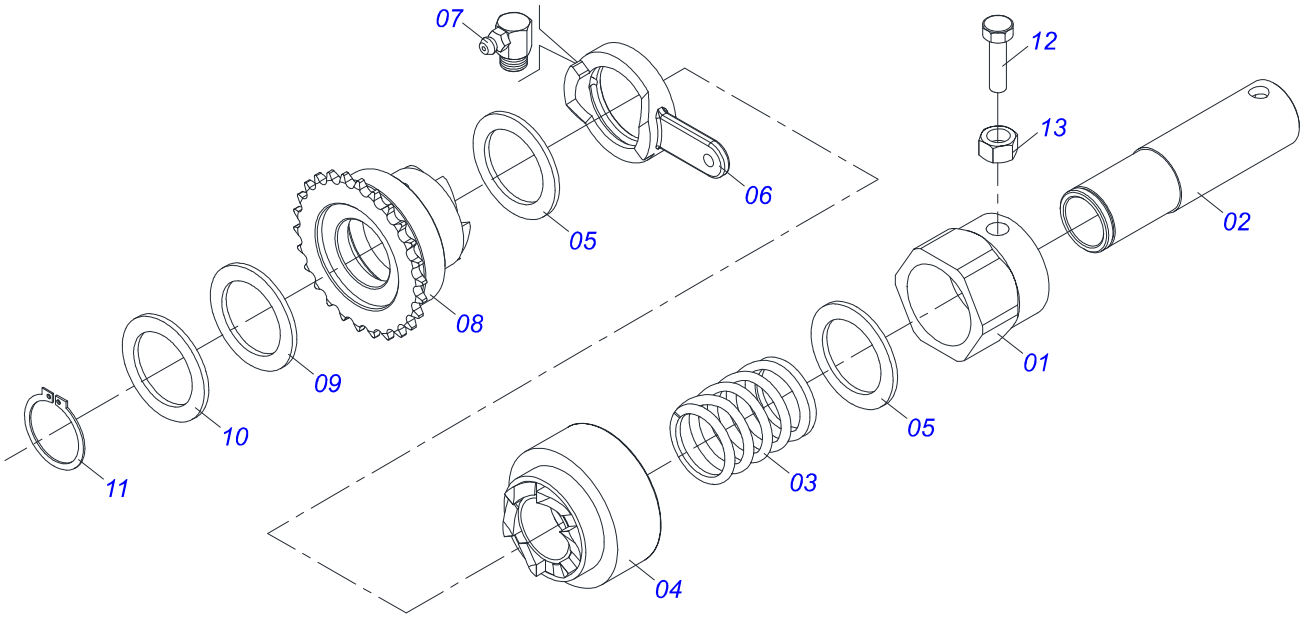

Item	Código	Descrição	Ver Pág.	QT
01	0502011996	LUVA FIXA ACIONADOR		01
02	0521017590	EIXO GUIA ACIONADOR		01
03	0503030553	MOLA COMPRESSAO 59,5 X 63 X 5,50 DIREITA		01
04	0502012009	ARRASTADOR DIREITO EIXO MOTOR		01
05	0501019734	ARRUELA LISA 66,50 X 92 X 3,00 SA		02
06	0502010710	CAME DESARME DIREITO MENOR		02
07	0503010003	GRAXEIRA 1845		02
08	0502012539	ENGRENAGEM 26Z COM ARRASTADOR DIREITO		01
09	0501019735	ARRUELA LISA 46,10 X 60 X 3,00 SA		01
10	0521017593	ARRUELA LISA 45,50 X 60 X 3,00 ZN		01
11	0503010542	ANEL RETENTOR PARA EIXO 501045		01
12	0503030678	PARAFUSO 1/2 UNC X 1.1/2 CSPC G.5 ZN		01
13	0503010060	PORCA SEXTAVADA 1/2 UNC G.5		01

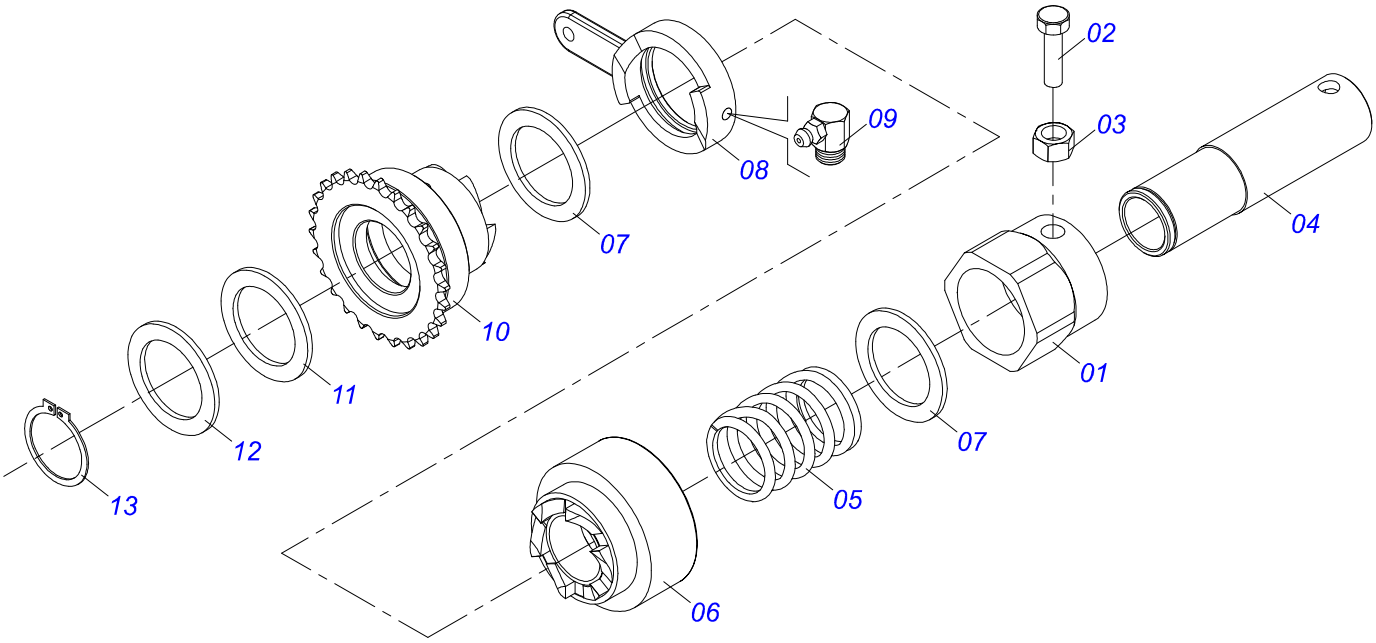

Item	Código	Descrição	Ver Pág.	QT
01	0502011996	LUVA FIXA ACIONADOR		01
02	0503030678	PARAFUSO 1/2 UNC X 1.1/2 CSPC G.5 ZN		01
03	0503010060	PORCA SEXTAVADA 1/2 UNC G.5		01
04	0521017590	EIXO GUIA ACIONADOR		01
05	0503030553	MOLA COMPRESSAO 59,5 X 63 X 5,50 DIREITA		01
06	0502011995	ARRASTADOR EIXO MOTOR ESQUERDO		01
07	0501019734	ARRUELA LISA 66,50 X 92 X 3,00 SA		02
08	0502010720	CAME DESARME ESQUERDO MENOR		02
09	0503010003	GRAXEIRA 1845		02
10	0502012540	ENGRENAGEM 26Z COM ARRASTO ESQUERDO		01
11	0501019735	ARRUELA LISA 46,10 X 60 X 3,00 SA		01
12	0521017593	ARRUELA LISA 45,50 X 60 X 3,00 ZN		01
13	0503010542	ANEL RETENTOR PARA EIXO 501045		01

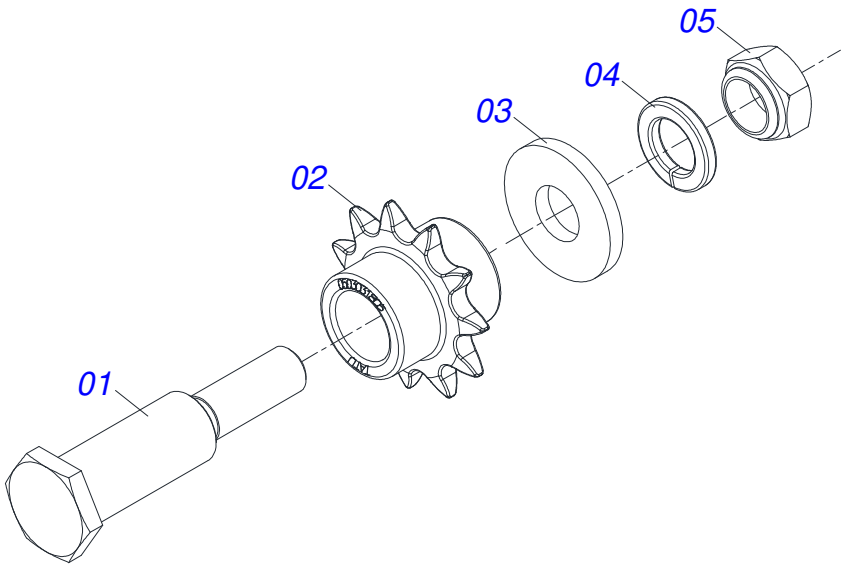

Item	Código	Descrição	Ver Pág.	QT
01	0531019479	EIXO ESTICADOR CORRENTE CAMBIO 85		01
02	0503031805	ENGRENAGEM 11Z P1/2		01
03	0511017302	ARRUELA LISA 13,50 X 32,50 X 3,0 ZN		03
04	0503010019	ARRUELA PRESSAO 1/2		01
05	0503010060	PORCA SEXTAVADA 1/2 UNC G.5		01

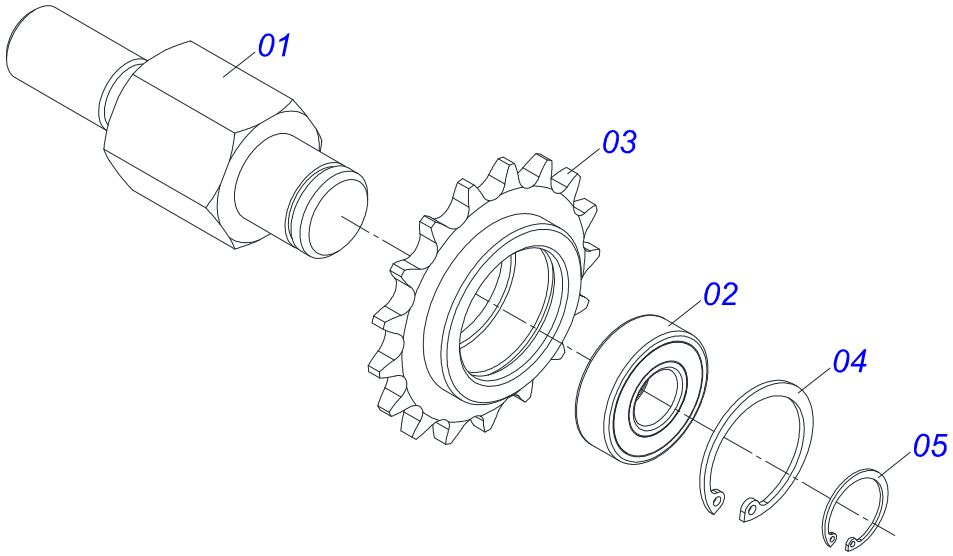

Item	Código	Descrição	Ver Pág.	QT
01	0501317326	ESTICADOR CORRENTE 69		01
02	0503012882	ROLAMENTO 6202 2RS1		01
03	0511068760	CORPO ESTICADOR CORRENTE 17Z P1/2		01
04	0503011945	ANEL RETENTOR PARA FURO 502035		01
05	0503012104	ANEL RETENTOR PARA EIXO 501015		01

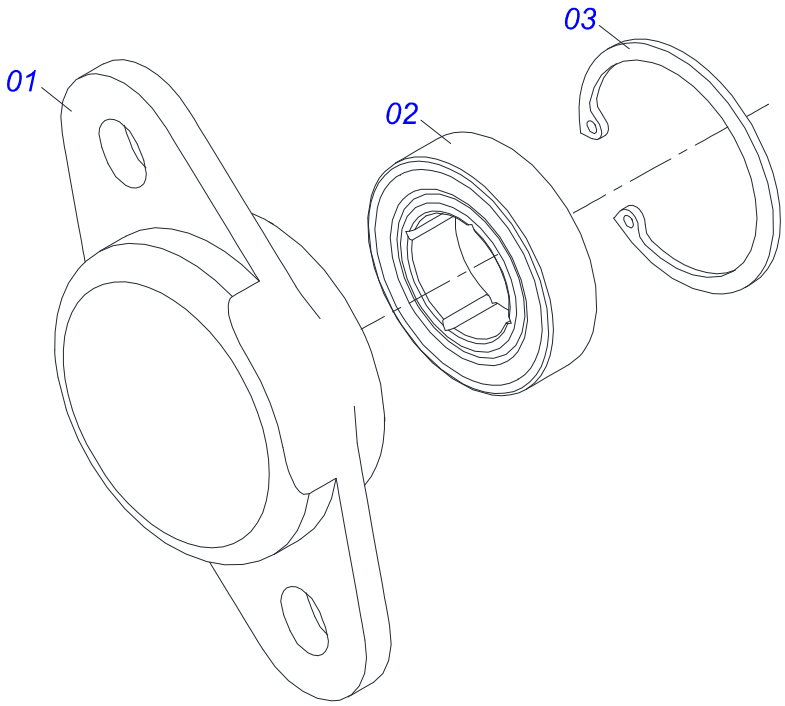

Item	Código	Descrição	Ver Pág.	QT
01	0502012310	MANCAL FECHADO CAIXA CAMBIO		01
02	0503013462	ROLAMENTO 6005 2RS1 FQ		01
03	0503011105	ANEL RETENTOR PARA FURO 502047		01

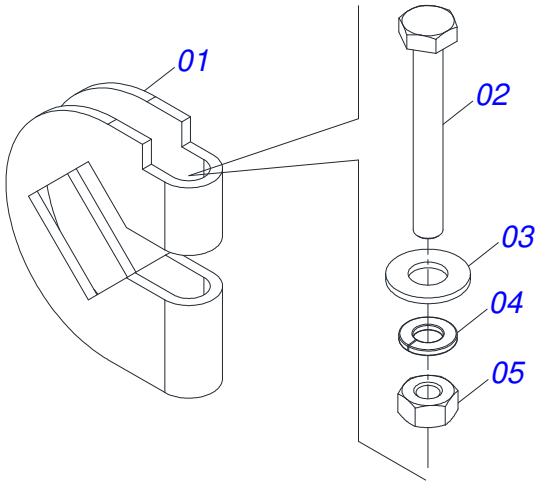

Item	Código	Descrição	Ver Pág.	QT
01	0521010691	PRENDEDOR EIXO QUADRADO 3/4		01
02	0503010373	PARAFUSO 1/4 UNC X 2 CS G.2 ZN		01
03	0511017303	ARRUELA LISA 7 X15 X 1,50 ZN 1K01248		01
04	0503010143	ARRUELA PRESSAO 1/4 ZN		01
05	0503010144	PORCA SEXTAVADA 1/4 UNC G.5 ZN		01

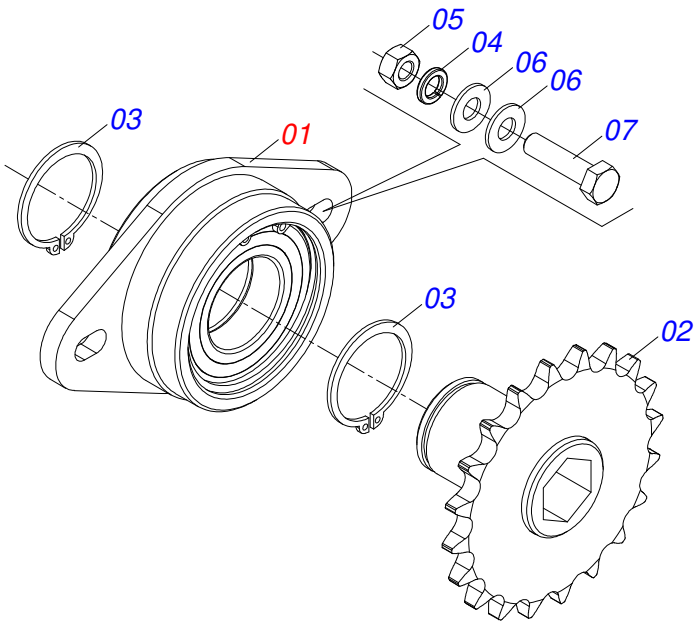

Item	Código	Descrição	Ver Pág.	QT
01	0521055498	MANCAL DUPLO TRANSMISSAO SEMENTE	34	01
02	0531060014	ENGRENAGEM 20Z X 48,50 FURO SEXTAVADO 20		01
03	0503010707	ANEL RETENTOR 501030		02
04	0503010179	ARRUELA PRESSAO 5/16 ZN 1K01528		02
05	0503010337	PORCA SEXTAVADA 5/16 UNC G.5 ZN		02
06	0501010694	ARRUELA LISA 8,50 X 18 X 1,50 ZN		04
07	0503018441	PARAFUSO 5/16 UNC X 1.1/4 C S G.7 ZN		02

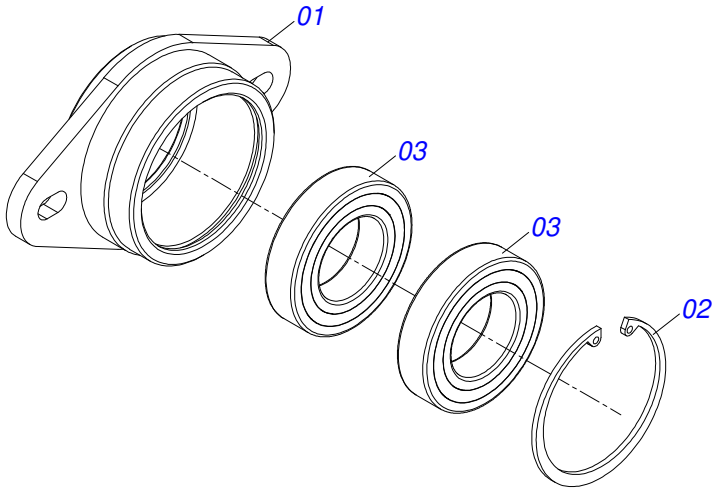

Item	Código	Descrição	Ver Pág.	QT
01	0502012031	CAIXA MANCAL DUPLO TRANSMISSAO LATERAL		01
02	0503012858	ANEL RETENCAO PARA FURO 502055		01
03	0503019373	ROLAMENTO 6006 2RS1 NACIONAL		02

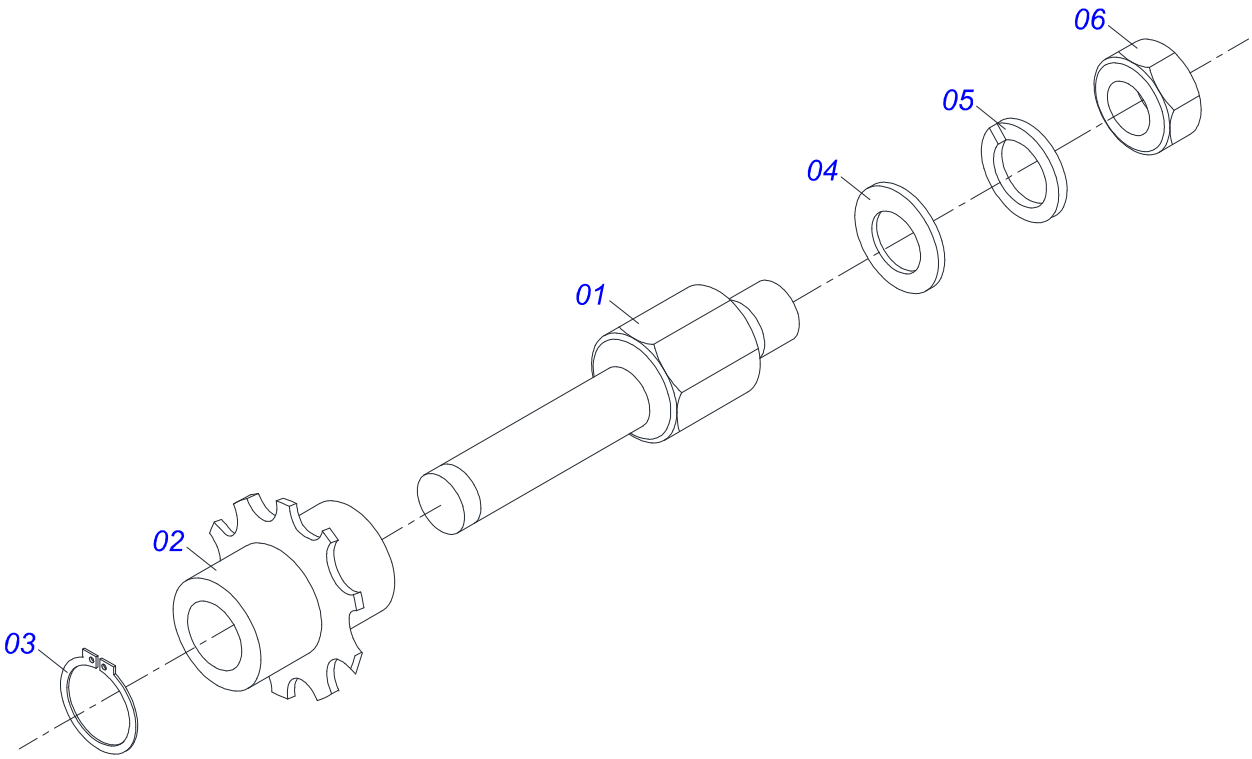

Item	Código	Descrição	Ver Pág.	QT
01	0541011713	EIXO INFERIOR ESTICADOR CORRENTE		01
02	0503031805	ENGRENAGEM 11Z P1/2		01
03	0503010302	ANEL RETENTOR PARA EIXO 501019		01
04	0511017302	ARRUELA LISA 13,50 X 32,50 X 3,0 ZN		01
05	0503010019	ARRUELA PRESSAO 1/2		01
06	0503010060	PORCA SEXTAVADA 1/2 UNC G.5		01

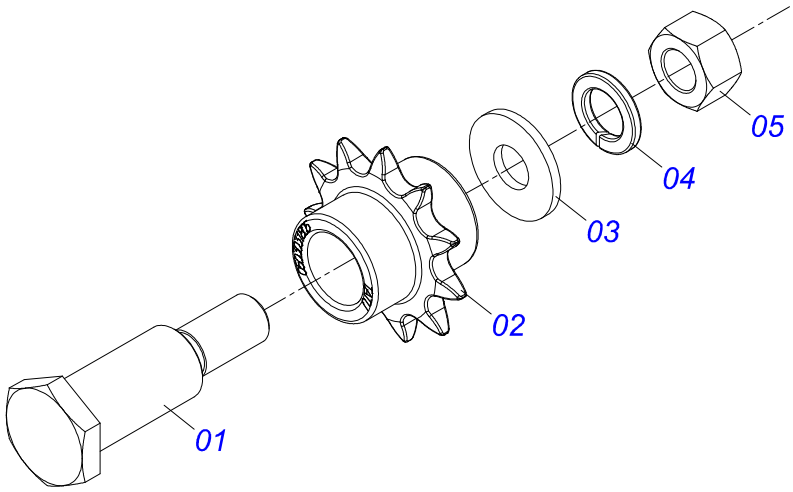

Item	Código	Descrição	Ver Pág.	QT
01	0531019398	EIXO ESTICADOR CORRENTE CAMBIO 70		01
02	0503031805	ENGRENAGEM 11Z P1/2		01
03	0511017302	ARRUELA LISA 13,50 X 32,50 X 3,0 ZN		02
04	0503010019	ARRUELA PRESSAO 1/2		01
05	0503010060	PORCA SEXTAVADA 1/2 UNC G.5		01

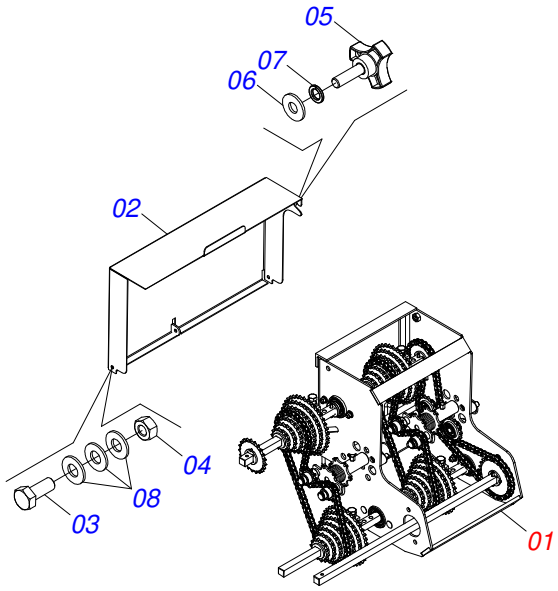

Item	Código	Descrição	Ver Pág.	QT
01	010194	RECAMBIO ESQ	39	01
02	010191	TAMPA CAMBIO ESQ		01
03	0503010240	PARAFUSO 5/16 UNC X 3/4 C S G.2 ZN		02
04	0503013816	PORCA SEXTAVADO AUTOTRAVANTE MEC/TORQUE 5/16 UNC G.5 ZN		02
05	0503033682	KNOB 3P K3 60A M12 X 40		01
06	0511017302	ARRUELA LISA 13,50 X 32,50 X 3,0 ZN		01
07	0503010019	ARRUELA PRESSAO 1/2		01
08	0501010694	ARRUELA LISA 8,50 X 18 X 1,50 ZN		06

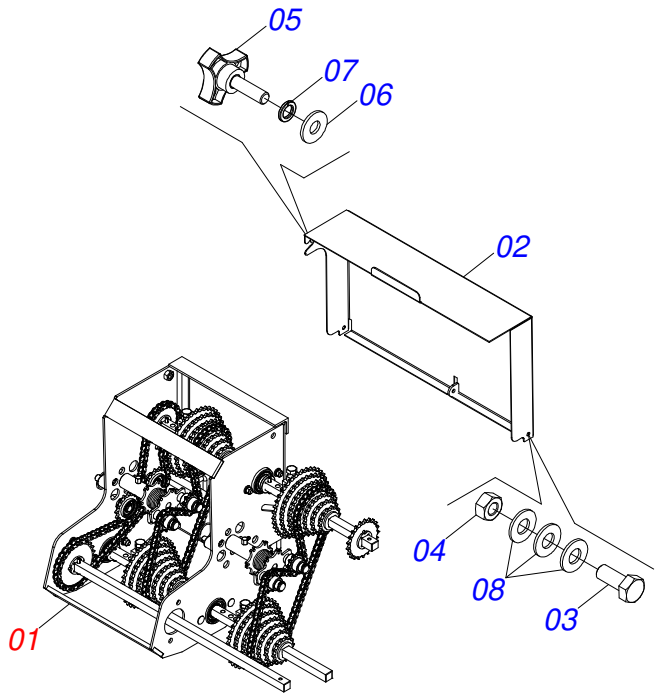

Item	Código	Descrição	Ver Pág.	QT
01	009839	RECAMBIO DIR	40	01
02	009941	TAMPA RECAMBIO DIR		01
03	0503010240	PARAFUSO 5/16 UNC X 3/4 C S G.2 ZN		02
04	0503013816	PORCA SEXTAVADO AUTOTRAVANTE MEC/TORQUE 5/16 UNC G.5 ZN		02
05	0503033682	KNOB 3P K3 60A M12 X 40		01
06	0511017302	ARRUELA LISA 13,50 X 32,50 X 3,0 ZN		01
07	0503010019	ARRUELA PRESSAO 1/2		01
08	0501010694	ARRUELA LISA 8,50 X 18 X 1,50 ZN		06

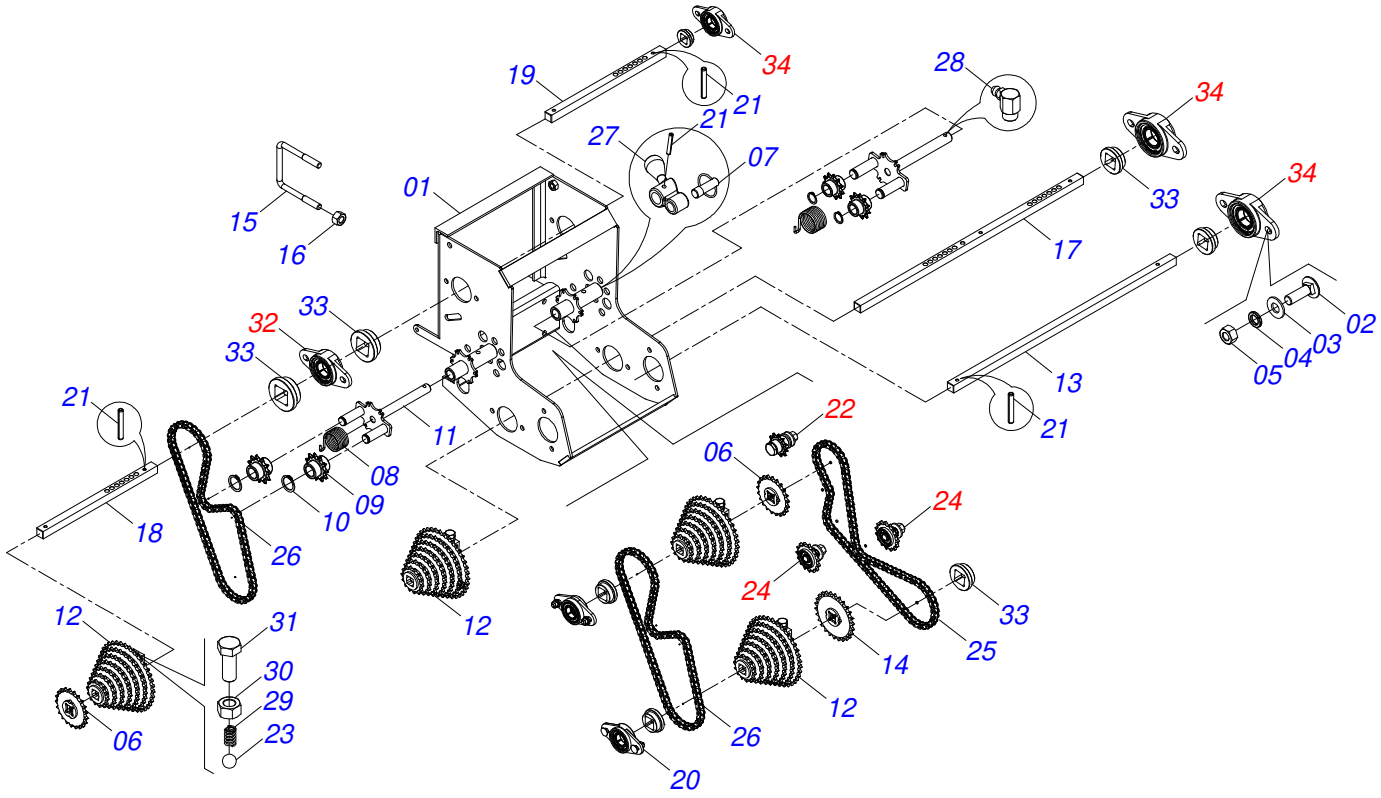

Item	Código	Descrição	Ver Pág.	QT
01	010195	CAIXA ESQ RECAMBIO		01
02	0503011953	PARAFUSO 5/16 UNC X 1 CAPQ G.2 ZN		06
03	0501010694	ARRUELA LISA 8,50 X 18 X 1,50 ZN		06
04	0503010179	ARRUELA PRESSAO 5/16 ZN 1K01528		06
05	0503010337	PORCA SEXTAVADA 5/16 UNC G.5 ZN		06
06	0511061758	ENGRENAGEM 21Z P12,70 FURO QUADRADO 3/4		02
07	0501048790	EIXO COM ARGOLA	41	02
08	0503031367	MOLA TORCIDO ESQUERDA RECAMBIO		02
09	0503031805	ENGRENAGEM 11Z P1/2		04
10	0503010302	ANEL RETENTOR PARA EIXO 501019		04
11	012919	ESTIC CORR		02
12	0511060396	CONE EIXO MOVIDO/MOTOR SISTEMA ADUBO		04
13	0571018903	EIXO INTERMEDIARIO RECAMBIO		01
14	0511067501	ENGRENAGEM 26Z P1/2 FQ 3/4		01
15	0521010683	PRENDEDOR 3/8 UNC		02
16	0503010026	PORCA SEXTAVADA 3/8 UNC G.5 ZN		04
17	0571018902	EIXO MOTOR RECAMBIO		01
18	0571018901	EIXO MOVIDO ADUBO		01
19	0571018900	EIXO MOVIDO SEMENTE		01
20	0501056443	MANCAL CAIXA CAMBIO	42	01
21	0503010292	PINO ELASTICO 701164 6 X 40		08
22	0511054363	ESTICADOR CORRENTE	36	01
23	0503012389	ESFERA 1/2		04
24	010544	ESTIC CORR 15Z P1/2 COMPL	43	02
25	0503013114	CORRENTE 40-1 X 89 ELOS + EMENDA		01
26	0503012204	CORRENTE 40-1 X 82 ELOS + REDUCAO		02
27	039347	ALAVANCA ESTIC CAMBIO C/MANIPULO	44	02
28	0503010004	GRAXEIRA 1890 3/8 (1/8 BSP)		02
29	0503031512	MOLA COMPRESSÃO 10,50X 1,50 X P3,50 X 16		04
30	0503010060	PORCA SEXTAVADA 1/2 UNC G.5		04
31	0503010395	PARAFUSO 1/2 UNC X 1.1/4 CSRT G.5 ZN		04
32	0501056447	MANCAL DUPLO CENTRAL CAMBIO	45	01
33	0503030303	ARRUELA APOIO		06

Item	Código	Descrição	Ver Pág.	QT
34	0501056271	MANCAL FECHADO CAIXA CAMBIO	31	03

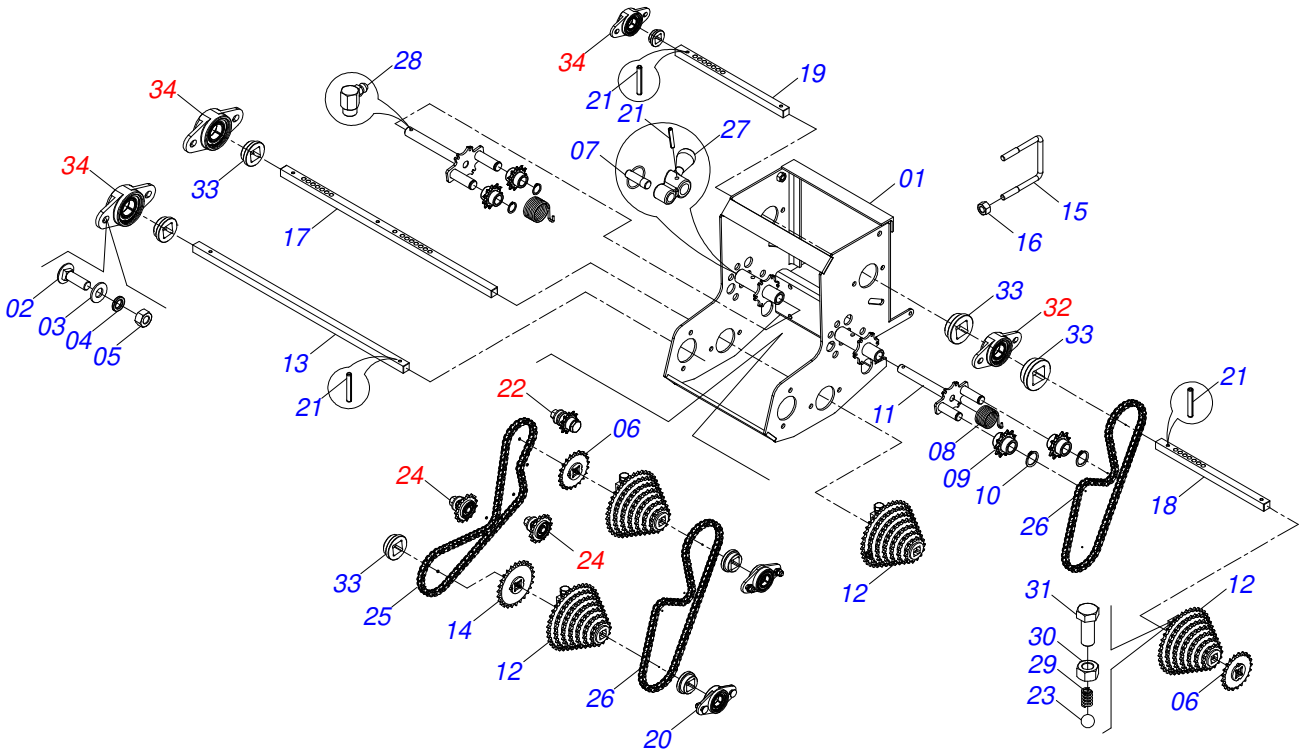

Item	Código	Descrição	Ver Pág.	QT
01	009835	CAIXA DIR RECAMBIO		01
02	0503011953	PARAFUSO 5/16 UNC X 1 CAPQ G.2 ZN		06
03	0501010694	ARRUELA LISA 8,50 X 18 X 1,50 ZN		06
04	0503010179	ARRUELA PRESSAO 5/16 ZN 1K01528		06
05	0503010337	PORCA SEXTAVADA 5/16 UNC G.5 ZN		06
06	0511061758	ENGRENAGEM 21Z P12,70 FURO QUADRADO 3/4		02
07	0501048790	EIXO COM ARGOLA	41	02
08	0503031366	MOLA TORCIDA DIREITA		02
09	0503031805	ENGRENAGEM 11Z P1/2		04
10	0503010302	ANEL RETENTOR PARA EIXO 501019		04
11.	012919	ESTIC CORR		02
12	0511060396	CONE EIXO MOVIDO/MOTOR SISTEMA ADUBO		04
13	0571018903	EIXO INTERMEDIARIO RECAMBIO		01
14	0511067501	ENGRENAGEM 26Z P1/2 FQ 3/4		01
15	0521010683	PRENDEDOR 3/8 UNC		02
16	0503010026	PORCA SEXTAVADA 3/8 UNC G.5 ZN		04
17	0571018902	EIXO MOTOR RECAMBIO		01
18	0571018900	EIXO MOVIDO SEMENTE		01
19	0571018901	EIXO MOVIDO ADUBO		01
20	0501056443	MANCAL CAIXA CAMBIO	42	01
21	0503010292	PINO ELASTICO 701164 6 X 40		08
22	0503012389	ESFERA 1/2		04
23	0511054363	ESTICADOR CORRENTE	36	01
24	010544	ESTIC CORR 15Z P1/2 COMPL	43	02
25	0503012204	CORRENTE 40-1 X 82 ELOS + REDUCAO		02
26	0503013114	CORRENTE 40-1 X 89 ELOS + EMENDA		01
27	039347	ALAVANCA ESTIC CAMBIO C/MANIPULO	44	02
28.	0503010004	GRAXEIRA 1890 3/8 (1/8 BSP)		02
29	0503031512	MOLA COMPRESSÃO 10,50X 1,50 X P3,50 X 16		04
30	0503010060	PORCA SEXTAVADA 1/2 UNC G.5		04
31	0503010395	PARAFUSO 1/2 UNC X 1.1/4 CSRT G.5 ZN		04
32	0501056447	MANCAL DUPLO CENTRAL CAMBIO	45	01
33	0503030303	ARRUELA APOIO		06

Item	Código	Descrição	Ver Pág.	QT
34	0501056271	MANCAL FECHADO CAIXA CAMBIO	31	03

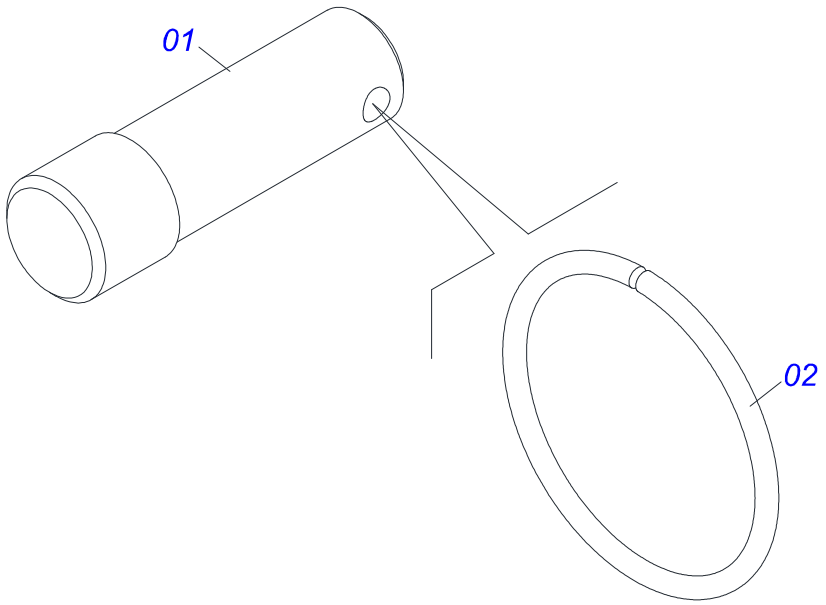

Item	Código	Descrição	Ver Pág.	QT
01	0521012476	EIXO ALAVANCA CAMBIO		01
02	0503031369	ARGOLA 40 X 2,5		01

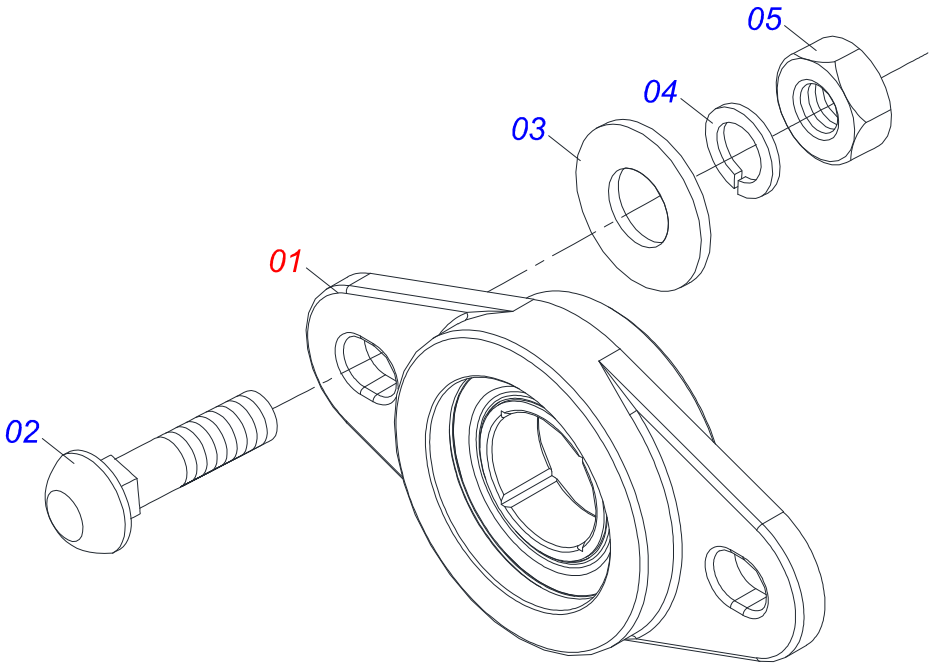

Item	Código	Descrição	Ver Pág.	QT
01	0501056444	MANCAL ROLAMENTO	46	01
02	0503011953	PARAFUSO 5/16 UNC X 1 CAPQ G.2 ZN		02
03	0501010694	ARRUELA LISA 8,50 X 18 X 1,50 ZN		02
04	0503010179	ARRUELA PRESSAO 5/16 ZN 1K01528		02
05	0503010337	PORCA SEXTAVADA 5/16 UNC G.5 ZN		02

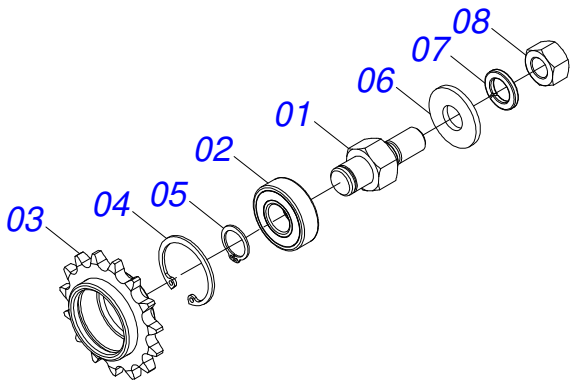

Item	Código	Descrição	Ver Pág.	QT
01	010542	EIXO ESTIC CORRENTE 54		01
02	0503012882	ROLAMENTO 6202 2RS1		01
03	010640	CORPO ESTIC CORR 15Z P1/2		01
04	0503011945	ANEL RETENTOR PARA FURO 502035		01
05	0503012104	ANEL RETENTOR PARA EIXO 501015		01
06	0511017302	ARRUELA LISA 13,50 X 32,50 X 3,0 ZN		01
07	0503010019	ARRUELA PRESSAO 1/2		01
08	0503010060	PORCA SEXTAVADA 1/2 UNC G.5		01

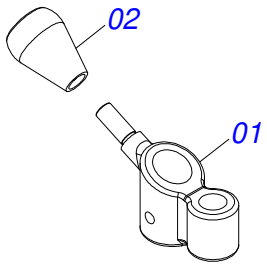

Item	Código	Descrição	Ver Pág.	QT
01	021767	ALAVANCA ESTIC CAMBIO		01
02	0503030878	MANIPULO ALAVANCA		01

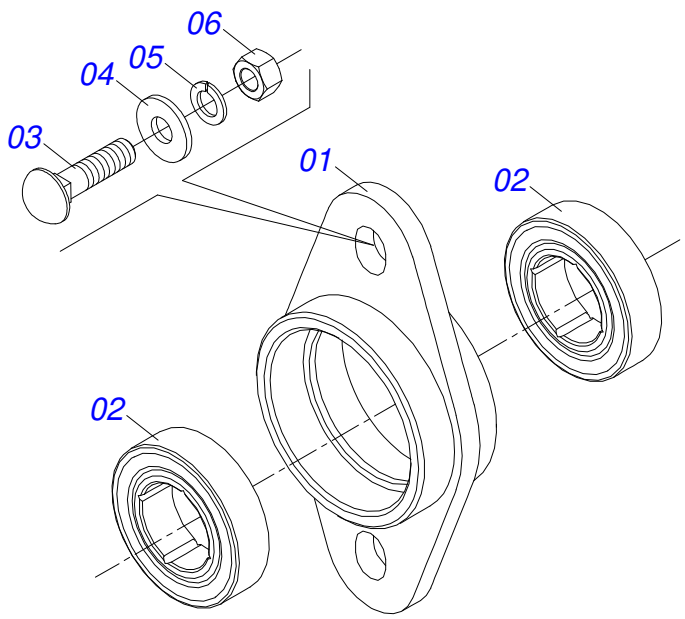

Item	Código	Descrição	Ver Pág.	QT
01	0502011978	CAIXA MANCAL CENTRAL CAMBIO		01
02	0503013462	ROLAMENTO 6005 2RS1 FQ		02
03	0503011953	PARAFUSO 5/16 UNC X 1 CAPQ G.2 ZN		02
04	0501010694	ARRUELA LISA 8,50 X 18 X 1,50 ZN		02
05	0503010179	ARRUELA PRESSAO 5/16 ZN 1K01528		02
06	0503010337	PORCA SEXTAVADA 5/16 UNC G.5 ZN		02

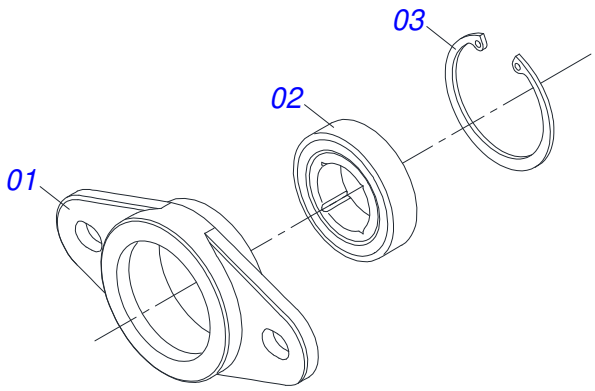

Item	Código	Descrição	Ver Pág.	QT
01	0502011697	MANCAL CAIXA CAMBIO		01
02	0503013462	ROLAMENTO 6005 2RS1 FQ		01
03	0503011105	ANEL RETENTOR PARA FURO 502047		01

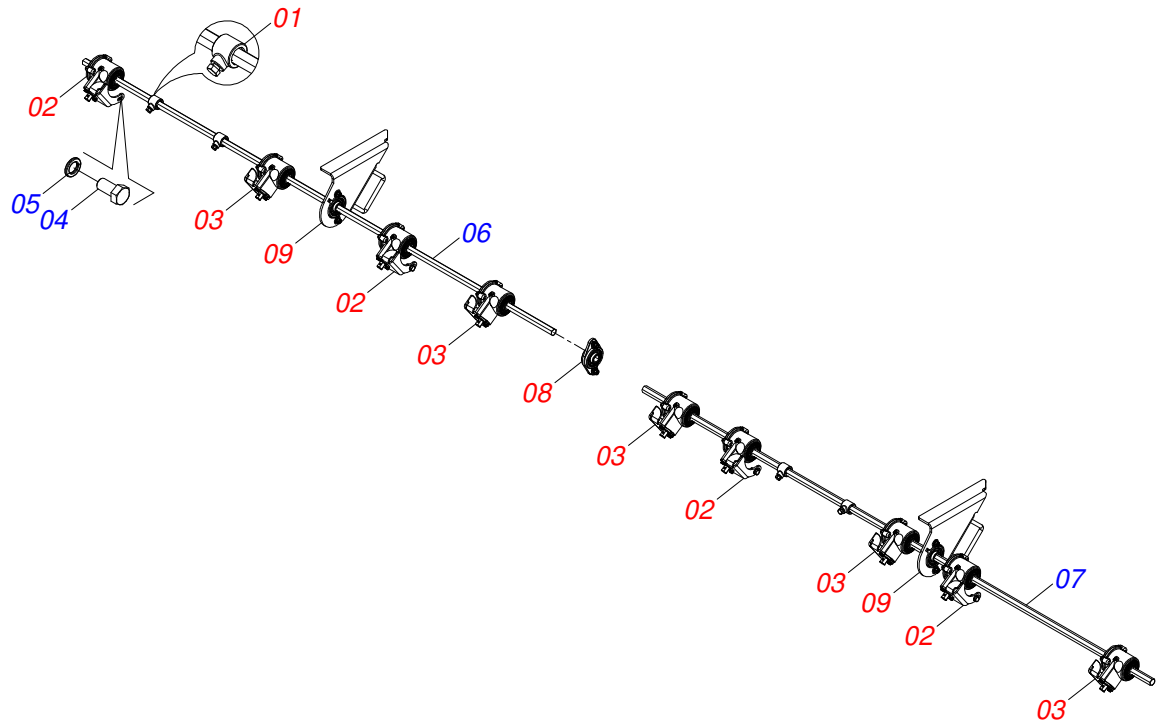

Item	Código	Descrição	Ver Pág.	QT
01	0511054314	LUVA TRAVA EIXO TRANSMISSAO COMPLETO	48	04
02	0541057367	CAIXA TRANSMISSAO SUP ESQ COMPL	49	04
03	0541057368	CAIXA TRANSMISSAO SUP DIR COMPL	50	05
04	0503011334	PARAFUSO 3/8 UNC X 3/4 CS G.5 ZN		09
05	0503010025	ARRUELA PRESSAO 3/8 ZN		09
06	021384	EIXO SEXT 3/4 X 1920		01
07	0571018916	EIXO SEXTAVADO 3/4 X 2080		01
08	0521055338	MANCAL LINHA SEMENTE	52	01
09	010124	CONJUNTO APOIO PLATAFORMA	53	02

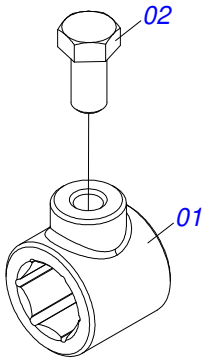

Item	Código	Descrição	Ver Pág.	QT
01	0502012699	LUVA TRAVA CAIXA TRANSMISSAO		01
02	0503010256	PARAFUSO 3/8 UNC X 3/4 C S G.2 ZN		01

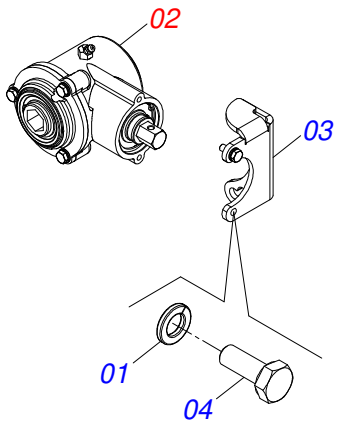

Item	Código	Descrição	Ver Pág.	QT
01	0503015110	ARRUELA PRESSAO M6		02
02	0541050061	CAIXA TRANSMISSAO SUPERIOR LINHA SEMENTE	51	01
03	0501418666	FIX CX TRANSM ESQ ULTRA F CL S-0225		01
04	0503011378	PARAFUSO M6 X 1 X 16 C S 8.8 ZN		02

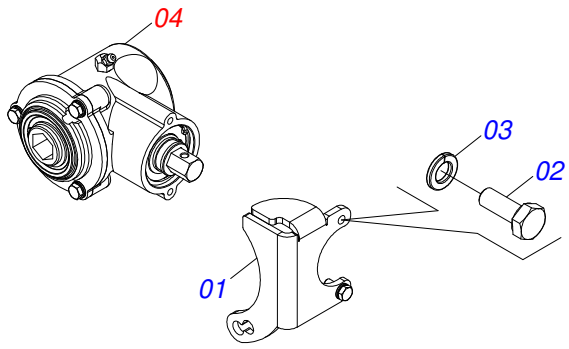

Item	Código	Descrição	Ver Pág.	QT
01	0501418667	FIX CX TRANSM DIR ULTRA F CL S-0225		01
02	0503011378	PARAFUSO M6 X 1 X 16 C S 8.8 ZN		02
03	0503015110	ARRUELA PRESSAO M6		02
04	0541050061	CAIXA TRANSMISSAO SUPERIOR LINHA SEMENTE	51	01

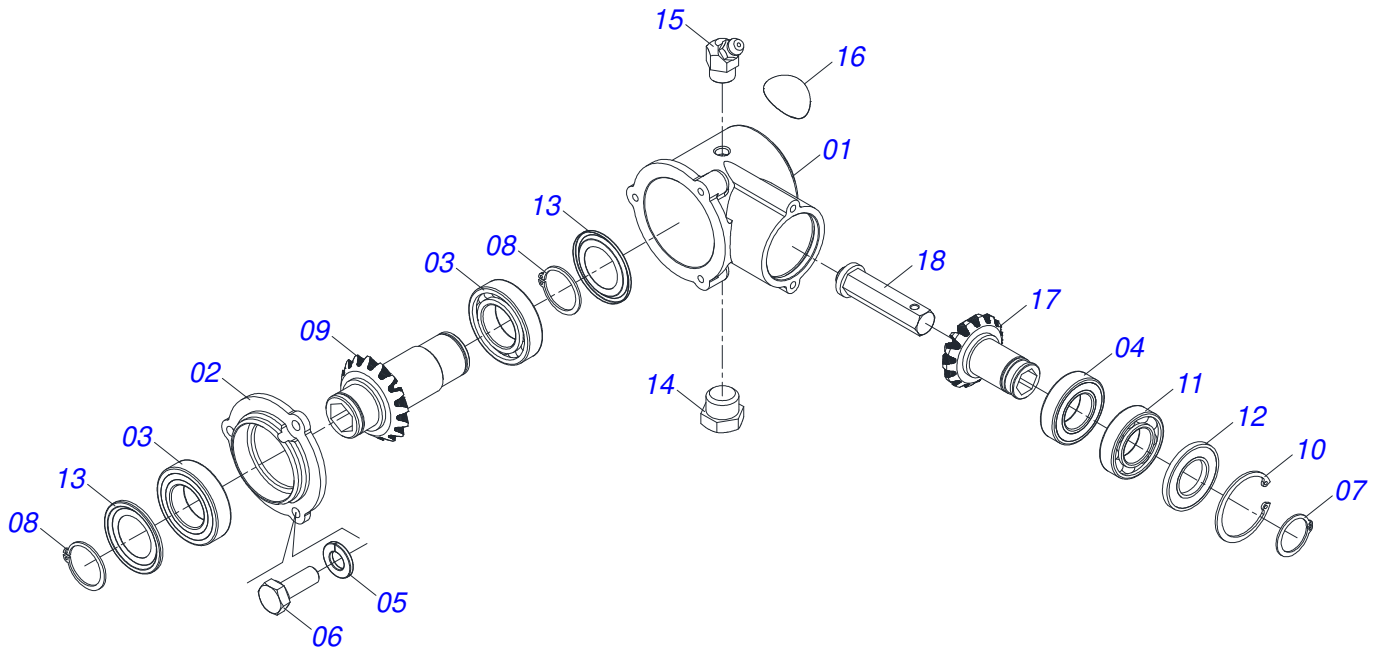

Item	Código	Descrição	Ver Pág.	QT
01	0502012465	CAIXA TRANSMISSAO LINHA SEMENTE		01
02	0502012464	TAMPA CAIXA TRANSMISSAO		01
03	0503016995	ROLAMENTO 6006 RS		02
04	0503015895	ROLAMENTO 6005		01
05	0503010143	ARRUELA PRESSAO 1/4 ZN		03
06	0503011378	PARAFUSO M6 X 1 X 16 C S 8.8 ZN		03
07	0503010406	ANEL RETENTOR PARA EIXO 501025		01
08	0503010707	ANEL RETENTOR 501030		02
09	0502040856	ENGRENAGEM CONICA 16 DENTES		01
10	0503011105	ANEL RETENTOR PARA FURO 502047		01
11	0503011409	ROLAMENTO 6005 RS		01
12	0503017008	ANEL NILOS 25X47 LSTO		01
13	0503017007	ANEL NILOS 6006 ZAV		02
14	0511017907	BUJAO 1/8 BSPT X 6		01
15	0503010003	GRAXEIRA 1845		01
16	0503035316	ETIQUETA ADESIVA PONTOS LUBRIFICADOS		01
17	0501311461	ENGRENAGEM CONICA 14 DENTES		01
18	0531066150	EIXO ACIONAMENTO SOLDADO		01

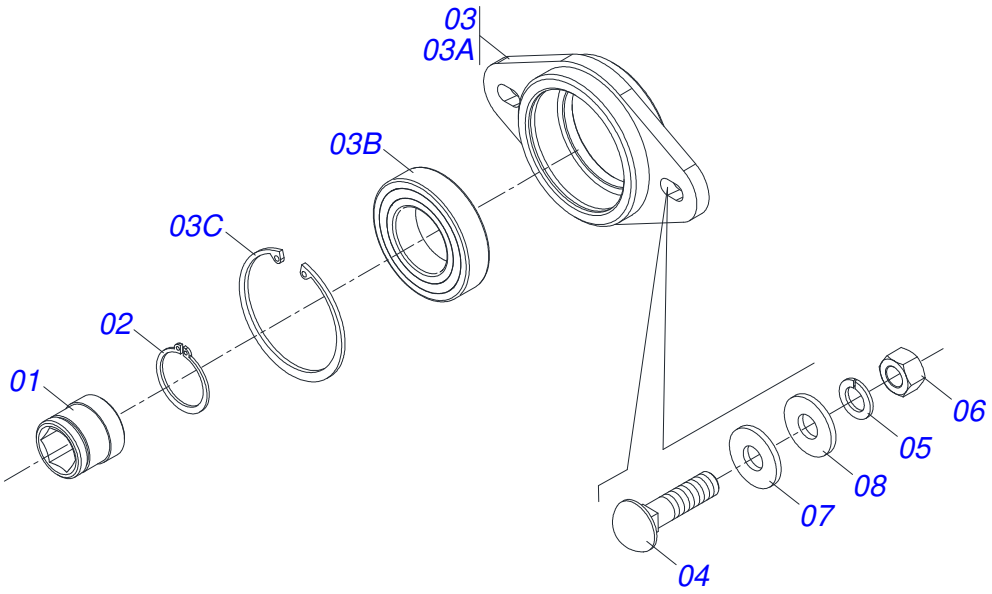

Item	Código	Descrição	Ver Pág.	QT
01	0551015804	CORPO EIXO MANCAL LINHA SEMENTE		01
02	0503010707	ANEL RETENTOR 501030		01
03	0501053566	MANCAL LINHA SEMENTE		01
03A	0502012030	CAIXA MANCAL LINHA SEMENTE		01
03B	0503012861	ROLAMENTO 6006 2RS1		01
03C	0503012858	ANEL RETENCAO PARA FURO 502055		01
04	0503011953	PARAFUSO 5/16 UNC X 1 CAPQ G.2 ZN		02
05	0503010179	ARRUELA PRESSAO 5/16 ZN 1K01528		02
06	0503010337	PORCA SEXTAVADA 5/16 UNC G.5 ZN		02
07	0501013518	ARRUELA LISA 10,50 X 24 X 1,50 ZN		02
08	0501010694	ARRUELA LISA 8,50 X 18 X 1,50 ZN		02

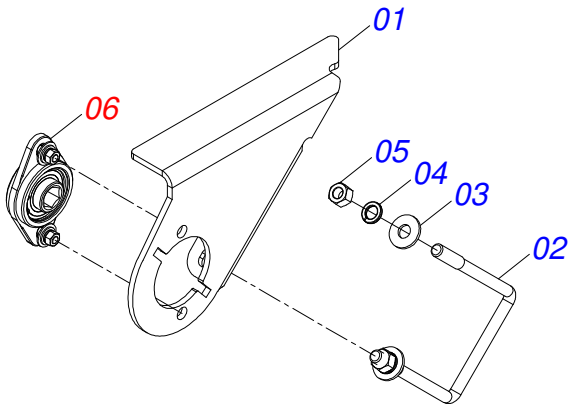

Item	Código	Descrição	Ver Pág.	QT
01	0501313180	SUPORTE MANCAL CARDAN /APOIO PLATAFORMA		01
02	0521014021	PRENDEDOR 1/2 UNC X 115 X 137 ZN		01
03	0511017302	ARRUELA LISA 13,50 X 32,50 X 3,0 ZN		02
04	0503010019	ARRUELA PRESSAO 1/2		02
05	0503010060	PORCA SEXTAVADA 1/2 UNC G.5		02
06	0521055338	MANCAL LINHA SEMENTE	52	01

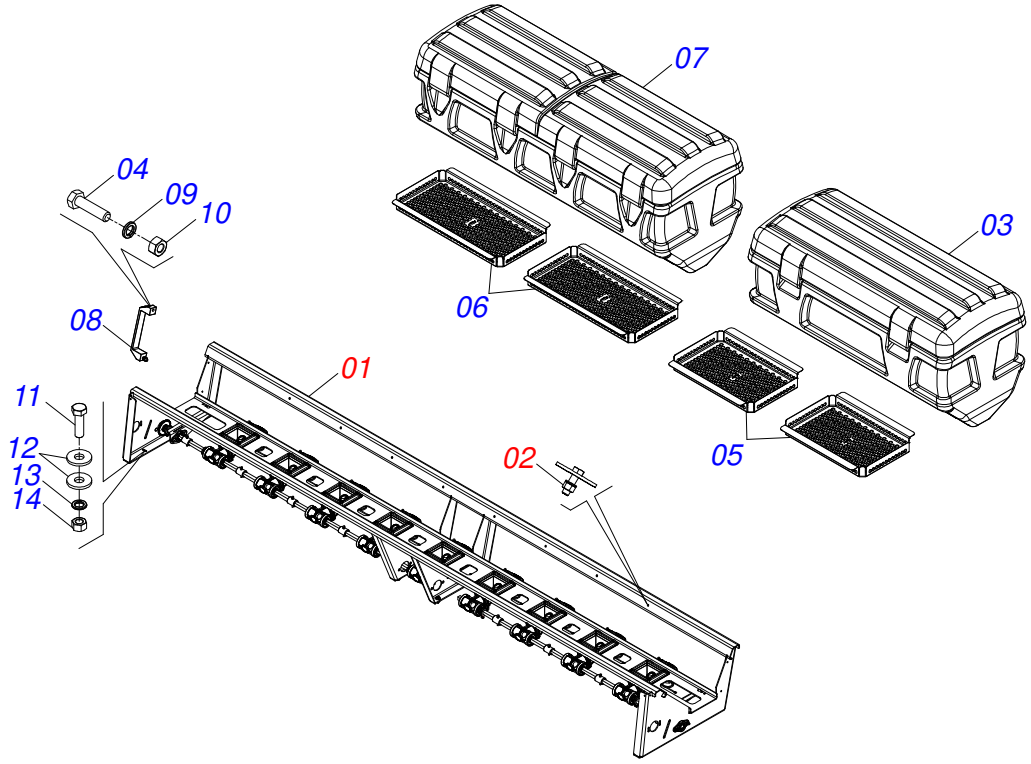

Item	Código	Descrição	Ver Pág.	QT
01	006369	SUPORTE SILO ADUBO C/DOSADORES DAC 4045	55	01
02	0521051407	FIXADOR SILO ADUBO	62	14
03	0503062362	SILO ADUBO - 4 BOCAS		01
04	0503010365	PARAFUSO 5/16 UNC X 1.1/4 C S G.5 ZN		04
05	0501218658	PENEIRA ADUBO SILO 04 BOCAS 2362		02
06	0501218649	PENEIRA ADUBO SILO 05 BOCAS 2391		02
07	0503062391	SILO ADUBO - 5 BOCAS		01
08	0503011957	ALCA NYLON		02
09	0503010179	ARRUELA PRESSAO 5/16 ZN 1K01528		04
10	0503010337	PORCA SEXTAVADA 5/16 UNC G.5 ZN		04
11	0503010751	PARAFUSO 3/8 UNC X 1.1/4 CS G.5 ZN		10
12	0501010984	ARRUELA LISA 10,50 X 27 X 3,00		20
13	0503010025	ARRUELA PRESSAO 3/8 ZN		10
14	0503010026	PORCA SEXTAVADA 3/8 UNC G.5 ZN		10

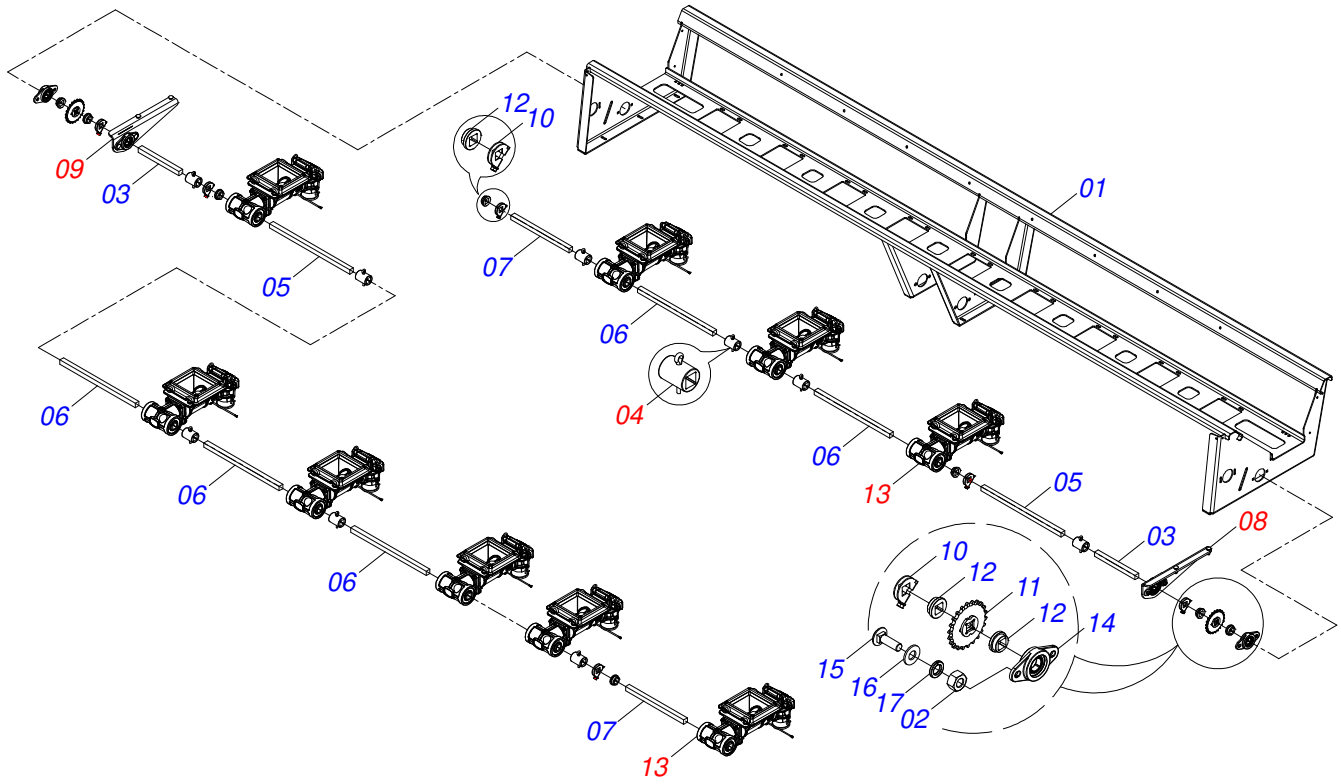

Item	Código	Descrição	Ver Pág.	QT
01	006409	SUPT SILO ADB 4045		01
02	0503010337	PORCA SEXTAVADA 5/16 UNC G.5 ZN		04
03	009932	EIXO Q 3/4 X 210		02
04	0531057908	LUVA COMPLETA COM PINO 1/4 X 2	56	09
05	009934	EIXO Q 3/4 X 415		02
06	0501218487	EIXO 3/4 X 390		05
07	009943	EIXO Q 3/4 X 300		02
08	0521050195	SUPORTE ESQUERDO EIXO QUADRADO	57	01
09	0521050194	SUPORTE DIREITO EIXO QUADRADO	58	01
10	0501053788	PRENDEDOR EIXO QUADRADO 3/4	32	06
11	0511061759	ENGRENAGEM 22Z PASSO 1/2 FURO QUADRADO		02
12	0503030303	ARRUELA APOIO		08
13	0541054309	DOSADOR CONVENCIONAL	59	09
14	0501056444	MANCAL ROLAMENTO	46	02
15	0503011953	PARAFUSO 5/16 UNC X 1 CAPQ G.2 ZN		04
16	0501010694	ARRUELA LISA 8,50 X 18 X 1,50 ZN		04
17	0503010179	ARRUELA PRESSAO 5/16 ZN 1K01528		04

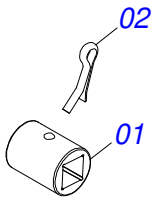

Item	Código	Descrição	Ver Pág.	QT
01	0502013069	LUVA QUADRADA 21 X 38 X 50		01
02	0503010010	CONTRAPINO 1/4 X 2.1/2		01

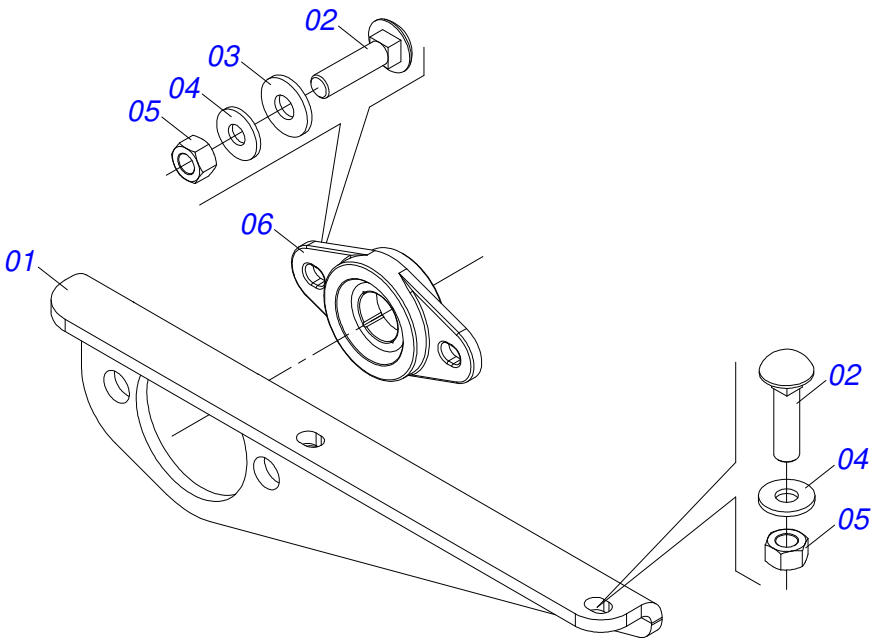

Item	Código	Descrição	Ver Pág.	QT
01	0581013324	SUPORTE ESQUERDO MANCAL SILO ADUBO		01
02	0503011953	PARAFUSO 5/16 UNC X 1 CAPQ G.2 ZN		04
03	0501010984	ARRUELA LISA 10,50 X 27 X 3,00		02
04	0501010694	ARRUELA LISA 8,50 X 18 X 1,50 ZN		04
05	0503013816	PORCA SEXTAVADO AUTOTRAVANTE MEC/TORQUE 5/16 UNC G.5 ZN		04
06	0501056444	MANCAL ROLAMENTO	46	01

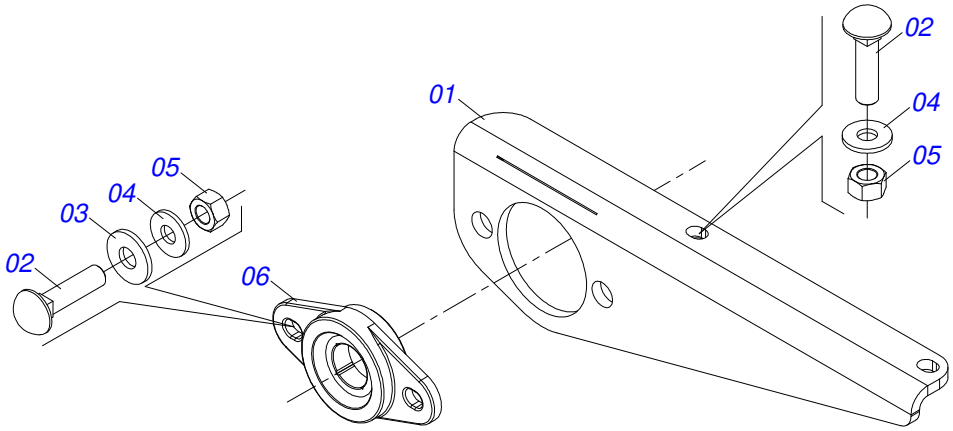

Item	Código	Descrição	Ver Pág.	QT
01	0581013322	SUPORTE DIREITO MANCAL SILO ADUBO		01
02	0503011953	PARAFUSO 5/16 UNC X 1 CAPQ G.2 ZN		04
03	0501010984	ARRUELA LISA 10,50 X 27 X 3,00		02
04	0501010694	ARRUELA LISA 8,50 X 18 X 1,50 ZN		04
05	0503013816	PORCA SEXTAVADO AUTOTRAVANTE MEC/TORQUE 5/16 UNC G.5 ZN		04
06	0501056444	MANCAL ROLAMENTO	46	01

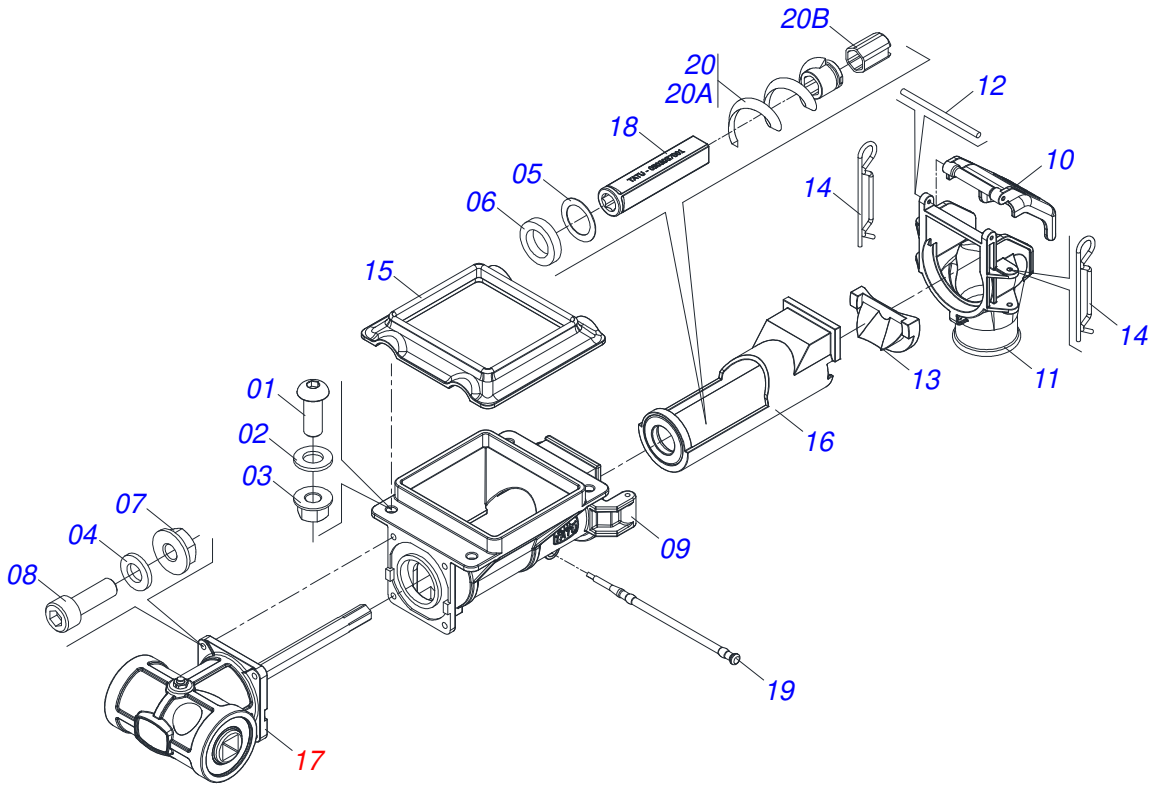

Item	Código	Descrição	Ver Pág.	QT
01	0513011172	PARAFUSO ALLEN 3/8 UNC X 1 CASI INOX		04
02	0513011174	ARRUELA LISA 10,50 X 20 X 2,00 INOX		04
03	0513011173	PORCA 3/8 UNC X 1		04
04	0513011167	ARRUELA LISA 6,4 X 12 X 1,60 INOX		04
05	0501310274	ARRUELA LISA 46,10 X 32 X 0,80		01
06	0503036387	SUPLEMENTO VEDACAO 30 X 47 X 9,50 DAC		01
07	0513011171	PORCA 1/4 NC SEXTAVADA		04
08	0513011169	PARAFUSO ALLEN 1/4 UNC X 1 CCSI INOX		04
09	0503036391	CAIXA DOSADOR ADUBO CONVENCIONAL		01
10	0503036392	TAMPA SUPERIOR DAC		01
11	0503036393	BOCAL DOSADOR ADUBO CONVENCIONAL		01
12	0501312942	VARAO INOX 3 X 93 DAC		01
13	0503036394	COMPORTA TRASEIRA ADUBO GRANULADO DAC		01
14	0503035797	FIXADOR DIANTEIRO COLETOR		02
15	0503036306	VEDACAO DOSADOR ADUBO ALPHA II		01
16	0501111289	REVESTIMENTO COMPLETO		01
17	0541054308	CAIXA TRANSMISSAO COMPLETA DOSADOR ADUBO	60	01
18	0503037001	LUVA QUADRADA CONDUTOR HELICOIDAL		01
19	0503036177	CORDAO TAMPA		01
20	0501111317	MOLA CONDUTOR P 2 COM LUVA		01
20A	0531068765	MOLA CONDUTOR P 2		01
20B	0503037002	LUVA ARRASTO MOLA CONDUTOR ADUBO		01

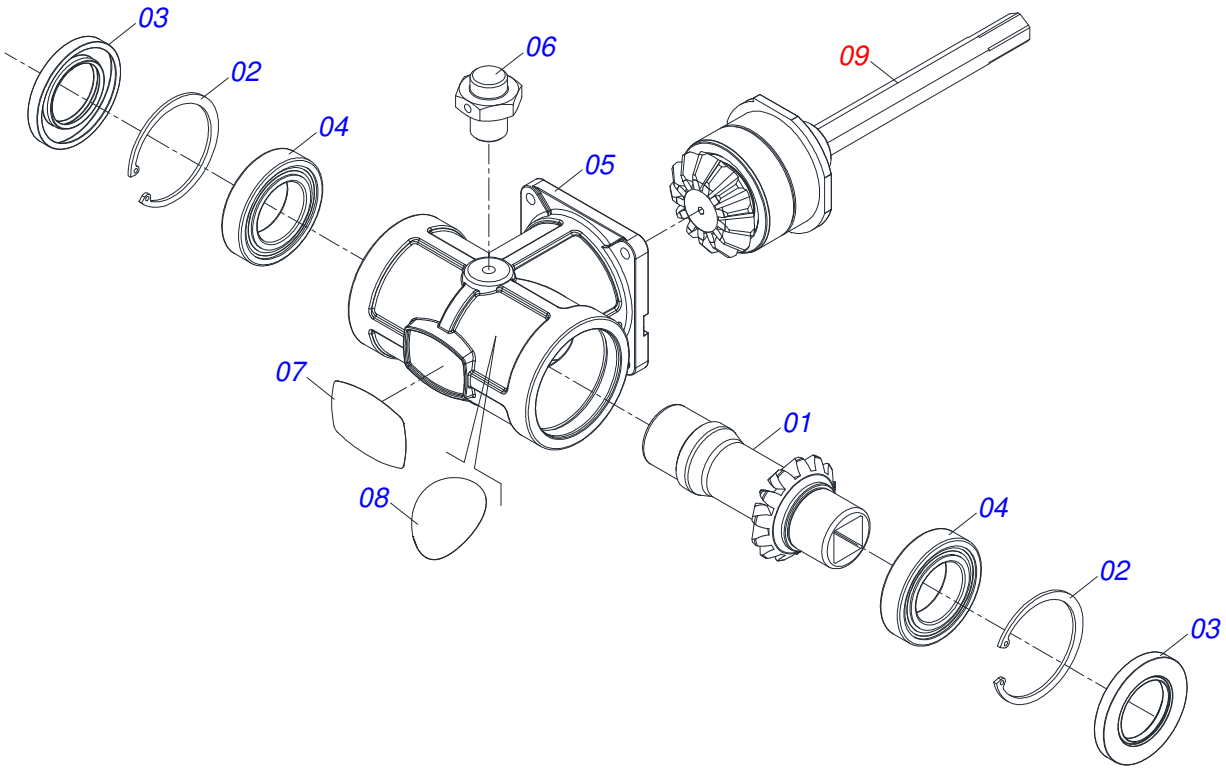

Item	Código	Descrição	Ver Pág.	QT
01	0502013056	COROA CONICA MOTOR 13Z DOSADOR ADUBO ALPHA		01
02	0503011800	ANEL RETENTOR PARA FURO 502062		02
03	0513010740	RETENTOR 62 X 35 X 7 BRG 7159		02
04	0503016065	ROLAMENTO 007 2RS1 NACIONAL		02
05	0501215105	CAIXA TRANSMISSAO DOSADOR		01
06	0501219613	RESPIRO FIXADOR TAMPA DOSADOR		01
07	0503036071	ETIQUETA ADESIVA LOGO TATU 41,5 X 29		01
08	0503035316	ETIQUETA ADESIVA PONTOS LUBRIFICADOS		01
09	0541054302	EIXO TRANSMISSAO COM PINHAO 13Z	61	01

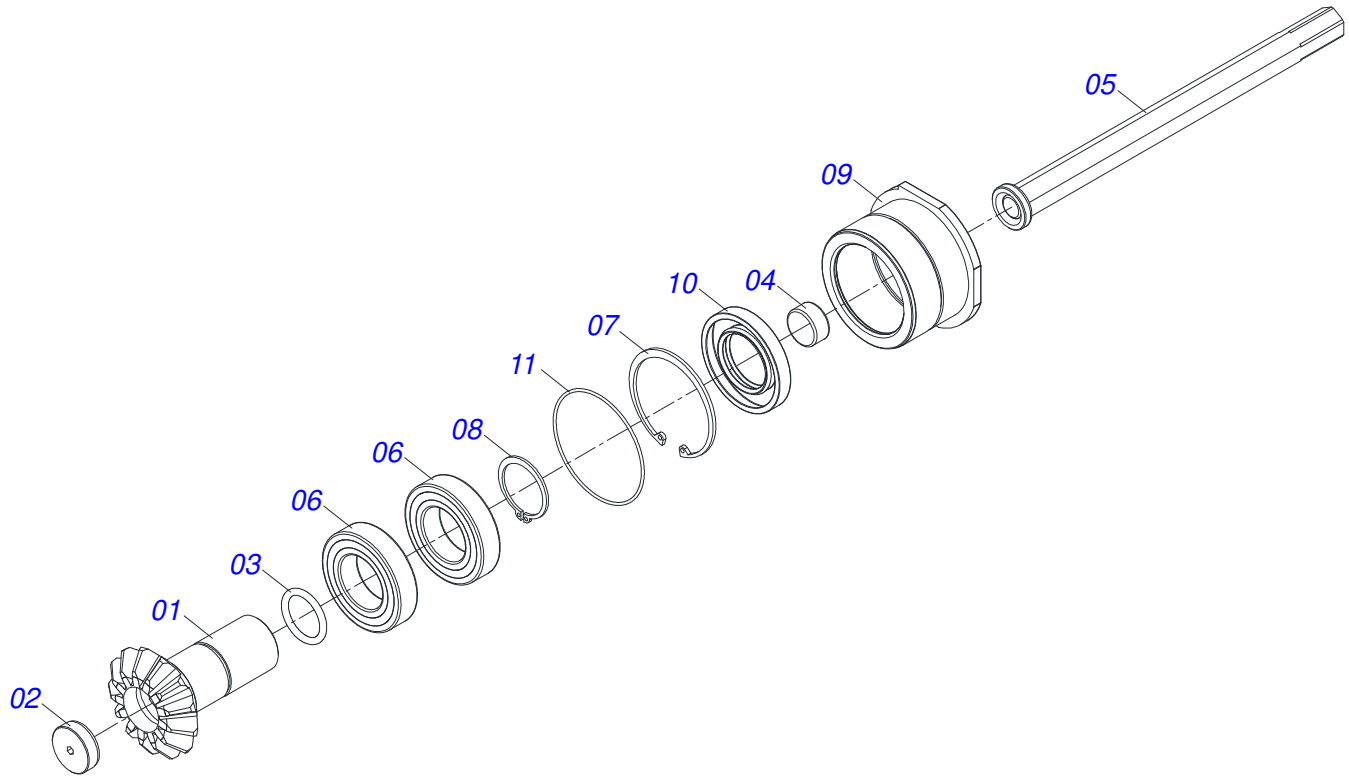

Item	Código	Descrição	Ver Pág.	QT
01	0501412827	PINHAO CONICO MOVIDO 13Z		01
02	0501411931	TAMPA FRONTAL PINHAO 13Z		01
03	0513012801	ANEL ORING 2-213 - 3,53 X 23,39 X 30,45		01
04	0513012680	IMA NEODIMIO CILINDRICO 10 X 5		01
05	0531068776	CORPO EIXO TRANSMISSAO MOLA CONDUTORA		01
06	0503019373	ROLAMENTO 6006 2RS1 NACIONAL		02
07	0503012858	ANEL RETENCAO PARA FURO 502055		01
08	0503010707	ANEL RETENTOR 501030		01
09	0501215104	LUVA CAIXA TRANSMISSAO		01
10	0513011272	RETENTOR 7435-BRG 30 X 55 X 8,00MM		01
11	0513011248	ANEL O RING 62,00 X 1,50		01

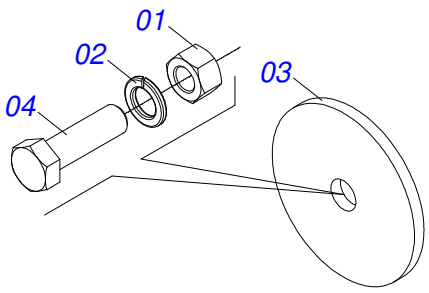

Item	Código	Descrição	Ver Pág.	QT
01	0503012531	PORCA 3/8 UNC SEXTAVADA INOX		01
02	0503012535	ARRUELA PRESSAO 3/8 INOX 1K01872		01
03	0571019051	ARRUELA FIXADOR CAIXA		01
04	0503013751	PARAFUSO 3/8 UNC X 1.1/4 CS INOX		01

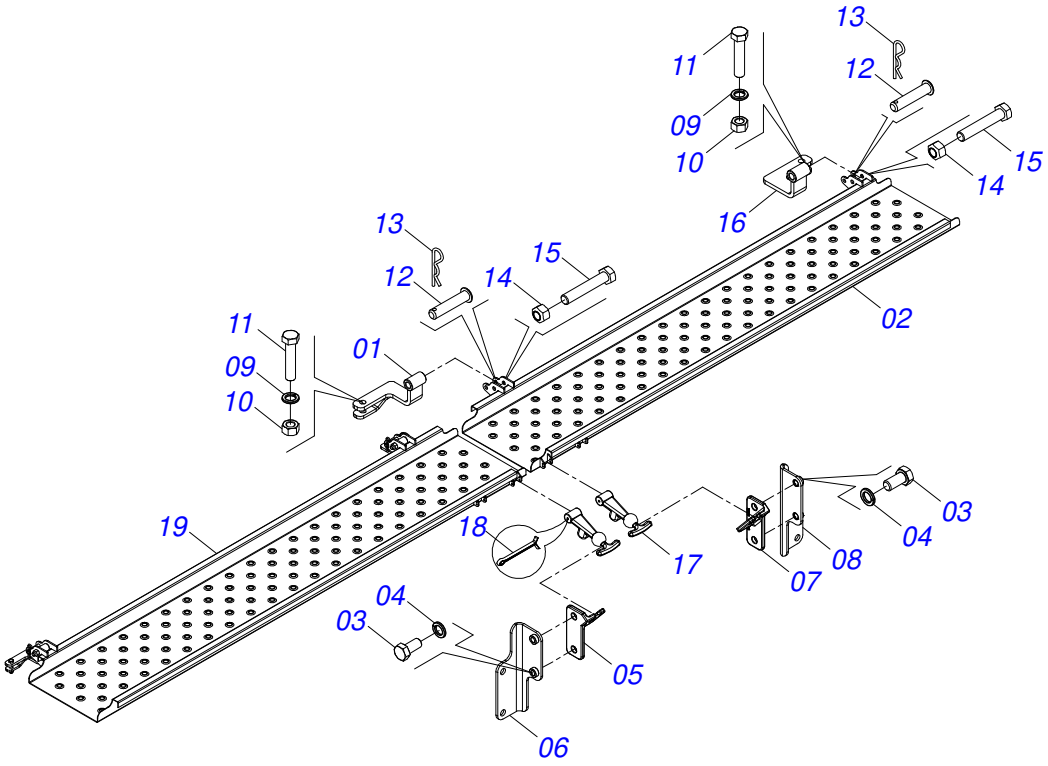

Item	Código	Descrição	Ver Pág.	QT
01	0541061396	ARTICULADOR ESQUERDO PLATAFORMA		02
02	009291	PLATAFORMA DIREITA 2015		01
03	0503010834	PARAFUSO 1/2 UNC X 1 C S G.5 ZN		04
04	0503010019	ARRUELA PRESSAO 1/2		04
05	0502012739	SUPORTE FIXADOR ESQUERDO PLATAFORMA		01
06	0541061392	GUIA DIR FIX TRAVA PLATAF MANDUI PST		01
07	0502012740	SUPORTE FIXADOR DIREITO PLATAFORMA		01
08	0541061395	GUIA ESQ FIX TRAVA PLATAF MANDUI PST		01
09	0503010025	ARRUELA PRESSAO 3/8 ZN		04
10	0503010026	PORCA SEXTAVADA 3/8 UNC G.5 ZN		04
11	0501011532	PARAFUSO 3/8 UNC X 1.3/4 C S G.2 ZN		04
12	0521010549	EIXO JUNCAO 12,70 X 60		04
13	0503030168	CUPILHA 3 X 50		04
14	0503011336	PORCA SEXTAVADA AUTOTRAVANTE MEC/TORQUE 1/2 UNC G.5 ZN		04
15	0503010741	PARAFUSO 1/2 UNC X 2.3/4 C S G.5 ZN		04
16	0541061397	ARTICULADOR DIREITO PLATAFORMA		02
17	0503011333	FIXADOR CAPA ROCADEIRA		02
18	0503010274	CONTRAPINO 5/32" X 2"		02
19	009289	PLATAFORMA ESQUERDA 2015		01

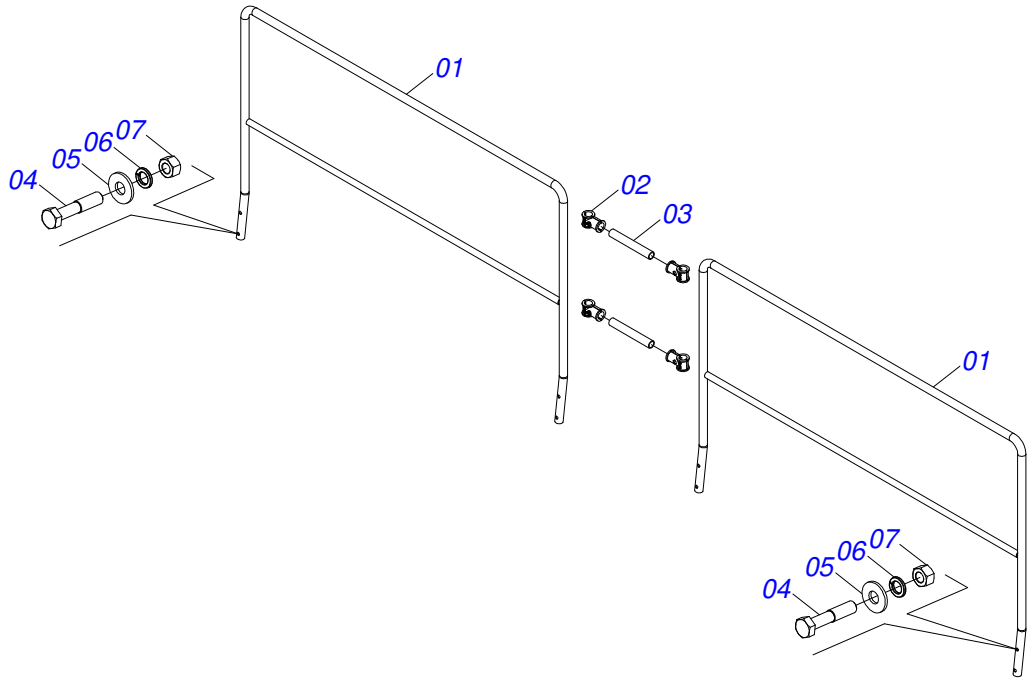

Item	Código	Descrição	Ver Pág.	QT
01	021470	CORRIMAO C/ GRAU 1842		02
02	0511059383	FIXADOR INTERNO CORRIMAO		04
03	0581012642	REFERENCIA CORRIMAO TRASEIRO		02
04	0503011172	PARAFUSO 1/2 UNC X 2.1/2 C S G.5 ZN		08
05	0511017302	ARRUELA LISA 13,50 X 32,50 X 3,0 ZN		08
06	0503010019	ARRUELA PRESSAO 1/2		08
07	0503010060	PORCA SEXTAVADA 1/2 UNC G.5		08

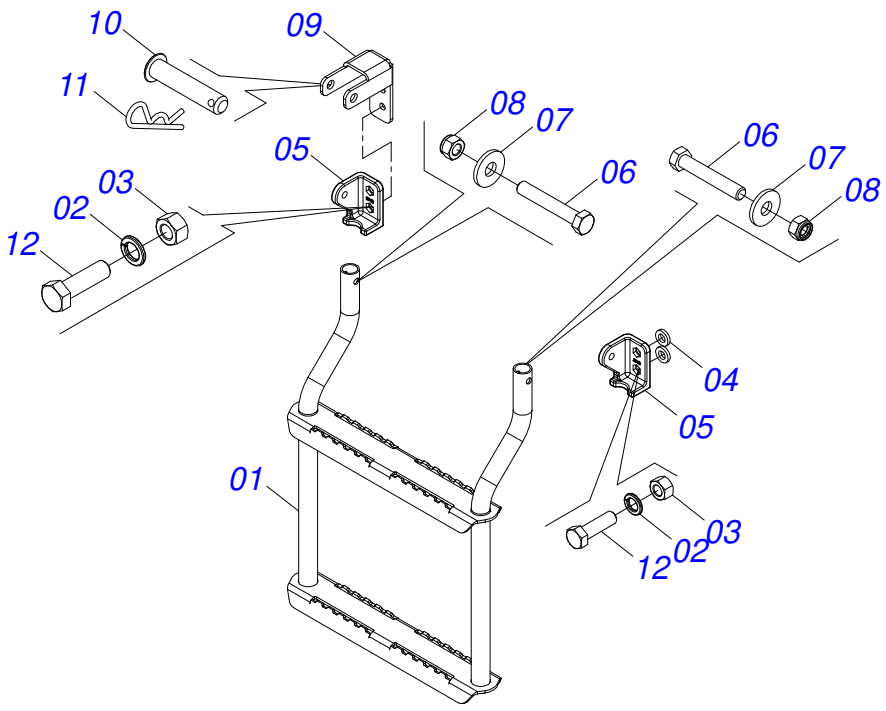

Item	Código	Descrição	Ver Pág.	QT
01	0511069636	ESCADA		01
02	0503010025	ARRUELA PRESSAO 3/8 ZN		04
03	0503010026	PORCA SEXTAVADA 3/8 UNC G.5 ZN		04
04	0501514151	ARRUELA LISA 13,5 X 25 X 4,75 ZN ULTRA F PRO CA		02
05	0502012742	SUPORTE FIXACAO ESCADA		02
06	0503011179	PARAFUSO 3/8 UNC X 2.1/4 C S G.5 ZN		02
07	0501010984	ARRUELA LISA 10,50 X 27 X 3,00		02
08	0503013357	PORCA SEXTAVADA AUTOTRAVANTE COM NYLON 3/8 UNC BAIXA G.5 ZN		02
09	013997	SUPT TRAVA ESCADA		01
10	0521010549	EIXO JUNCAO 12,70 X 60		01
11	0503030168	CUPILHA 3 X 50		01
12	0503010751	PARAFUSO 3/8 UNC X 1.1/4 CS G.5 ZN		04

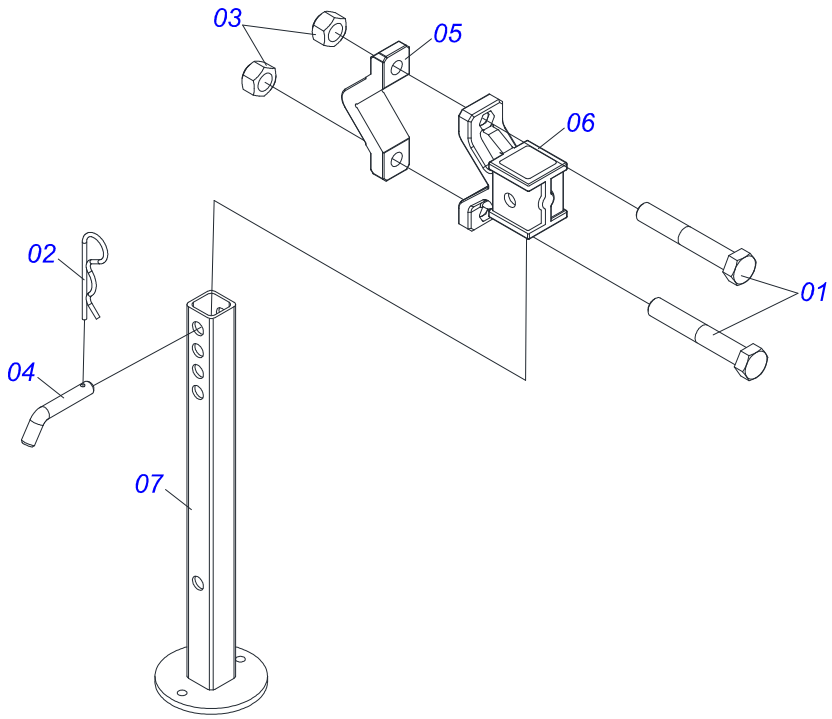

Item	Código	Descrição	Ver Pág.	QT
01	0501011543	PARAFUSO 5/8 UNC X 4 C S G.5 ZN		02
02	0503030012	CUPILHA 4 X 88		01
03	0503012412	PORCA SEXTAVADA AUTOTRAVANTE 5/8" UNC G.5 ZN		02
04	0501011075	TRAVA DESCANSO		01
05	0502010175	FIXADOR ENGATE GUIA		01
06	0502011530	SUPORTE DESCANSO		01
07	0521067869	DESCANSO 960		01

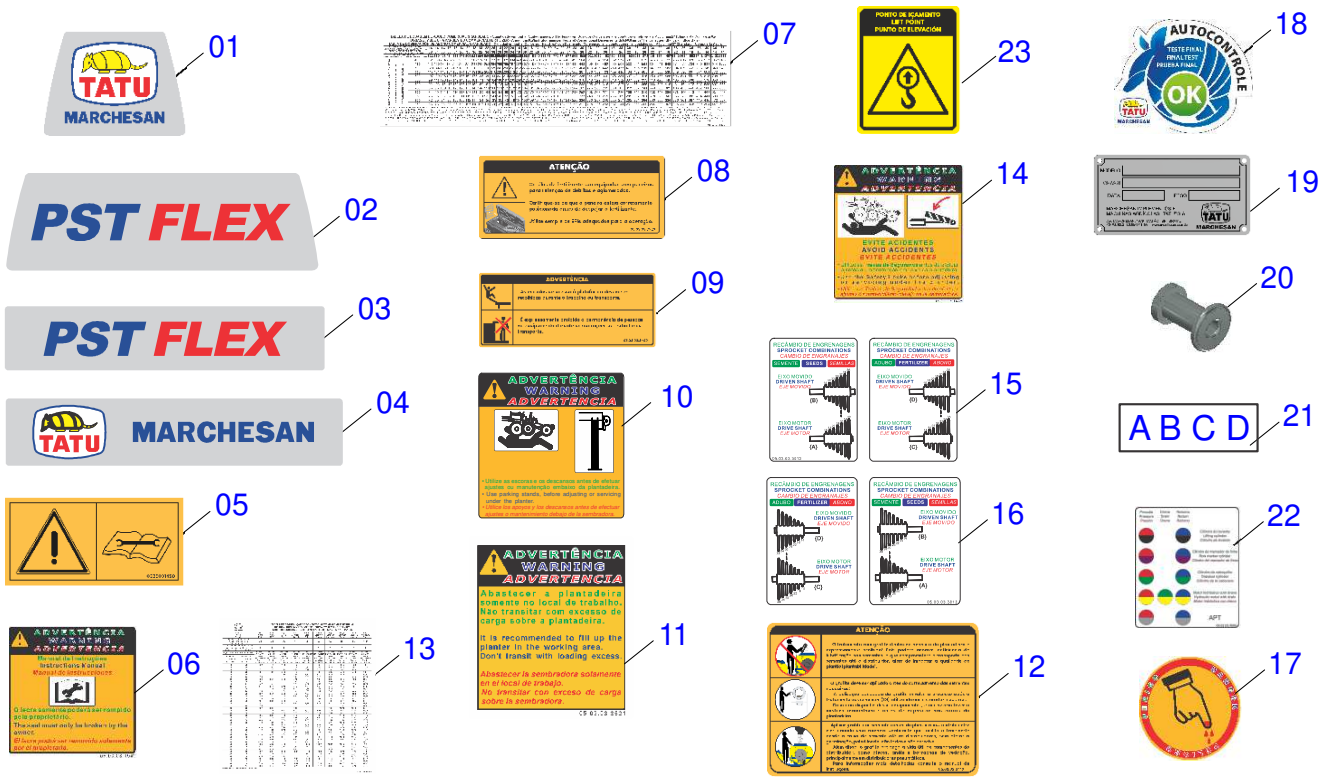

Item	Código	Descrição	Ver Pág.	QT
01	0503037620	ETIQ ADES LOGO TATU MARCHESAN 260 X 191 RESINADA		01
02	0503037616	ETIQ ADES PST FLEX 620 X 191 RESINADA		01
03	0503037586	ETIQ ADES PST FLEX 900 X 180 RESINADA		01
04	0503037624	ETIQ ADES LOGO TATU MARCHESAN 900 X 180 RESINADA		01
05	0503031428	ETIQUETA ADESIVA ATENCAO LER MANUAL		01
06	0503031942	ETIQUETA ADESIVA IMPORTANTE LACRE MANUAL		01
07	0503036539	ETIQUETA ADESIVA TABELA ADUBO DAC GRANULADO P.2		02
08	0503037523	ETIQUETA ADESIVA SILO C/PENEIRA P/FERTILIZANTES		01
09	0503038409	ETIQ ADES ATENCAO ESCADA		02
10	0503031566	ETIQUETA ADESIVA ATENCAO ESCORA/DESCANSO		02
11	0503033621	ETIQUETA ADESIVA ADVERTENCIA NAO TRANSITAR		02
12	0503038410	ETIQUETA ADESIVA ATENCAO GRAFITE		02
13	0503036270	ETIQUETA ADESIVA TABELA DISTRIBUICAO SEMENTE SIGMA/TITANIUM CONE		02
14	0503031425	ETIQUETA ADESIVA ATENCAO TRAVA RODADO		02
15	0503033012	ETIQUETA ADESIVA RECAMBIO ENGRENAGEM SEMENTE/ADUBO DIREITA		01
16	0503033013	ETIQUETA ADESIVA RECAMBIO ENGRENAGEM SEMENTE/ADUBO ESQUERDA		01
17	0503032930	ETIQUETA ADESIVO PERIGO		09
18	0503031087	ETIQUETA ADESIVA AUTO CONTROLE OK APROVADO		01
19	0503034003	ETIQUETA IDENTIFICACAO ALUMINIO MARCHESAN 61 X 118		01
20	0503010001	REBITE POP ADESIVA 423 3,2 X 5,5		04
21	0503032979	ETIQUETA ADESIVA LETRAS A B C D		02
22	0503034500	ETIQUETA ADESIVA MANOPLA CORES (PLANTADEIRA)		01
23	0503034078	ETIQUETA ADESIVA PONTOS PARA ICAMENTO		02

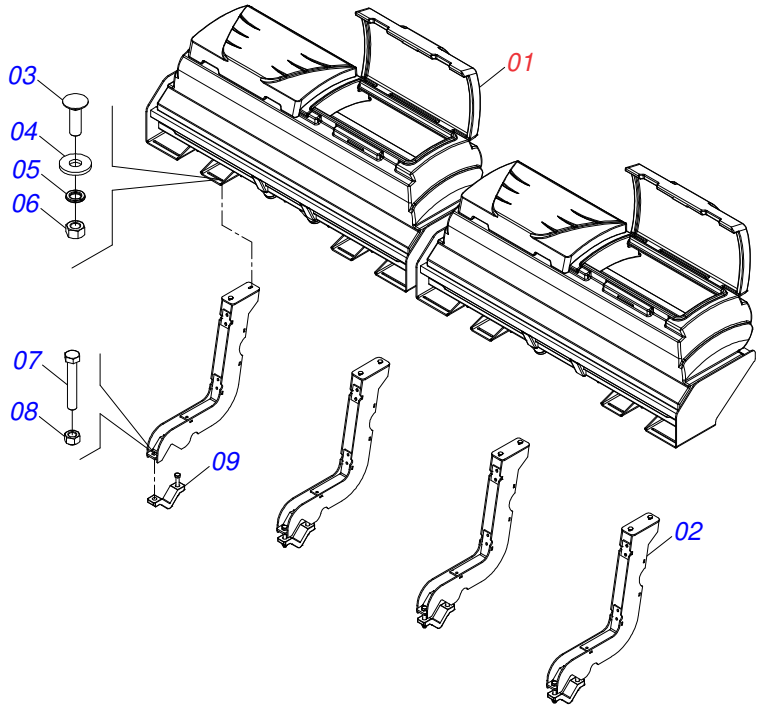

Item	Código	Descrição	Ver Pág.	QT
01	021495	CONJUNTO SM CSU 1 CX 05 - 01 CX 04	69	01
02	0521066102	TORRE APOIO SUPORTE SILO COM CSU		04
03	0501010942	PARAFUSO 3/8 UNC X 1.1/4 CAPQ G.2 ZN		08
04	0501010984	ARRUELA LISA 10,50 X 27 X 3,00		08
05	0503010025	ARRUELA PRESSAO 3/8 ZN		08
06	0503010026	PORCA SEXTAVADA 3/8 UNC G.5 ZN		08
07	0501011543	PARAFUSO 5/8 UNC X 4 C S G.5 ZN		08
08	0503012412	PORCA SEXTAVADA AUTOTRAVANTE 5/8" UNC G.5 ZN		08
09	0502010175	FIXADOR ENGATE GUIA		04

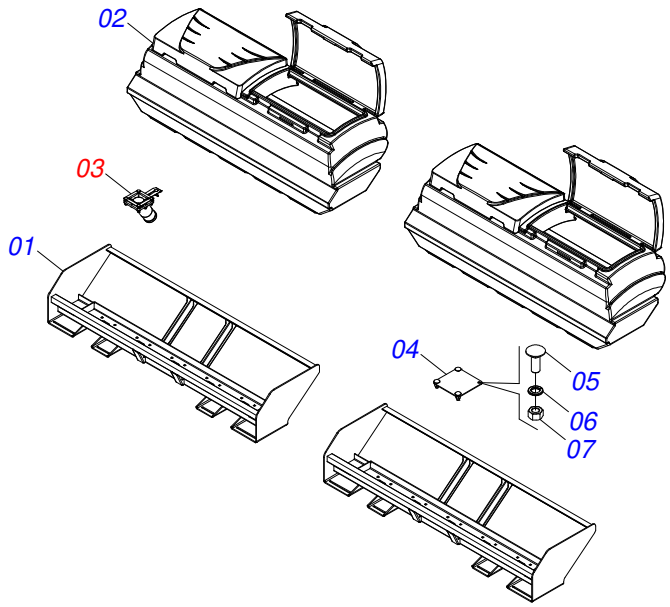

Item	Código	Descrição	Ver Pág.	QT
01	018508	SUPT CX SEM UNICA 05 BOCAS		02
02	0503061987	SILO DIANTEIRO ADUBO 5 BOCAS		02
03	0511057690	CONDUTOR SEMENTE 3" ARTICULADO	70	09
04	0571015773	TAMPAO SUPORTE		01
05	0501011643	PARAFUSO 3/8 UNC X 1 CAPQ G.2 ZN		04
06	0503010025	ARRUELA PRESSAO 3/8 ZN		04
07	0503010026	PORCA SEXTAVADA 3/8 UNC G.5 ZN		04

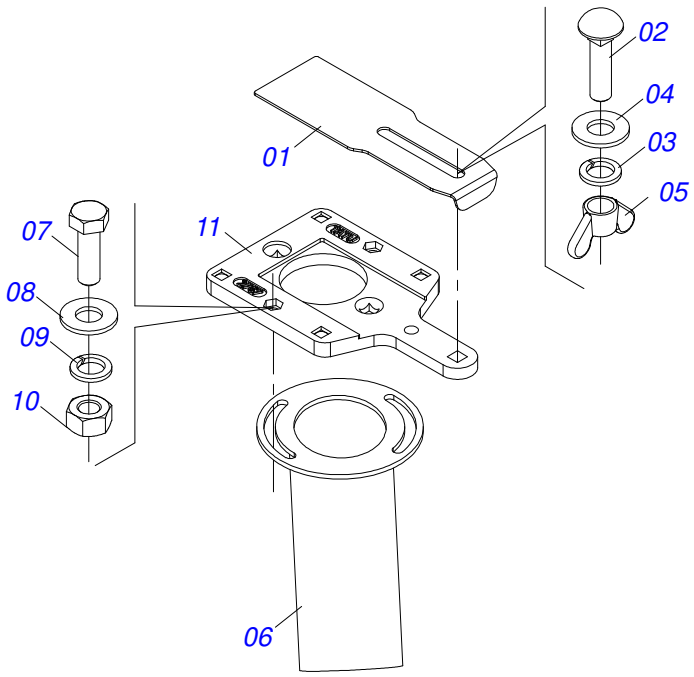

Item	Código	Descrição	Ver Pág.	QT
01	0571015779	TAMPA SUPORTE CONDUTOR ARTICULADO		01
02	0501010942	PARAFUSO 3/8 UNC X 1.1/4 CAPQ G.2 ZN		01
03	0503010025	ARRUELA PRESSAO 3/8 ZN		01
04	0501010984	ARRUELA LISA 10,50 X 27 X 3,00		01
05	0503010209	PORCA BORBOLETA 3/8 NC		01
06	0521066332	CONDUTOR COM FLANGE		01
07	0503010371	PARAFUSO 5/16 UNC X 1 C S G.5		02
08	0501010694	ARRUELA LISA 8,50 X 18 X 1,50 ZN		02
09	0503010179	ARRUELA PRESSAO 5/16 ZN 1K01528		02
10	0503010337	PORCA SEXTAVADA 5/16 UNC G.5 ZN		02
11	0502012767	SUPORTE FIXADOR CONDUTOR SEMENTE		01

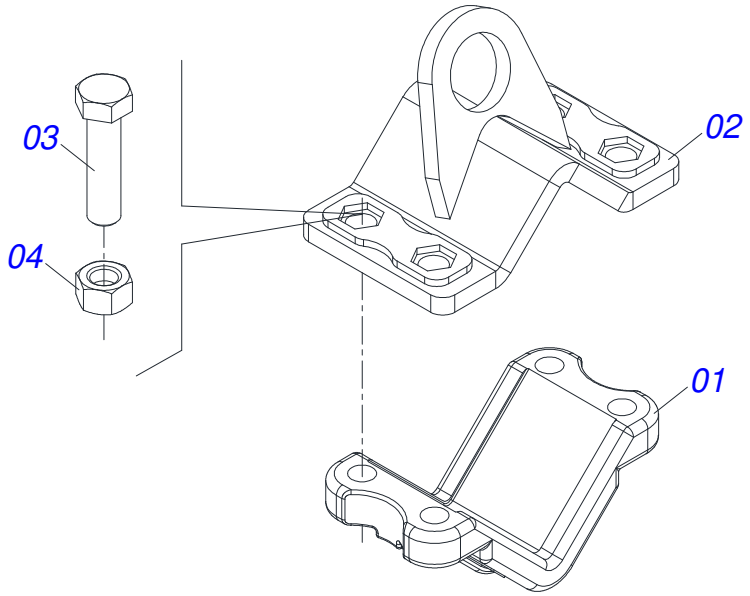

Item	Código	Descrição	Ver Pág.	QT
01	0502012789	FIXADOR SUPORTE LINHA ADUBO		01
02	0521067033	SUPORTE ICAMENTO CHASSI		01
03	0503017960	PARAFUSO 5/8 UNF 3.1/2 CS G.5 ZN		04
04	0503010811	PORCA SEXTAVADA AUTOTRAVANTE COM NYLON 5/8 UNF ALTA G.5 ZN		04

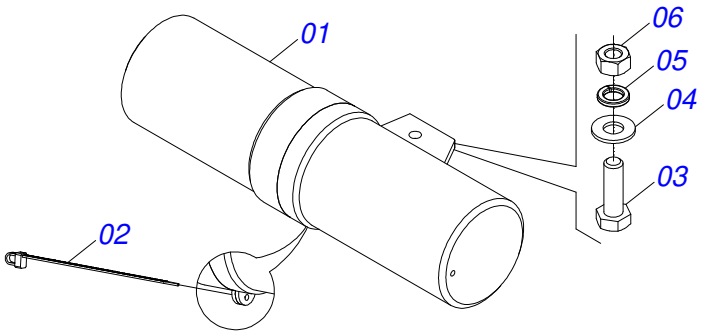

Item	Código	Descrição	Ver Pág.	QT
01	0503060100	PORTA MANUAL INSTRUCOES		01
02	0503010267	ABRACADEIRA NYLON 3,60 X 1,3 X 155 MM		01
03	0503010363	PARAFUSO 5/16 UNC X 1 C S G.2 ZN		01
04	0501010694	ARRUELA LISA 8,50 X 18 X 1,50 ZN		01
05	0503010179	ARRUELA PRESSAO 5/16 ZN 1K01528		01
06	0503010337	PORCA SEXTAVADA 5/16 UNC G.5 ZN		01

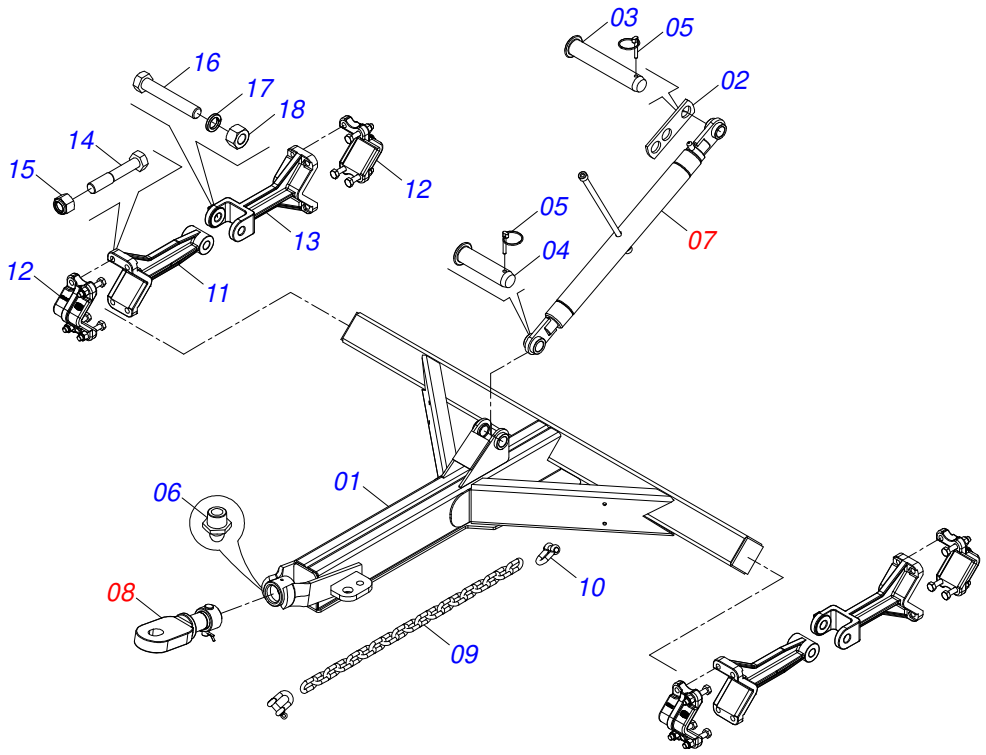

Item	Código	Descrição	Ver Pág.	QT
01	0531066914	CABECALHO		01
02	0561019087	TRAVA TRANSPORTE CABECALHO		01
03	0551014099	EIXO JUNCAO 31,75 X 185		01
04	0521010544	EIXO JUNCAO 31,75 X 125 FURO 110 ZN		01
05	0503030085	PINO TRAVA 5,7 X 40		02
06	0503010002	GRAXEIRA 1800		02
07	0511057270	EXTENSOR CABECALHO	74	01
08	0501051160	ENGATE TRATOR COMPLETO	75	01
09	0513014085	CORR SEGURANCA 5/8 X 1200 ZN		01
10	0503014321	MANILHA PARA CABO ACO 3/4 1G137544		02
11	0502012805	SUPORTE DIANTEIRO FIXO CABEÇALHO		02
12	0502012789	FIXADOR SUPORTE LINHA ADUBO		04
13	0502012806	SUPORTE TRASEIRO FIXADOR CABEÇALHO		02
14	0503017960	PARAFUSO 5/8 UNF 3.1/2 CS G.5 ZN		16
15	0503010811	PORCA SEXTAVADA AUTOTRAVANTE COM NYLON 5/8 UNF ALTA G.5 ZN		16
16	0501010191	PARAFUSO 1 UNC X 6 C S G.5 ZN		02
17	0503010012	ARRUELA PRESSAO 1 ZN 1K01602		02
18	0501010059	PORCA SEXTAVADA 1 UNC (PESADA) G.5 ZN		02

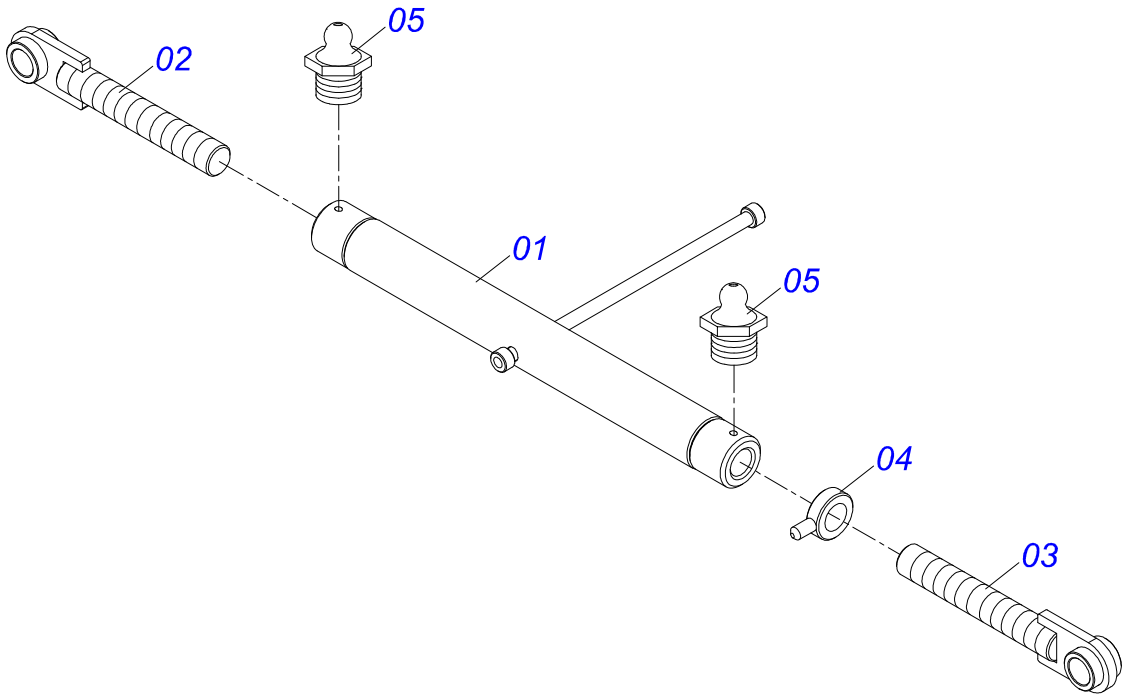

Item	Código	Descrição	Ver Pág.	QT
01	0501069529	EXTENSOR 653		01
02	0521065959	FUSO R.1.1/2 UNC DIREITO X 240		01
03	0521065960	FUSO R.1.1/2 UNC ESQUERDO X 240		01
04	0501061056	CONTRAPORCA 1.1/2" DIREITO		01
05	0503010002	GRAXEIRA 1800		02

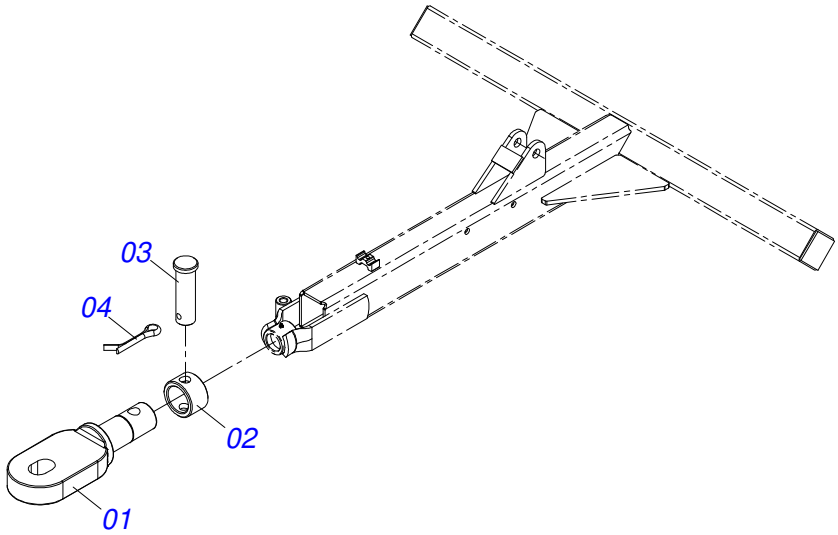

Item	Código	Descrição	Ver Pág.	QT
01	0521010681	CORPO LUVA ENGATE TRATOR		01
02	0502040556	VIRADOR ENGATE TRATOR		01
03	0521010639	EIXO JUNCAO 20,30/20,20 X 90		01
04	0503010571	CONTRAPINO 1/4 X 1.1/2		01

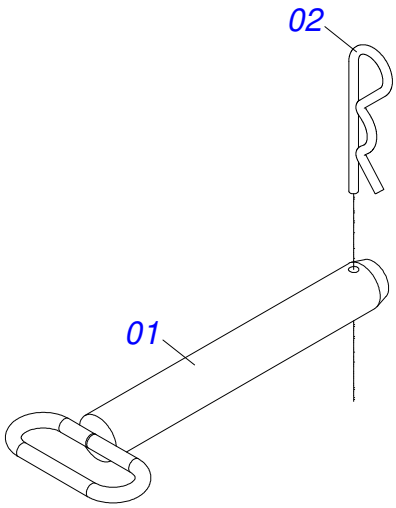

Item	Código	Descrição	Ver Pág.	QT
01	0521064036	EIXO ENGATE TRATOR		01
02	0503030012	CUPILHA 4 X 88		01

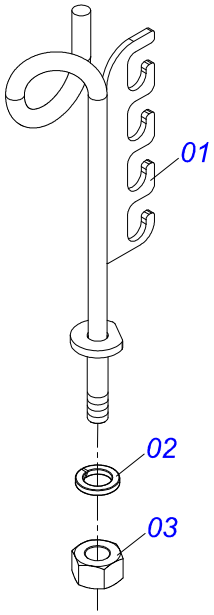

Item	Código	Descrição	Ver Pág.	QT
01	0521065611	SUPORTE MANGUEIRA 415		01
02	0503010023	ARRUELA PRESSAO 3/4 ZN		01
03	0503010014	PORCA SEXTAVADA 3/4 UNC (PESADA) G.5 ZN		01

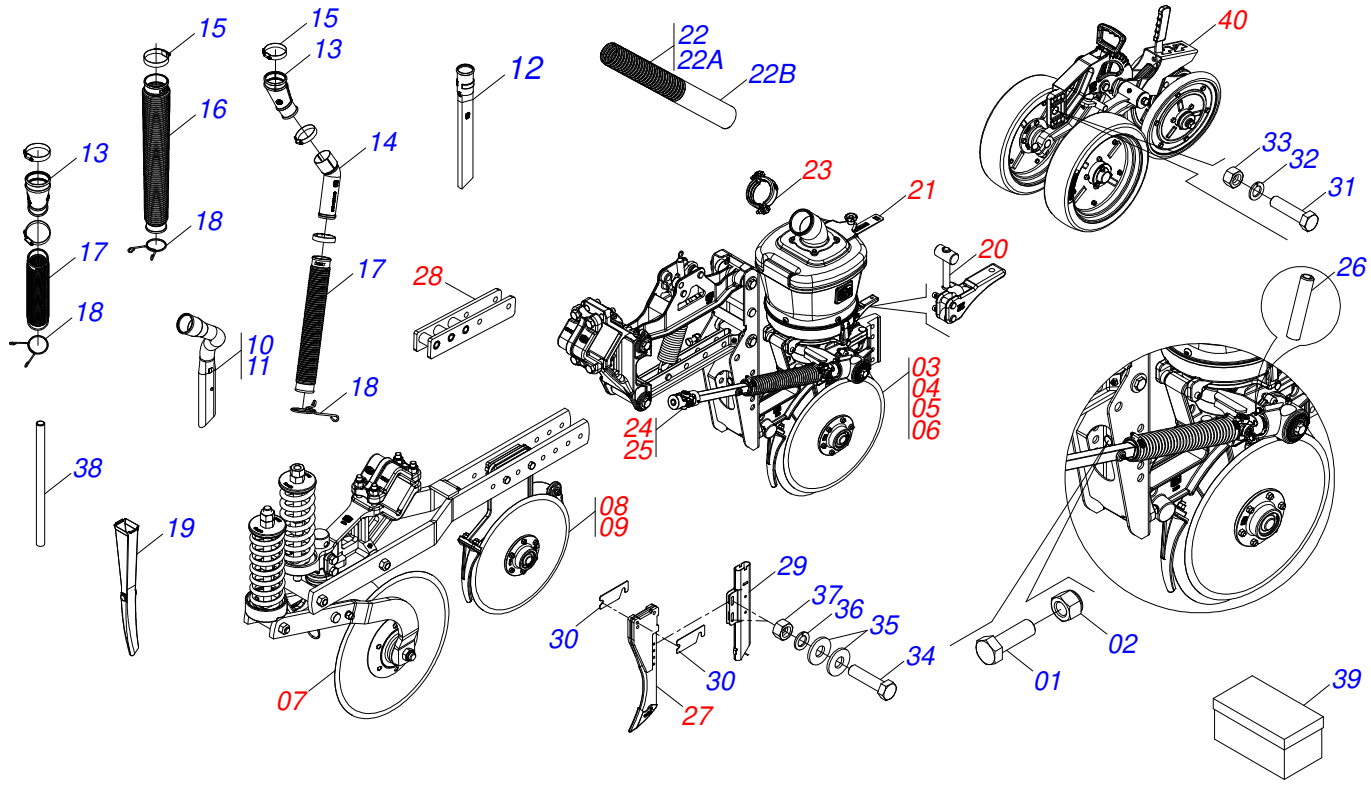

Item	Código	Descrição	Ver Pág.	QT
01	0503010920	PARAFUSO 1/2 UNC X 1.1/2 C S G.5		36
02	0503010589	PORCA SEXTAVADA AUTOTRAVANTE COM NYLON 1/2 UNC ALTA G.5 ZN		36
03	0541057372	TRASEIRA DIREITA TMC DIR	79	03
04	0541057373	TRASEIRA ESQUERDA TMC DIR	80	02
05	0541057374	TRASEIRA ESQUERDA TMC ESQ	81	02
06	0541057375	TRASEIRA DIREITA TMC ESQ	82	02
07	008183	DISCO CORTE 18 COMPL	92	09
08	0541057381	DDD ADB DIR ALTO 15 X 15 COMPL ULTRA F CL S-0225	95	04
09	0541057380	DDD ADB ESQ ALTO 15 X 15 COMPL ULTRA F CL S-0225	96	05
10	0503030391	BOCAL ADUBO DIREITO		04
11	0503030392	BOCAL ADUBO ESQUERDO		04
12	0503030520	BOCAL SD		10
13	0503036268	CONDUTOR CURVO		12
14	0503031050	CONDUTOR CURVO		01
15	0513012079	ABRACADEIRA NEW FLEX PRO 14MM		22
16	0503036220	MANGOTE 60 X 50 X 500		06
17	0503036194	MANGOTE 2 X 2 X 420		03
18	0503037049	PRENDEDOR BOCAL ADUBO 50		09
19	0503034576	BOCAL SEMENTE 475 SIGMA		09
20	020494	CONJUNTO FECHO RAPIDO 111	99	09
21	004588	SISTEMA SEMENTE SIGMA SOJA 90F 7,5 CSU	100	09
22	0531059865	CONDUTOR SEMENTE DIREITO 3 X 1500 COM PROTECAO		09
22A	0501310971	CONDUTOR SEMENTE DIREITO 3 X 1500		01
22B	1164930001	TUBO VINIL PRETO 3.1/2		02
23	0531050237	FIXADOR CONDUTOR SEMENTE 3" DIREITO	103	18
24	0541057371	CARDAN TS 16 X 540/830 C/MANGOTE	104	05
25	0541056225	CARDAN T S 16 X 665/980 C/MANGOTE	105	04
26	0503011855	PINO ELASTICO 701143 5 X 45		18
27	0521053946	HASTE ESCARIFICADORA COM BICO	106	09
28	0521057957	PROLONGADOR HASTE FIXA COM FIXACAO	107	04

Item	Código	Descrição	Ver Pág.	QT
29	0521069127	BOCAL ADUBO INFERIOR COM LINGUETA		09
30	0511017969	PLACA ESPACADORA 1,90 ZN		18
31	0503010905	PARAFUSO 1/2 UNC X 2.1/4 C S G.5 ZN		18
32	0503010019	ARRUELA PRESSAO 1/2		18
33	0503010060	PORCA SEXTAVADA 1/2 UNC G.5		18
34	0503010751	PARAFUSO 3/8 UNC X 1.1/4 CS G.5 ZN		18
35	0501010984	ARRUELA LISA 10,50 X 27 X 3,00		36
36	0503010025	ARRUELA PRESSAO 3/8 ZN		18
37	0503010026	PORCA SEXTAVADA 3/8 UNC G.5 ZN		18
38	0531013600	ALAVANCA AJUSTE PRESSAO LINHA SEMENTE		01
39	0551050963	CONJUNTO DISCO SEMENTE SIGMA SOJA 62F / MILHO 28F PST FLEX	108	09
40	0521046122	SISTEMA PROFUNDIDADE/COMPACTADORA - SPT	109	09

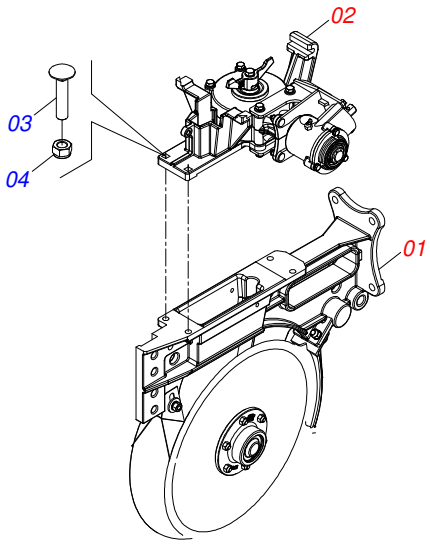

Item	Código	Descrição	Ver Pág.	QT
01	0541057377	CONJUNTO DDD DIR MEC	83	01
02	0541051935	BASE FIXACAO SISTEMA COM TMC DIREITA TITANIUM	87	01
03	0503015920	PARAFUSO 3/8 UNC X 1.3/4 CAPQ G.5 ZN		04
04	0503013357	PORCA SEXTAVADA AUTOTRAVANTE COM NYLON 3/8 UNC BAIXA G.5 ZN		04

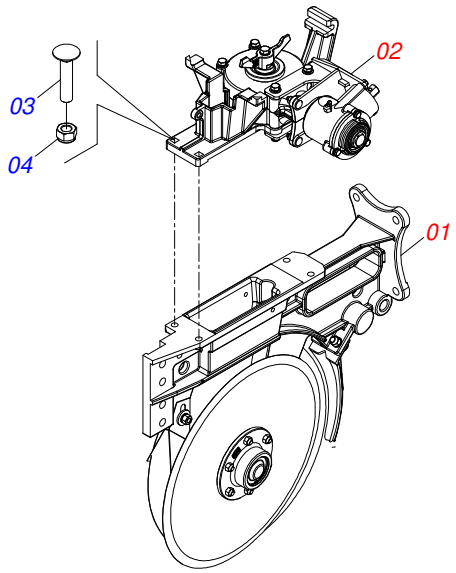

Item	Código	Descrição	Ver Pág.	QT
01	0541057376	CONJUNTO DDD ESQ MEC ULTRA F CL S-0225	84	01
02	0541051935	BASE FIXACAO SISTEMA COM TMC DIREITA TITANIUM	87	01
03	0503015920	PARAFUSO 3/8 UNC X 1.3/4 CAPQ G.5 ZN		04
04	0503013357	PORCA SEXTAVADA AUTOTRAVANTE COM NYLON 3/8 UNC BAIXA G.5 ZN		04

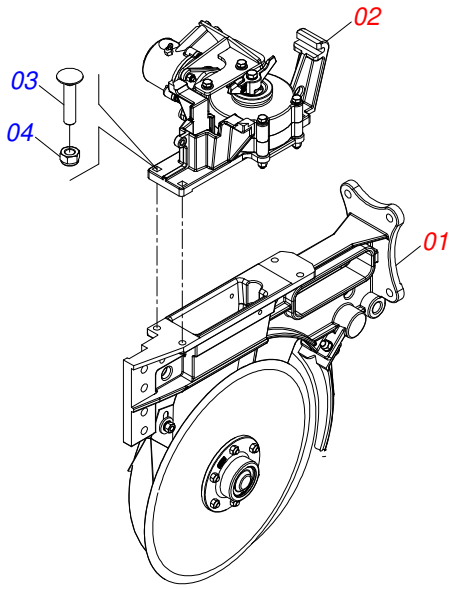

Item	Código	Descrição	Ver Pág.	QT
01	0541057376	CONJUNTO DDD ESQ MEC ULTRA F CL S-0225	84	01
02	0541051936	BASE FIXACAO SISTEMA COM TMC ESQUERDO TITANIUM	88	01
03	0503015920	PARAFUSO 3/8 UNC X 1.3/4 CAPQ G.5 ZN		04
04	0503013357	PORCA SEXTAVADA AUTOTRAVANTE COM NYLON 3/8 UNC BAIXA G.5 ZN		04

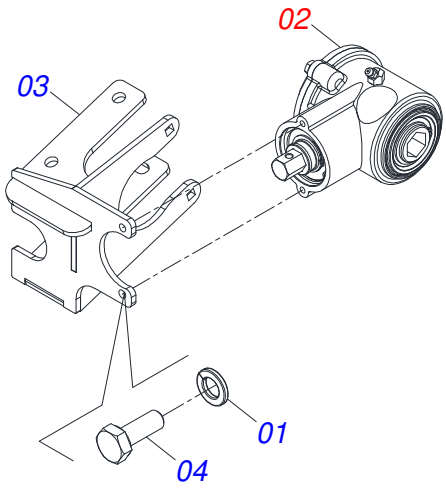

Item	Código	Descrição	Ver Pág.	QT
01	0503015110	ARRUELA PRESSAO M6		02
02	0541050061	CAIXA TRANSMISSAO SUPERIOR LINHA SEMENTE	51	01
03	0541060515	FIX DUPLO CX TMC ESQ USAP		01
04	0503011378	PARAFUSO M6 X 1 X 16 C S 8.8 ZN		02

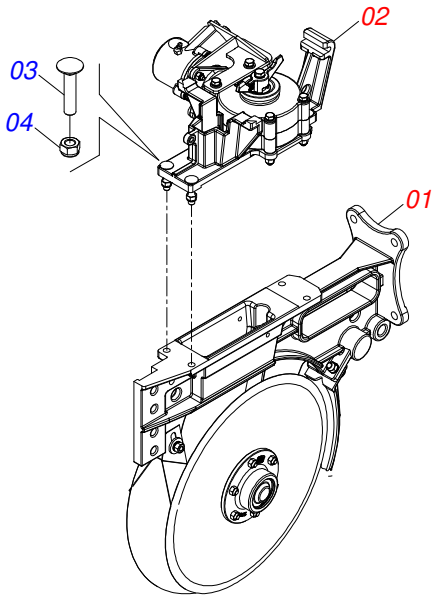

Item	Código	Descrição	Ver Pág.	QT
01	0541057377	CONJUNTO DDD DIR MEC	83	01
02	0541051936	BASE FIXACAO SISTEMA COM TMC ESQUERDO TITANIUM	88	01
03	0503015920	PARAFUSO 3/8 UNC X 1.3/4 CAPQ G.5 ZN		04
04	0503013357	PORCA SEXTAVADA AUTOTRAVANTE COM NYLON 3/8 UNC BAIXA G.5 ZN		04

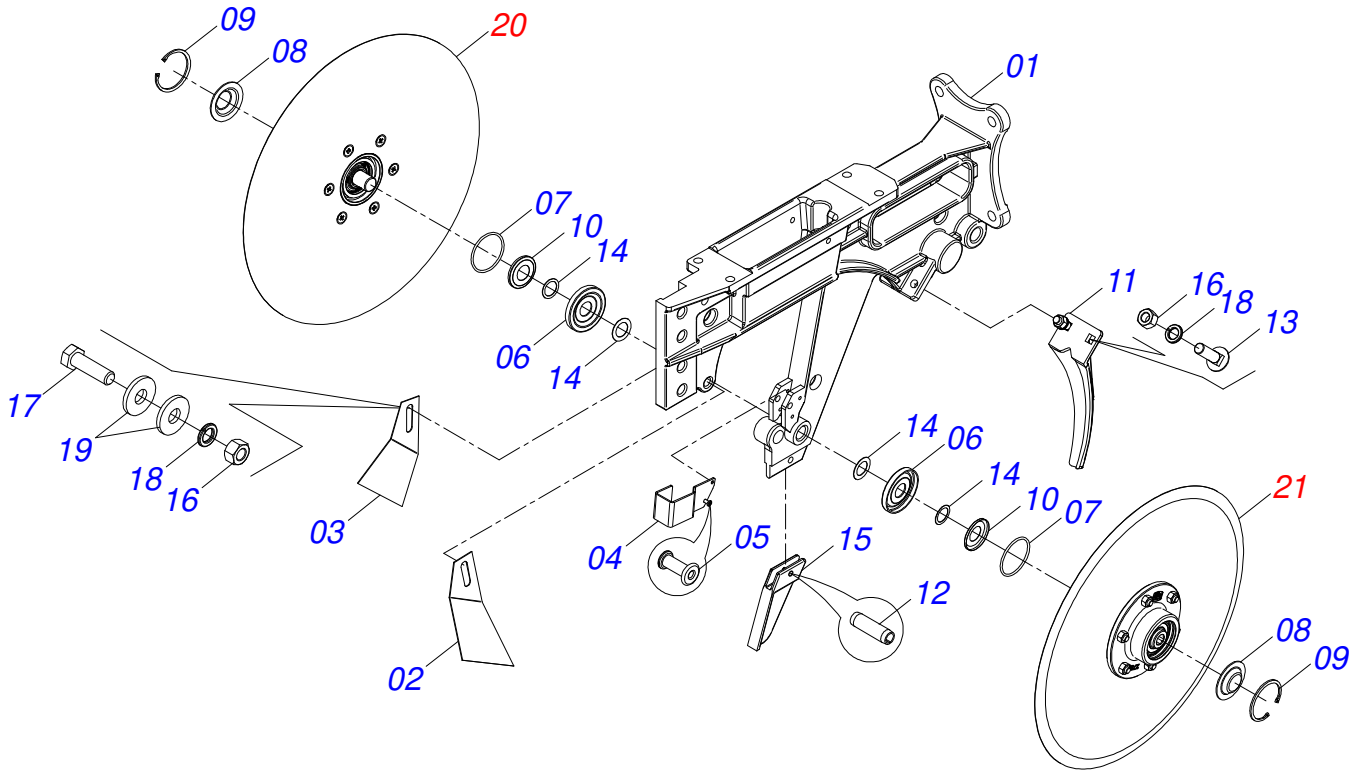

Item	Código	Descrição	Ver Pág.	QT
01	0591011773	CORPO DDD DIREITO		01
02	0561010264	LIMPADOR DISCO DUPLO DIREITO		01
03	0561010265	LIMPADOR DISCO DUPLO ESQUERDO		01
04	0501212058	GUIA CONDUTOR SEMENTE TITANIUM		01
05	0503015341	REBITE POP 4,0 X 15,0		02
06	0511011927	PORTA PO 58,50 X 19,20 X 7,50		02
07	0503014679	ANEL O RING 2-134		02
08	0571011152	TAMPA CUBO DDD MENOR		02
09	0503015081	ANEL RETENTOR PARA FURO 502052		02
10	0503034055	ANEL RETENTOR F-110390 AV NILOS		02
11	0502013203	PROTETOR FRONTAL DDD		01
12	0503011402	PINO ELASTICO 701156 6 X 20		01
13	0501010942	PARAFUSO 3/8 UNC X 1.1/4 CAPQ G.2 ZN		02
14	0511015098	ARRUELA LISA 19 X 30 X 0,50 ZN		04
15	0502012779	PROTETOR CONDUTOR PNEUMATICO		01
16	0503010026	PORCA SEXTAVADA 3/8 UNC G.5 ZN		03
17	0503010751	PARAFUSO 3/8 UNC X 1.1/4 CS G.5 ZN		01
18	0503010025	ARRUELA PRESSAO 3/8 ZN		03
19	0501010984	ARRUELA LISA 10,50 X 27 X 3,00		02
20	0521054761	CUBO BAIXO ESQUERDO DISCO 15 NAC	85	01
21	0521054760	CUBO BAIXO DIREITO DISCO 15 NAC	86	01

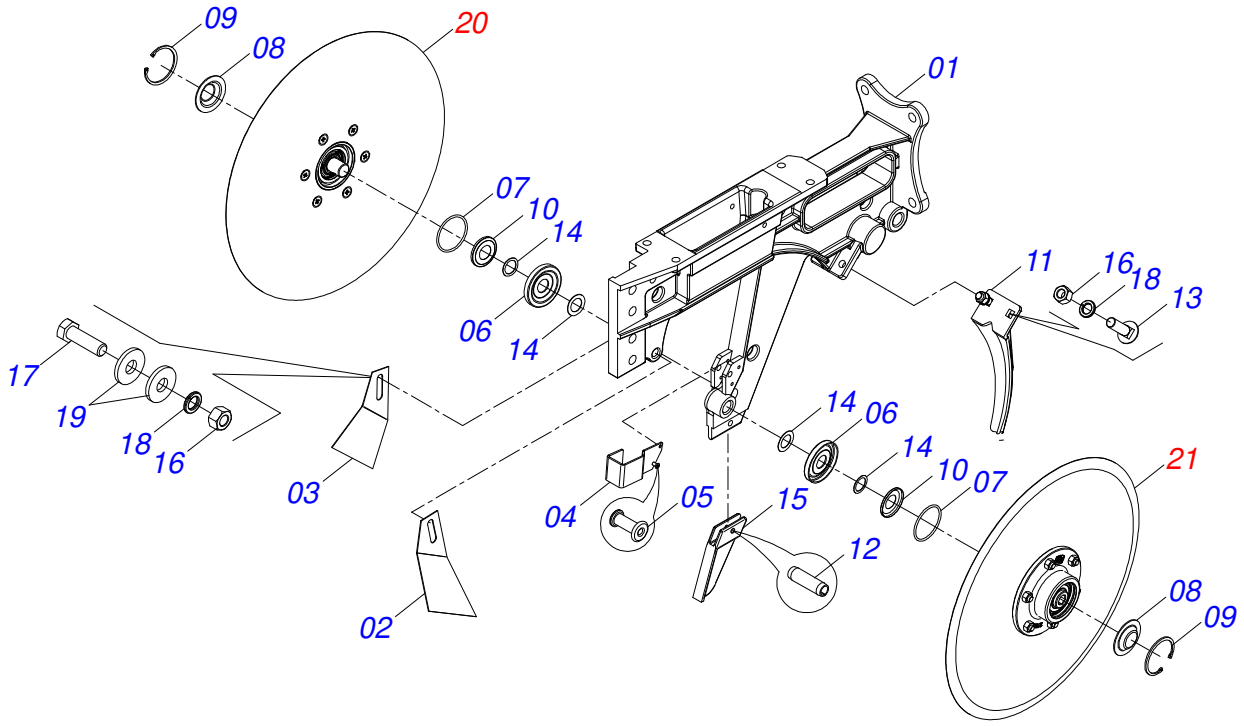

Item	Código	Descrição	Ver Pág.	QT
01	0591011772	CORPO DDD ESQUERDO		01
02	0561010264	LIMPADOR DISCO DUPLO DIREITO		01
03	0561010265	LIMPADOR DISCO DUPLO ESQUERDO		01
04	0501212058	GUIA CONDUTOR SEMENTE TITANIUM		01
05	0503015341	REBITE POP 4,0 X 15,0		02
06	0511011927	PORTA PO 58,50 X 19,20 X 7,50		02
07	0503014679	ANEL O RING 2-134		02
08	0571011152	TAMPA CUBO DDD MENOR		02
09	0503015081	ANEL RETENTOR PARA FURO 502052		02
10	0503034055	ANEL RETENTOR F-110390 AV NILOS		02
11	0502013203	PROTETOR FRONTAL DDD		01
12	0503011402	PINO ELASTICO 701156 6 X 20		01
13	0501010942	PARAFUSO 3/8 UNC X 1.1/4 CAPQ G.2 ZN		02
14	0511015098	ARRUELA LISA 19 X 30 X 0,50 ZN		04
15	0502012779	PROTETOR CONDUTOR PNEUMATICO		01
16	0503010026	PORCA SEXTAVADA 3/8 UNC G.5 ZN		03
17	0503010751	PARAFUSO 3/8 UNC X 1.1/4 CS G.5 ZN		01
18	0503010025	ARRUELA PRESSAO 3/8 ZN		03
19	0501010984	ARRUELA LISA 10,50 X 27 X 3,00		02
20	0521054761	CUBO BAIXO ESQUERDO DISCO 15 NAC	85	01
21	0521054760	CUBO BAIXO DIREITO DISCO 15 NAC	86	01

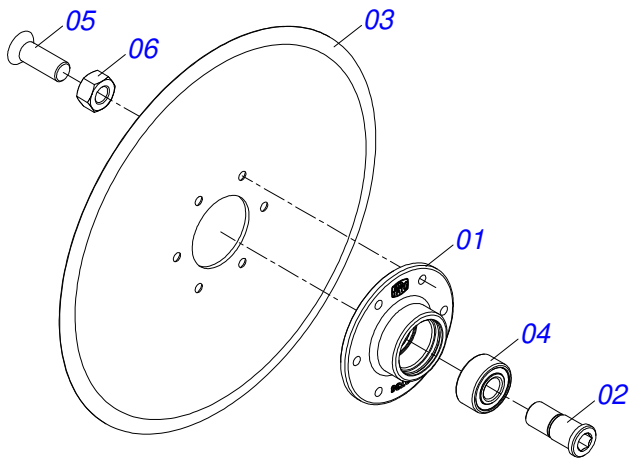

Item	Código	Descrição	Ver Pág.	QT
01	0502012736	CUBO BAIXO DDD ADUBO		01
02	0571011151	EIXO ESQUERDA CUBO DDD MENOR		01
03	0603022042	DPL15X4 C1,2AFSFR68,5+6FR D342 TATU		01
04	0503019342	ROLAMENTO 5204 KP52 R A116 (PEER)		01
05	0503010546	PARAFUSO 5/16 UNC X 7/8 CE PHILLIPS G5 ZN		06
06	0503010337	PORCA SEXTAVADA 5/16 UNC G.5 ZN		06

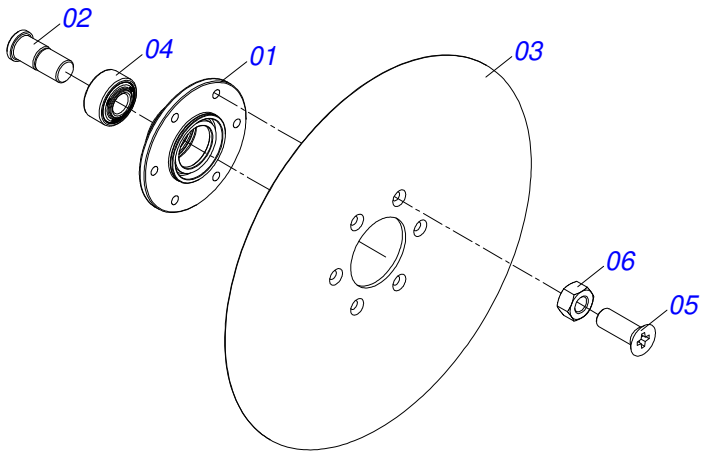

Item	Código	Descrição	Ver Pág.	QT
01	0502012736	CUBO BAIXO DDD ADUBO		01
02	0571011150	EIXO DIREITO CUBO DDD MENOR		01
03	0603022042	DPL15X4 C1,2AFSFR68,5+6FR D342 TATU		01
04	0503019342	ROLAMENTO 5204 KP52 R A116 (PEER)		01
05	0503010546	PARAFUSO 5/16 UNC X 7/8 CE PHILLIPS G5 ZN		06
06	0503010337	PORCA SEXTAVADA 5/16 UNC G.5 ZN		06

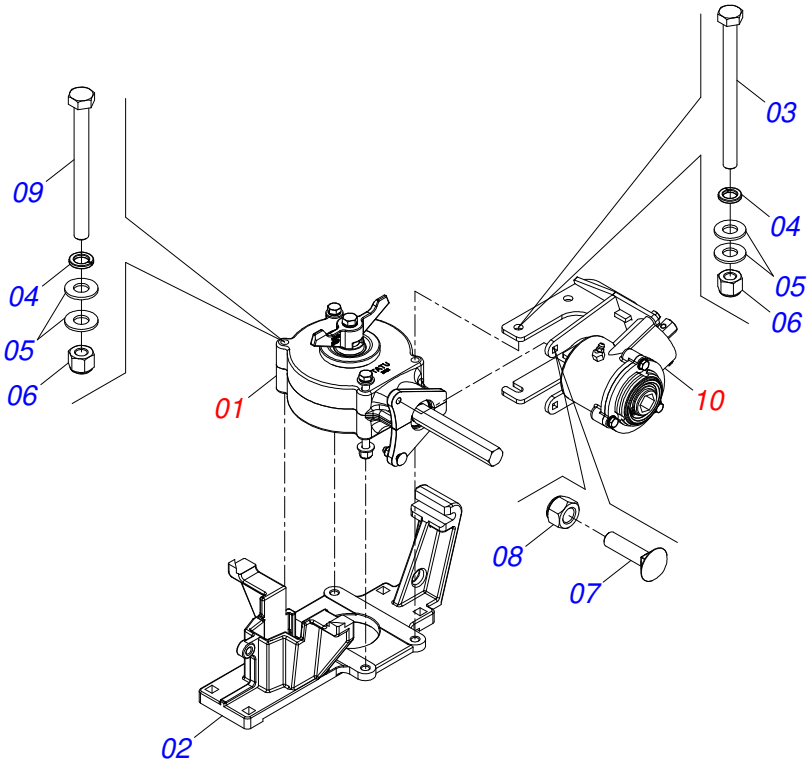

Item	Código	Descrição	Ver Pág.	QT
01	0541051747	CAIXA TRANSMISSAO UNILATERAL INVERTIDA SIGMA V3 TMC	89	01
02	0501416806	BASE FIX SIST TMC TIT		01
03	0503013096	PARAFUSO 5/16 UNC X 4 C S G.5 ZN		02
04	0503010179	ARRUELA PRESSAO 5/16 ZN 1K01528		04
05	0501010694	ARRUELA LISA 8,50 X 18 X 1,50 ZN		08
06	0503013759	PORCA SEXTAVADA AUTOTRAVANTE COM NYLON 5/16 UNC ALTA G.5 ZN		04
07	0513011980	PARAFUSO 1/4 UNC X 1 CAPQ G2 ZN		02
08	0503014876	PORCA SEXTAVADA AUTOTRAVANTE COM NYLON 1/4 UNC ALTA G.5 ZN		02
09	0503010848	PARAFUSO 5/16 UNC X 3.1/2 C S G.5 ZN		02
10	0541056311	CAIXA TRANSMISSAO DIREITA MONTADA TMC USAP	90	01

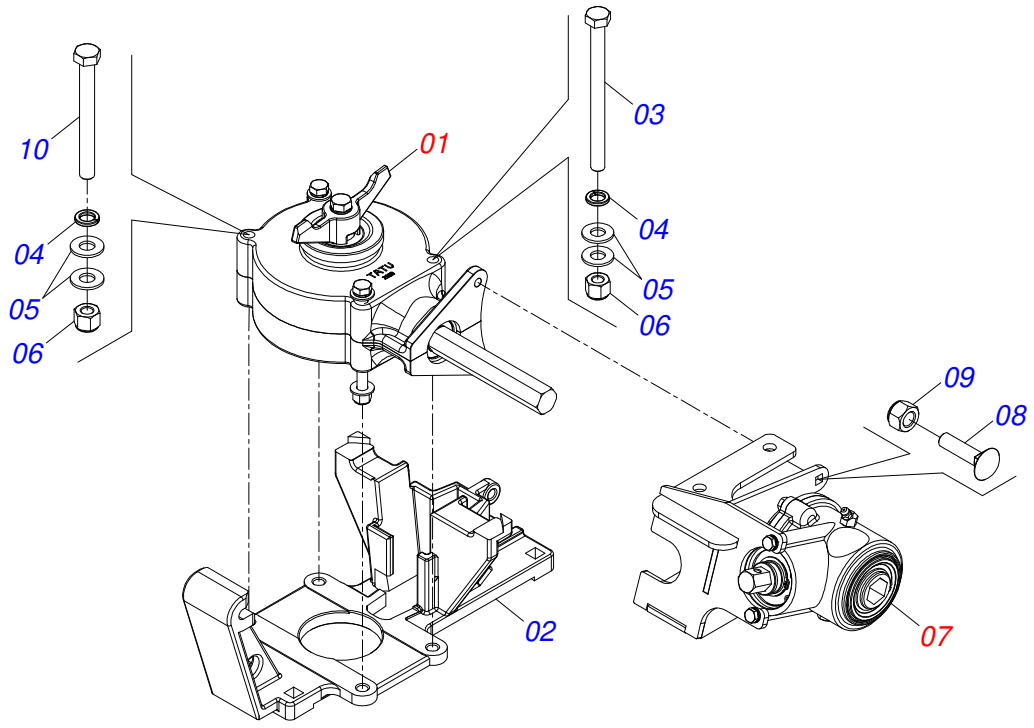

Item	Código	Descrição	Ver Pág.	QT
01	0541050098	CAIXA TRANSMISSAO UNILATERAL	91	01
02	0501416806	BASE FIX SIST TMC TIT		01
03	0503013096	PARAFUSO 5/16 UNC X 4 C S G.5 ZN		02
04	0503010179	ARRUELA PRESSAO 5/16 ZN 1K01528		04
05	0501010694	ARRUELA LISA 8,50 X 18 X 1,50 ZN		08
06	0503013759	PORCA SEXTAVADA AUTOTRAVANTE COM NYLON 5/16 UNC ALTA G.5 ZN		04
07	0541056312	CX TRANSM ESQ MONTADA TMC USAP	82	01
08	0513011980	PARAFUSO 1/4 UNC X 1 CAPQ G2 ZN		02
09	0503014876	PORCA SEXTAVADA AUTOTRAVANTE COM NYLON 1/4 UNC ALTA G.5 ZN		02
10	0503010848	PARAFUSO 5/16 UNC X 3.1/2 C S G.5 ZN		02

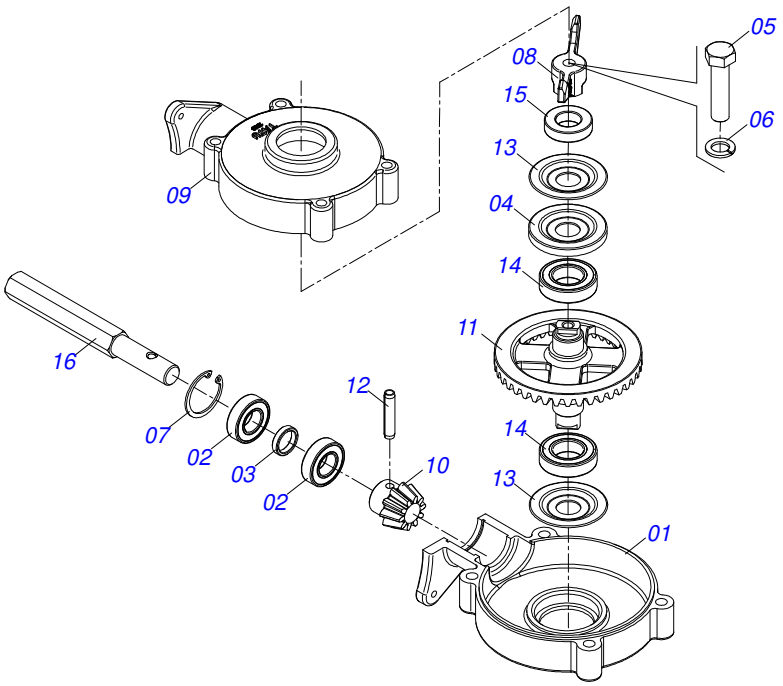

Item	Código	Descrição	Ver Pág.	QT
01	0502012932	LATERAL MENOR CAIXA TRANSMISSAO		01
02	0503017046	ROLAMENTO 6003 2RS1		02
03	0591011322	LUVA ESPACADORA		01
04	0581019168	PORTA PO		01
05	0503010751	PARAFUSO 3/8 UNC X 1.1/4 CS G.5 ZN		01
06	0503010025	ARRUELA PRESSAO 3/8 ZN		01
07	0503011945	ANEL RETENTOR PARA FURO 502035		01
08	0502012919	ARRASTADOR		01
09	0502012933	LATERAL MAIOR CAIXA TRANSMISSAO		01
10	0502012930	ENGRENAGEM CONICA 10Z		01
11	0502012931	COROA CONICA 34 DENTES		01
12	0503010585	PINO ELASTICO 701161 6 X 30		01
13	0503017022	ANEL NILOS 6005 ZJV		02
14	0503019356	ROLAMENTO 6005 2RS1 NAC		02
15	0591015036	LUVA CAIXA TRANSMISSAO UNILATERAL		01
16	0501311539	EIXO PINHAO 170		01

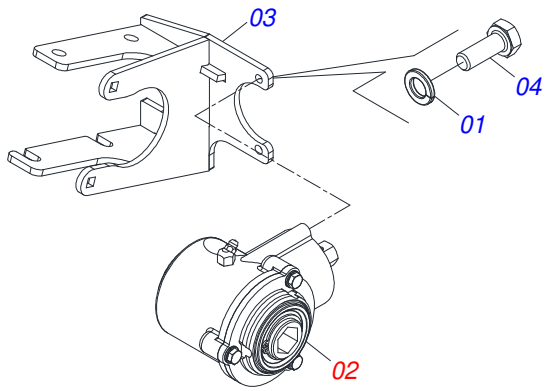

Item	Código	Descrição	Ver Pág.	QT
01	0503015110	ARRUELA PRESSAO M6		02
02	0541050061	CAIXA TRANSMISSAO SUPERIOR LINHA SEMENTE	51	01
03	0541060555	FIX DUPLO CX TMC DIR USAP		01
04	0503011378	PARAFUSO M6 X 1 X 16 C S 8.8 ZN		02

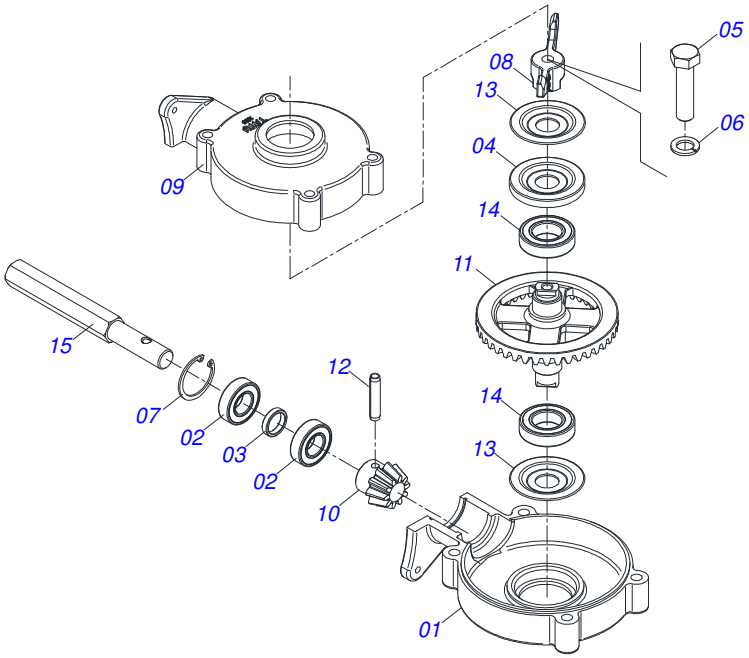

Item	Código	Descrição	Ver Pág.	QT
01	0502012932	LATERAL MENOR CAIXA TRANSMISSAO		01
02	0503017046	ROLAMENTO 6003 2RS1		02
03	0591011322	LUVA ESPACADORA		01
04	0581019168	PORTA PO		01
05	0503010751	PARAFUSO 3/8 UNC X 1.1/4 CS G.5 ZN		01
06	0503010025	ARRUELA PRESSAO 3/8 ZN		01
07	0503011945	ANEL RETENTOR PARA FURO 502035		01
08	0502012919	ARRASTADOR		01
09	0502012933	LATERAL MAIOR CAIXA TRANSMISSAO		01
10	0502012930	ENGRENAGEM CONICA 10Z		01
11	0502012931	COROA CONICA 34 DENTES		01
12	0503010585	PINO ELASTICO 701161 6 X 30		01
13	0503017022	ANEL NILOS 6005 ZJV		02
14	0503019356	ROLAMENTO 6005 2RS1 NAC		02
15	0501311539	EIXO PINHAO 170		01

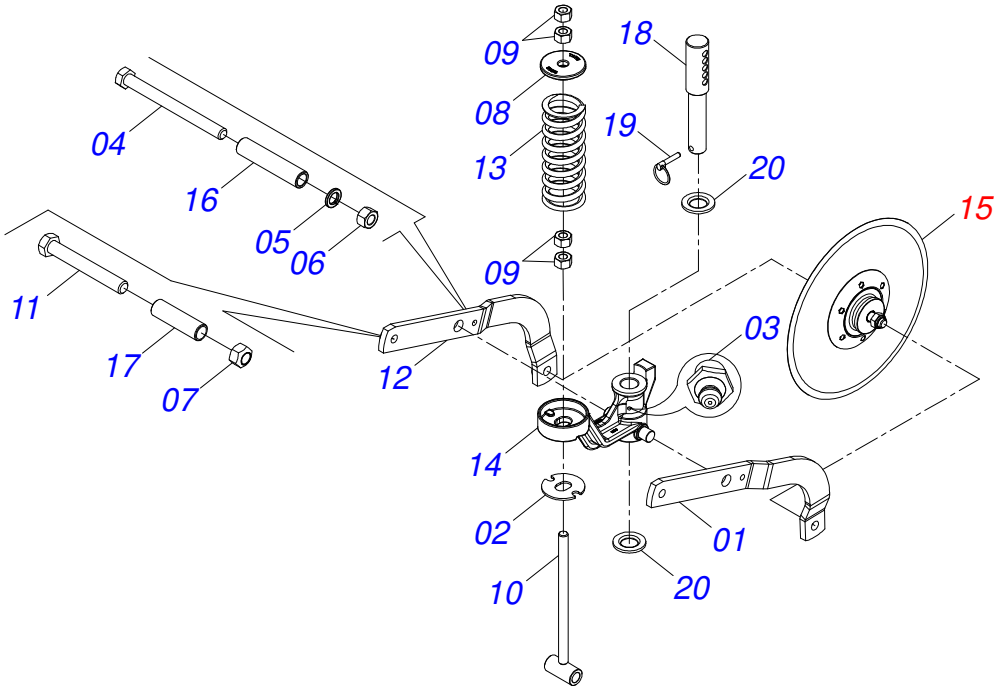

Item	Código	Descrição	Ver Pág.	QT
01	0571018989	BRACO ESQUERDO DISCO		01
02	0571019032	ARRUELA APOIO MOLA DC		01
03	0503010002	GRAXEIRA 1800		01
04	0503011411	PARAFUSO 1/2 UNC X 5.1/2 C S G.5 ZN		01
05	0503010019	ARRUELA PRESSAO 1/2		01
06	0503010060	PORCA SEXTAVADA 1/2 UNC G.5		01
07	0503011255	PORCA SEXTAVADA AUTOTRAVANTE MEC/TORQUE 3/4 UNC G.5 ZN		01
08	0502012813	ARRUELA ENCOSTO MOLA		01
09	0503010417	PORCA SEXTAVADO 7/8 UNC (PESADA) G.5 ZN		04
10	0521066743	REGULADOR MOLA		01
11	0513010547	PARAFUSO 3/4 UNC X 5.1/2 CS G.5 ZN		01
12	0521065978	BRACO DIREITO DISCO COM ARRUELA TRAVA		01
13	042034	MOLA COMPR 100 X 265 X 14,30 CA		01
14	0502012790	SUPORTE DISCO		01
15	0511056910	CAIXA DISCO CORTE 18	93	01
16	0571019035	LUVA APOIO BRACOS DC PST PLUS FLEX		01
17	0521010452	LUVA 19,5 X 25 X 86,30/86,00		01
18	0571019033	EIXO FIX DC PST PLUS FLEX		01
19	0503030430	PINO TRAVA 7/16 X 50		01
20	0571019034	ARRUELA ENCOSTO EIXO DC		02

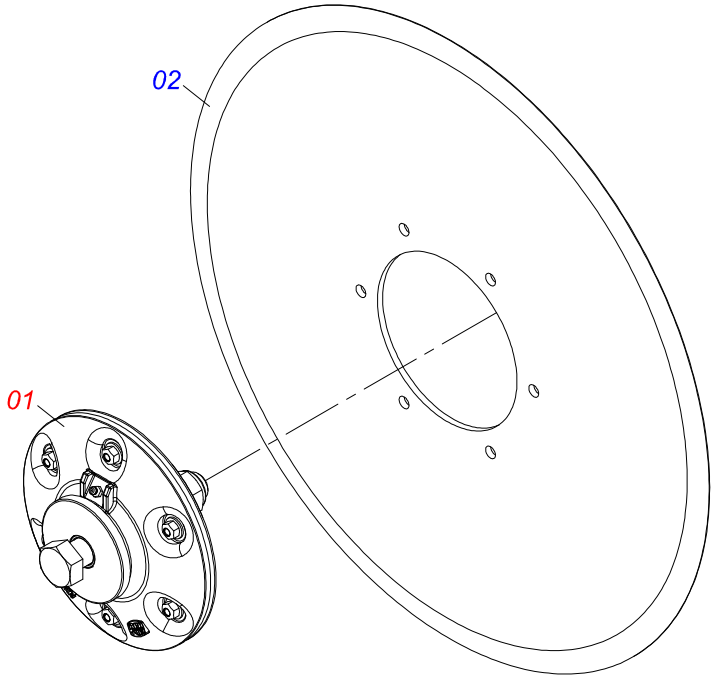

Item	Código	Descrição	Ver Pág.	QT
01	0511056909	CAIXA DISCO CORTE SEM DISCO	94	01
02	0603026013	DPL18X4,5 AFDFR123+6FR D476 TATU		01

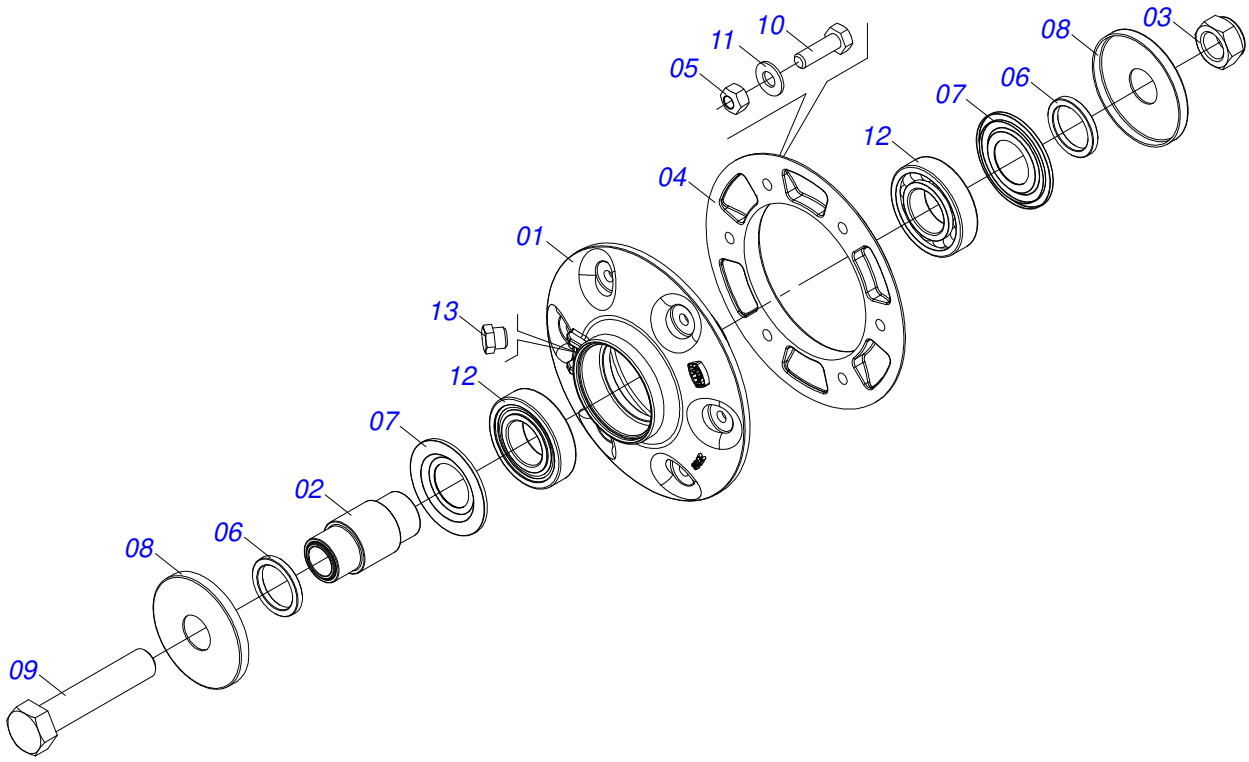

Item	Código	Descrição	Ver Pág.	QT
01	0502012793	CAIXA DISCO		01
02	0571018047	EIXO CAIXA DISCO CORTE		01
03	0503017755	PORCA SEXTAVADO AUTOTRAVANTE COM NYLON 7/8 UNF BAIXA G.5 ZN		01
04	0502020641	FLANGE DISCO CORTE		01
05	0503013816	PORCA SEXTAVADO AUTOTRAVANTE MEC/TORQUE 5/16 UNC G.5 ZN		06
06	0571018048	ARRUELA ENCOSTO CAIXA DISCO CORTE		02
07	0503064620	ANEL NILOS 6207 AK		02
08	0571018049	PORTA PO		02
09	0581010575	PARAFUSO 7/8 X 145 UNF C S G.5 ZN		01
10	0503010371	PARAFUSO 5/16 UNC X 1 C S G.5		06
11	0501010694	ARRUELA LISA 8,50 X 18 X 1,50 ZN		06
12	0513012767	ROLAMENTO 6207 RS1 NACIONAL		02
13	0511017907	BUJAO 1/8 BSPT X 6		01

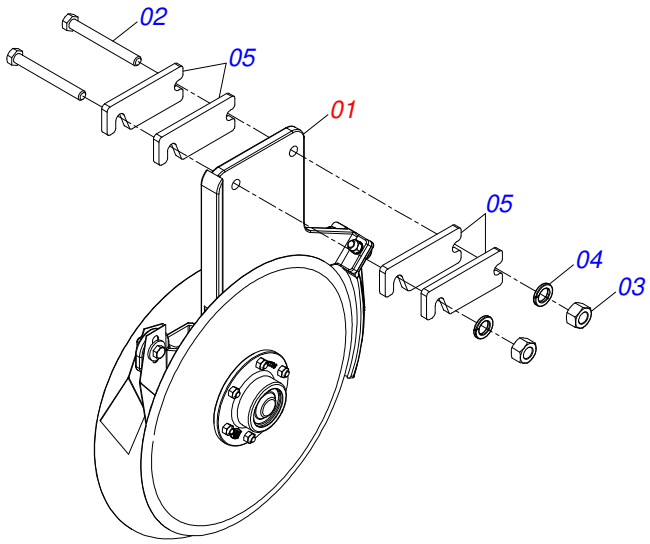

Item	Código	Descrição	Ver Pág.	QT
01	0541057383	DDD ADB DIR ALTO 15 X 15 ULTRA F CL S-0225	97	01
02	0503010706	PARAFUSO 1/2 UNC X 4.1/2 C S G.5 ZN		02
03	0503010060	PORCA SEXTAVADA 1/2 UNC G.5		02
04	0503010019	ARRUELA PRESSAO 1/2		02
05	0511018662	PLACA ESPACADORA 9,50		04

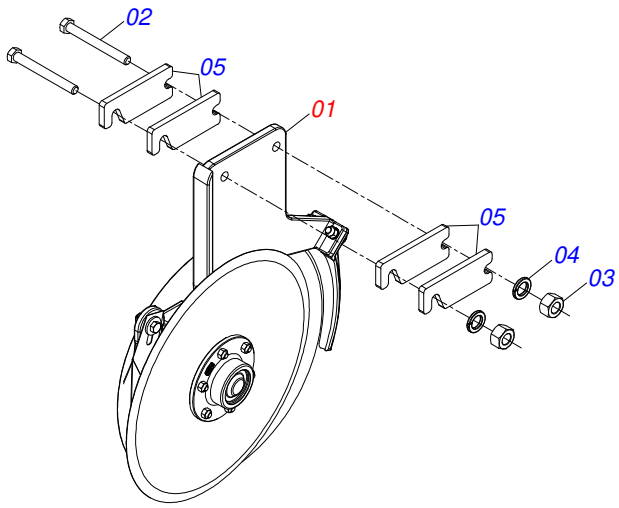

Item	Código	Descrição	Ver Pág.	QT
01	0541057382	DDD ADB ESQ ALTO 15 X 15 ULTRA F CL S-0225	98	01
02	0503010706	PARAFUSO 1/2 UNC X 4.1/2 C S G.5 ZN		02
03	0503010060	PORCA SEXTAVADA 1/2 UNC G.5		02
04	0503010019	ARRUELA PRESSAO 1/2		02
05	0511018662	PLACA ESPACADORA 9,50		04

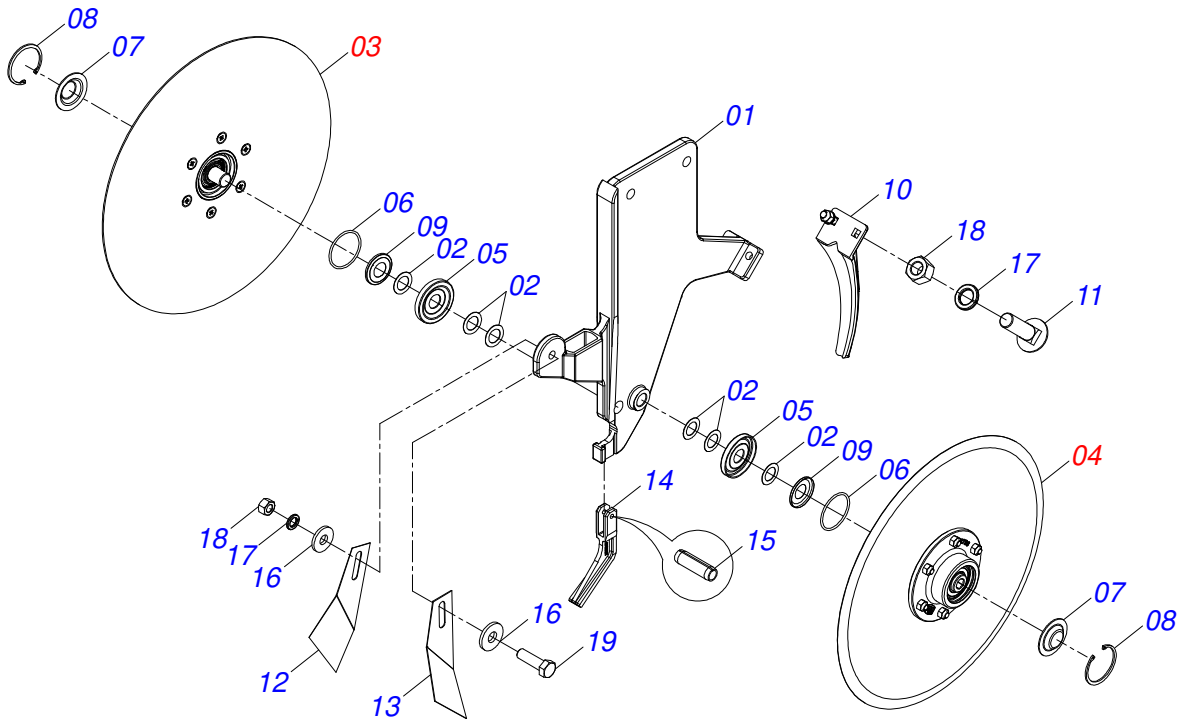

Item	Código	Descrição	Ver Pág.	QT
01	0502013143	SUPORTE DDD 15 X 15 DIREIRO ALTO		01
02	0511015098	ARRUELA LISA 19 X 30 X 0,50 ZN		06
03	0521054761	CUBO BAIXO ESQUERDO DISCO 15 NAC	85	01
04	0521054760	CUBO BAIXO DIREITO DISCO 15 NAC	86	01
05	0511011927	PORTA PO 58,50 X 19,20 X 7,50		02
06	0503014679	ANEL O RING 2-134		02
07	0571011152	TAMPA CUBO DDD MENOR		02
08	0503015081	ANEL RETENTOR PARA FURO 502052		02
09	0503034055	ANEL RETENTOR F-110390 AV NILOS		02
10	0502013203	PROTETOR FRONTAL DDD		01
11	0501010942	PARAFUSO 3/8 UNC X 1.1/4 CAPQ G.2 ZN		02
12	0501017541	LIMPADOR DISCO DUPLO DIREITO		01
13	0501017542	LIMPADOR DISCO DUPLO ESQUERDO		01
14	0502070062	LIMPADOR		01
15	0503011402	PINO ELASTICO 701156 6 X 20		01
16	0501010984	ARRUELA LISA 10,50 X 27 X 3,00		02
17	0503010025	ARRUELA PRESSAO 3/8 ZN		03
18	0503010026	PORCA SEXTAVADA 3/8 UNC G.5 ZN		03
19	0503010751	PARAFUSO 3/8 UNC X 1.1/4 CS G.5 ZN		01

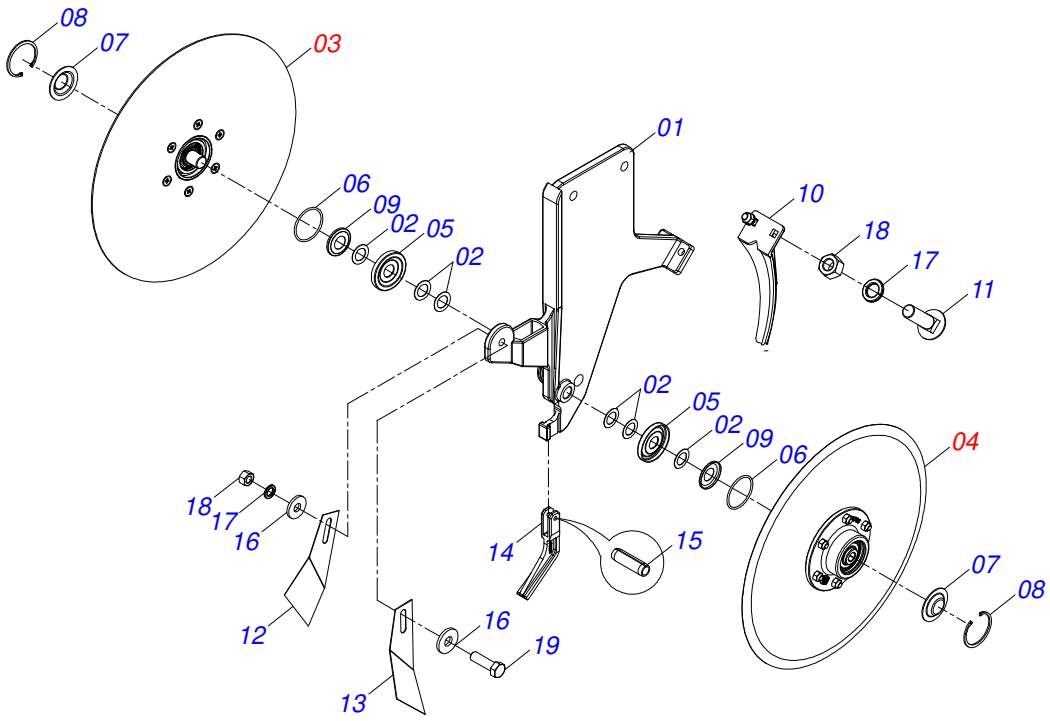

Item	Código	Descrição	Ver Pág.	QT
01	0502013142	SUPORTE DDD 15 X 15 ESQUERDO ALTO		01
02	0511015098	ARRUELA LISA 19 X 30 X 0,50 ZN		06
03	0521054761	CUBO BAIXO ESQUERDO DISCO 15 NAC	85	01
04	0521054760	CUBO BAIXO DIREITO DISCO 15 NAC	86	01
05	0511011927	PORTA PO 58,50 X 19,20 X 7,50		02
06	0503014679	ANEL O RING 2-134		02
07	0571011152	TAMPA CUBO DDD MENOR		02
08	0503015081	ANEL RETENTOR PARA FURO 502052		02
09	0503034055	ANEL RETENTOR F-110390 AV NILOS		02
10	0502013203	PROTETOR FRONTAL DDD		01
11	0501010942	PARAFUSO 3/8 UNC X 1.1/4 CAPQ G.2 ZN		02
12	0501017541	LIMPADOR DISCO DUPLO DIREITO		01
13	0501017542	LIMPADOR DISCO DUPLO ESQUERDO		01
14	0502070062	LIMPADOR		01
15	0503011402	PINO ELASTICO 701156 6 X 20		01
16	0501010984	ARRUELA LISA 10,50 X 27 X 3,00		02
17	0503010025	ARRUELA PRESSAO 3/8 ZN		03
18	0503010026	PORCA SEXTAVADA 3/8 UNC G.5 ZN		03
19	0503010751	PARAFUSO 3/8 UNC X 1.1/4 CS G.5 ZN		01

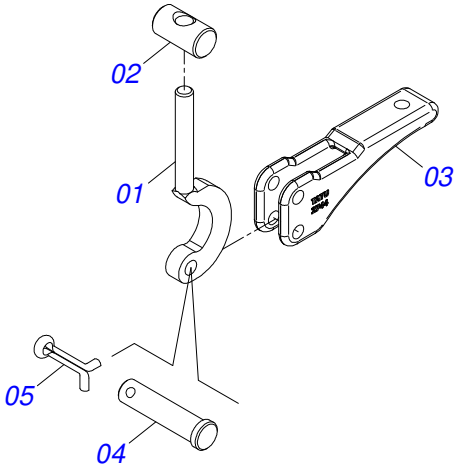

Item	Código	Descrição	Ver Pág.	QT
01	020495	PRISIONEIRO ENGATE RAPIDO 111		01
02	0571011804	REGULADOR FECHO RAPIDO TIT		01
03	0502012744	ALAVANCA FECHO RAPIDO		01
04	0571014024	EIXO GUIA FECHO RAPIDO		02
05	0503010140	CONTRAPINO 1/8 X 3/4		02

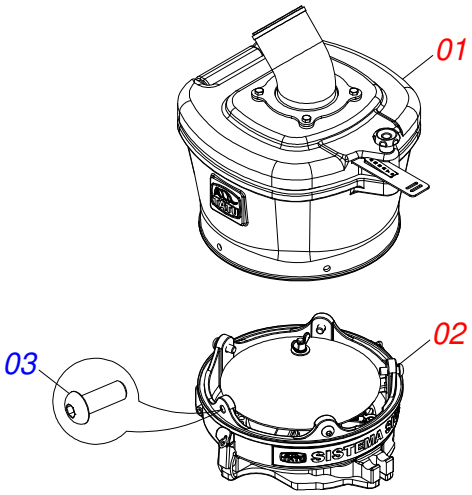

Item	Código	Descrição	Ver Pág.	QT
01	0531054583	SILO SEMENTE UNICA SEMI MONTADO SIGMA	101	01
02	004583	SISTEMA SEMENTE SIGMA SOJA 90F 7,5		01
03	0513011172	PARAFUSO ALLEN 3/8 UNC X 1 CASI INOX		05

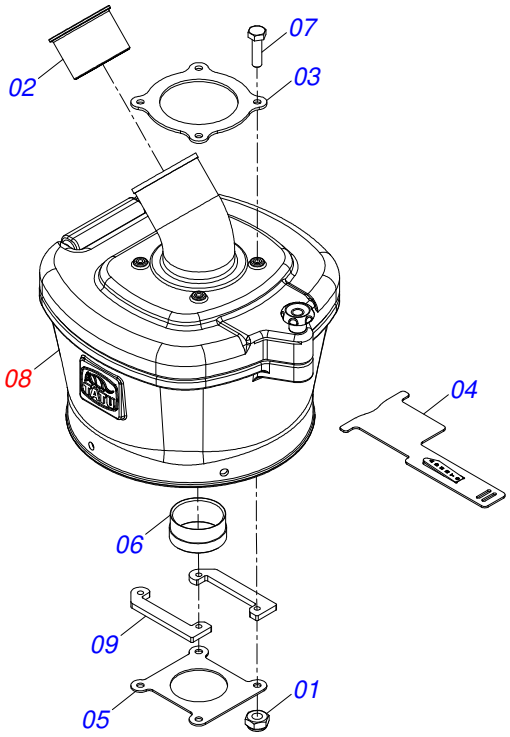

Item	Código	Descrição	Ver Pág.	QT
01	0503015536	PORCA AUTOFRENANTE M6 X 1		04
02	0581014295	LUVA FIXADORA		01
03	0501213431	FLANGE FIXACAO BOCAL SEMENTE		01
04	0501213520	CORPO INTERRUPTOR SEMENTE		01
05	0501213432	PISTA APOIO INTERRUPTOR		01
06	0501213728	TUBO PVC 60 X 53 X 30		01
07	0513010616	PARAFUSO M6 X 1 X 40 C S G.5 ZN		04
08	0503063760	SILO SEMENTE UNICA MONTADO COM TAMPA 102 TRAVA		01
09	0501413875	CALCO INTERRUPTOR TAMPA SILO SEM SIGMA		02

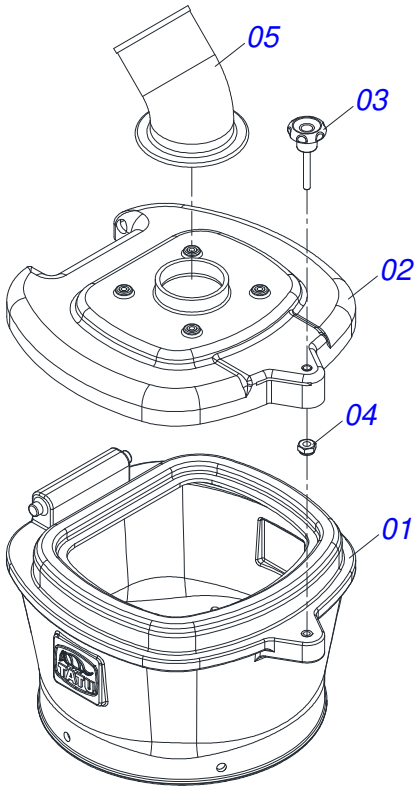

Item	Código	Descrição	Ver Pág.	QT
01	0503035751	SILO SEMENTE UNICA SIGMA		01
02	0503035750	TAMPA SILO SEMENTE		01
03	0503035298	MANIPULO BAQUELITE COM ROSCA		01
04	0503015536	PORCA AUTOFRENANTE M6 X 1		01
05	0503035297	BOCAL CURVO CAIXA SEMENTE		01

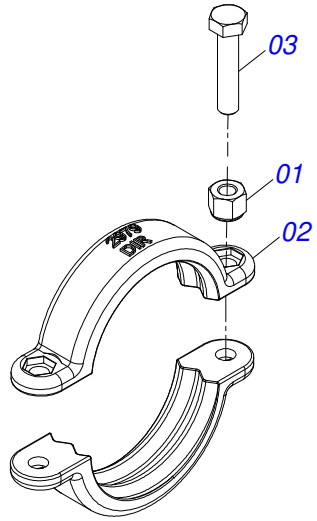

Item	Código	Descrição	Ver Pág.	QT
01	0503013759	PORCA SEXTAVADA AUTOTRAVANTE COM NYLON 5/16 UNC ALTA G.5 ZN		02
02	0502012979	ABRACADEIRA 3 DIREITA CSU		02
03	0503010421	PARAFUSO 5/16 UNC X 1.1/2 C S G.2 ZN		02

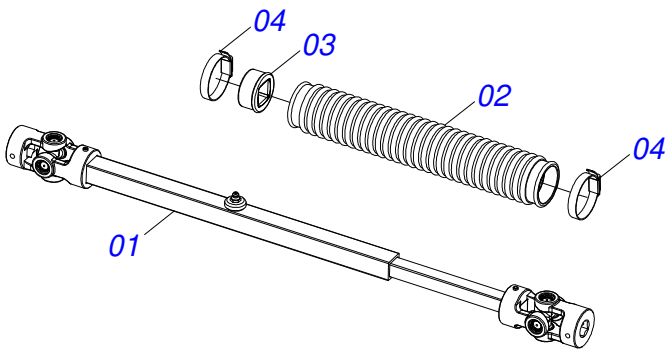

Item	Código	Descrição	Ver Pág.	QT
01	0503064870	CARDAN TS 16 X Q15,88 X Q22 X 540/830		01
02	0503036277	MANGOTE 40 X 295		01
03	0503037305	LUVA FIX COIFA TRANSM LINHA SEM		01
04	0513011720	ABRAC 9MM 44 X 57 INOX 304		02

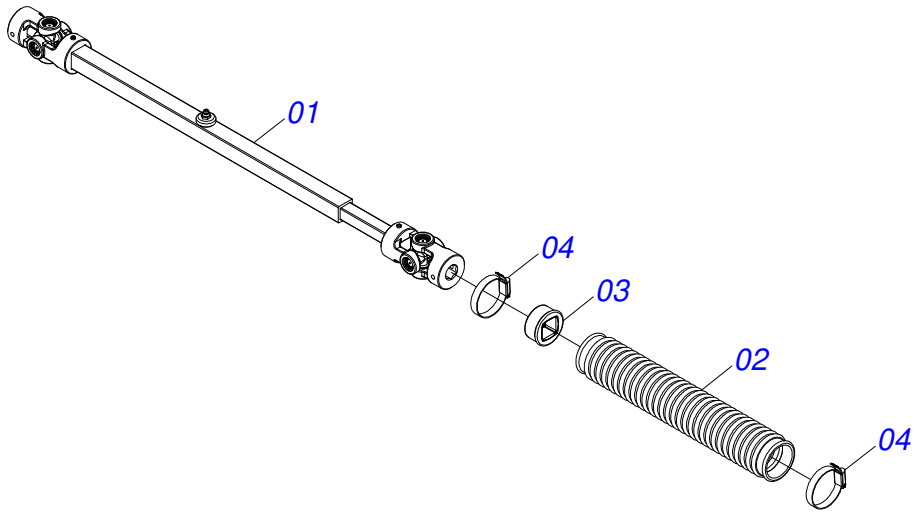

Item	Código	Descrição	Ver Pág.	QT
01	0503037304	CARDAN T S 16 X Q15,88 X Q22 X 665/980		01
02	0503036277	MANGOTE 40 X 295		01
03	0503037305	LUVA FIX COIFA TRANSM LINHA SEM		01
04	0513011720	ABRAC 9MM 44 X 57 INOX 304		02

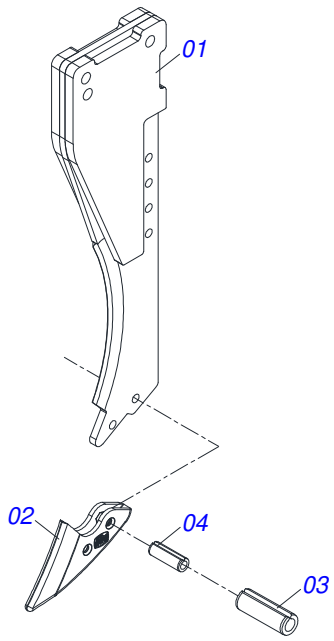

Item	Código	Descrição	Ver Pág.	QT
01	0521065998	HASTE ESCARIFICADORA ADUBO		01
02	0502070085	BICO HASTE FIXA		01
03	0513010288	PINO ELASTICO 701211 10 X 24		02
04	0513010289	PINO ELAST 701158 6 X 24		02

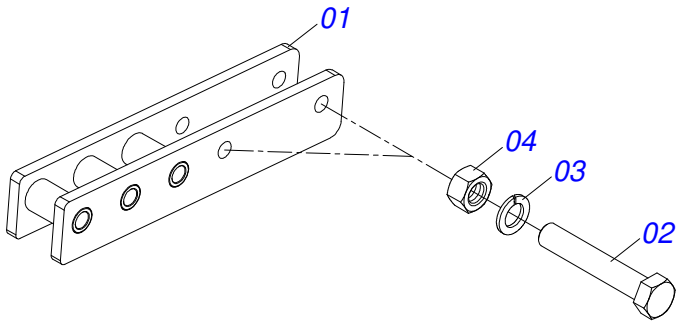

Item	Código	Descrição	Ver Pág.	QT
01	0521068467	PROLONGADOR HASTE FIXA		01
02	0503010479	PARAFUSO 1/2 UNC X 3 CS G.5 ZN		02
03	0503010019	ARRUELA PRESSAO 1/2		02
04	0503010060	PORCA SEXTAVADA 1/2 UNC G.5		02

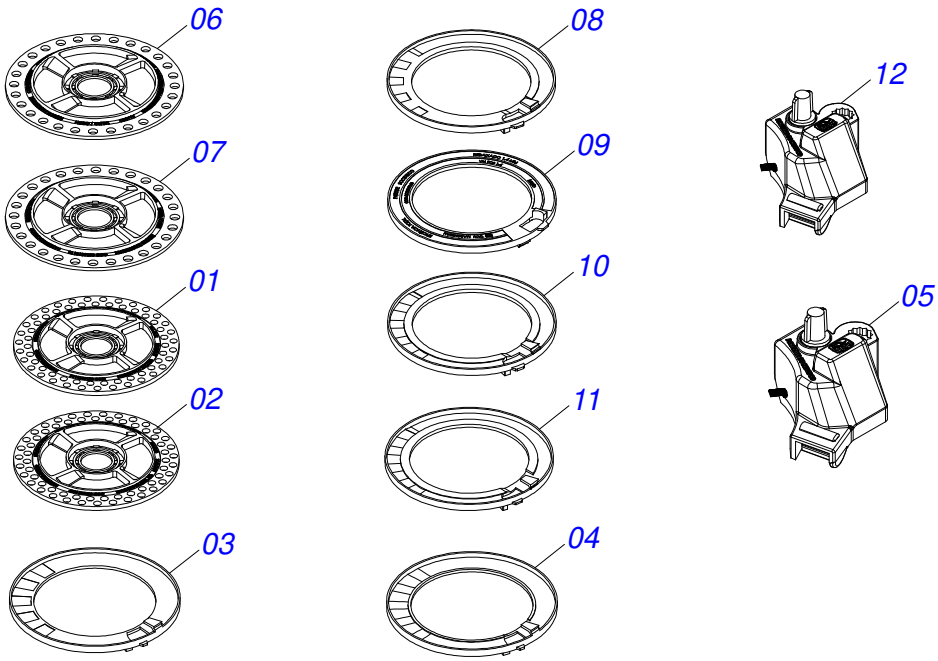

Item	Código	Descrição	Ver Pág.	QT
01	0513010138	DISCO SOJA SOCIDISCO 62 FUROS 8,5 RXR62.85-002359		01
02	0513011766	DISCO SOJA SOCIDISCO 62F 9,5 - AZC62.95 - 2915		01
03	0513010158	ANEL LISO SOCIDISCO PARA SOJA AZMSOJALISO-002243		01
04	0513010162	ANEL SOCIDISCO PARA SOJA 1,5MM RSPSOJASR1,5-002244		01
05	0503063412	CAIXA DISTRIBUIDOR SEMENTE SOJA/FEIJAO 4Z - 001804		01
06	0513010119	DISCO MILHO SOCIDISCO 28 FUROS 10 SAL10R-002619		01
07	0513010121	DISCO MILHO SOCIDISCO 28 FUROS 11 LRA11R-002134		01
08	0513010159	ANEL SOCIDISCO PARA MILHO 0,8MM LRFOSSR08-002120		01
09	0513010160	ANEL SOCIDISCO PARA MILHO 1,4MM VMFOSR1.4-002245		01
10	0513010163	ANEL SOCIDISCO PARA MILHO 2,0MM VDFOSR2-002116		01
11	0513011596	ANEL PARA MILHO SOCIDISCO 2,5MM SALFOSR2.5 - 002852		01
12	0503063413	CAIXA DISTRIBUIDORA SEMENTE MILHO 4Z - 001798		01

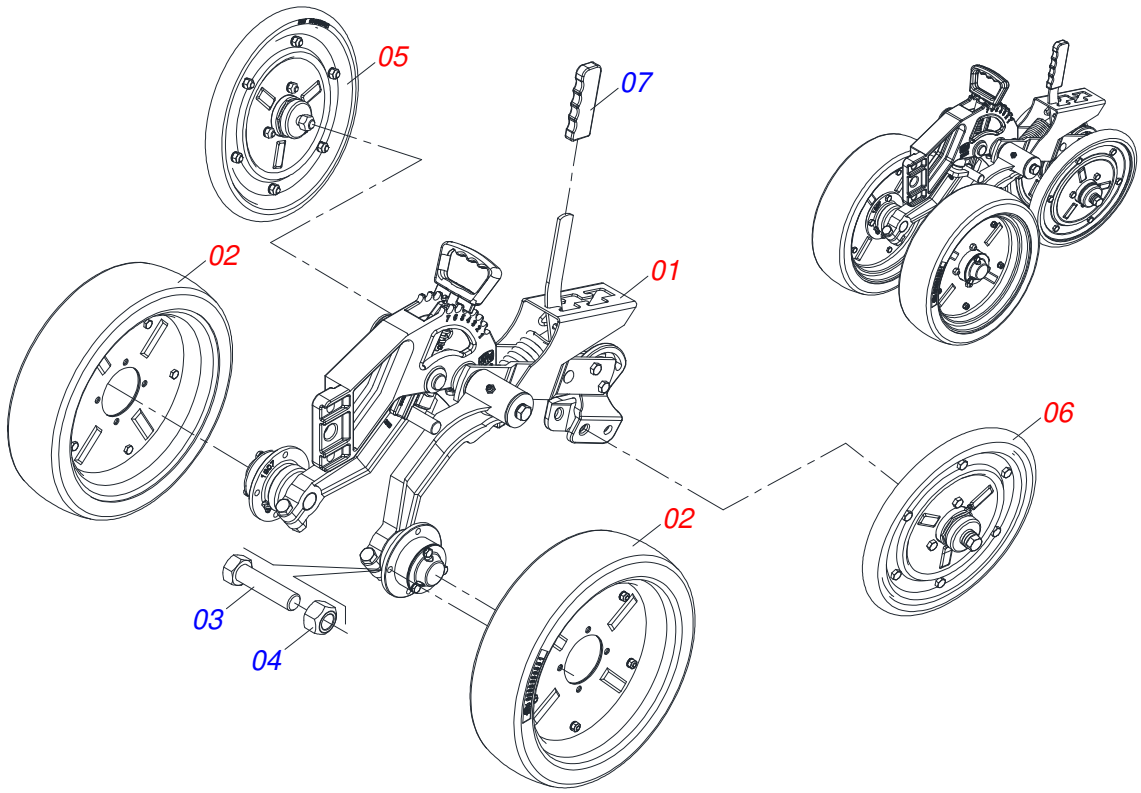

Item	Código	Descrição	Ver Pág.	QT
01	0511058650	CONTROLE PROFUNDIDADE SEMI MONTADO	110	01
02	0501052538	BANDA PROFUNDIDADE COM AROS	114	02
03	0503010358	PARAFUSO 5/16 UNC X 7/8 C S G.5		08
04	0503013816	PORCA SEXTAVADO AUTOTRAVANTE MEC/TORQUE 5/16 UNC G.5 ZN		08
05	0511054333	RODA COMPACTADORA DIREITA V COM ROLAMENTO	115	01
06	0511054334	RODA COMPACTADORA ESQUERDA V COM ROLAMENTO	116	01
07	0503033942	CAPA REGULADOR RODA COMPACTADORA		01

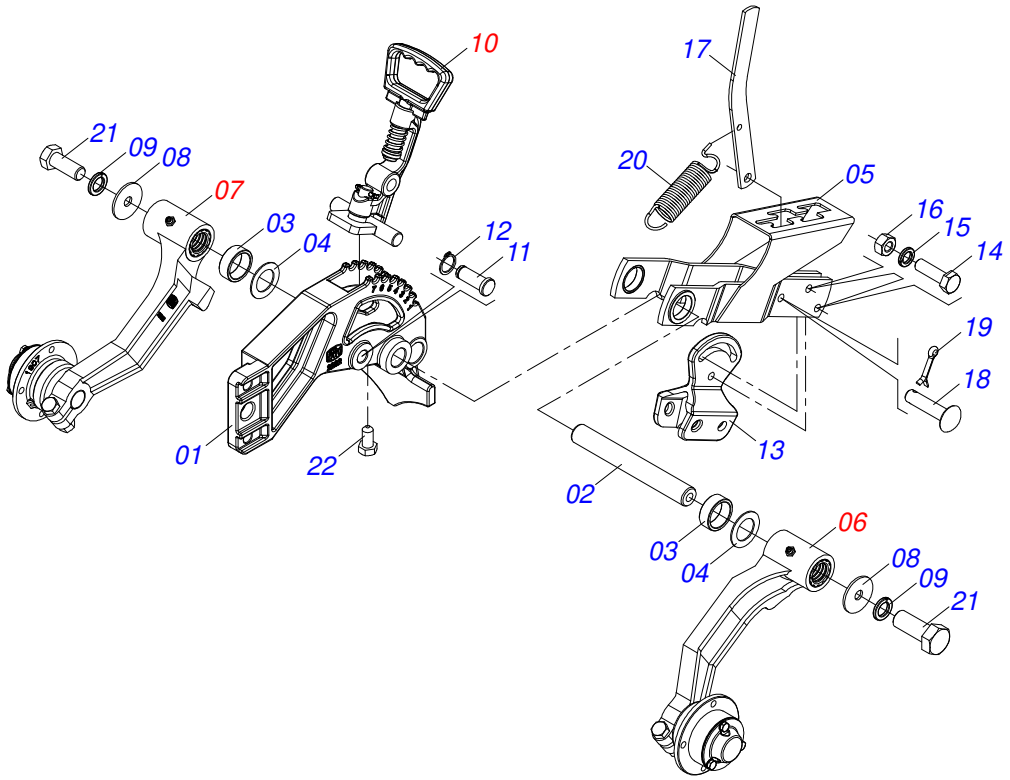

Item	Código	Descrição	Ver Pág.	QT
01	0502012282	SUPORTE CONTROLE PROFUNDIDADE		01
02	0581011100	EIXO RODA PROFUNDIDADE		01
03	0521010480	LUVA DE ARTICULAÇÃO 25,65X31,75X9,5		02
04	0511015346	ARRUELA LISA 26 X 41,50 X 1,50 ZN		02
05	0521064073	REGULADOR RODA COMPACTADORA		01
06	0511058652	BRACO ESQUERDO RODA PROFUNDIDADE COM CUBO		01
07	0511058651	BRACO DIREITO RODA PROFUNDIDADE COM CUBO	112	01
08	0571017749	ARRUELA LISA 13,20 X 49,50 X 3		02
09	0503010019	ARRUELA PRESSAO 1/2		02
10	0501052297	REGULADOR RODA PROFUNDIDADE COMPLETO	113	01
11	0521019093	EIXO ARTICULADO 16,3/16,4 X 70		01
12	0503010581	ANEL RETENTOR PARA EIXO 501016		01
13	1902012116	REGULADOR COMPACTADORA V		01
14	0503010849	PARAFUSO 3/8 UNC X 1.1/2 C S G.5 ZN		02
15	0503010025	ARRUELA PRESSAO 3/8 ZN		02
16	0503010026	PORCA SEXTAVADA 3/8 UNC G.5 ZN		02
17	0541016906	CORPO REGULADOR RODA COMPACTADORA		01
18	0521010539	EIXO J 8,30X31 C A PSA3 25L ZN 1G139208		01
19	0503010140	CONTRAPINO 1/8 X 3/4		01
20	0503030805	MOLA TRACAO 40 X 152 X 4,20		01
21	0503010311	PARAFUSO 1/2 UNF X 1.1/4 C S G.5 ZN		02
22	0503034377	PARAFUSO 3/8 UNC X 3/4 CSPC G.5 ZN		01

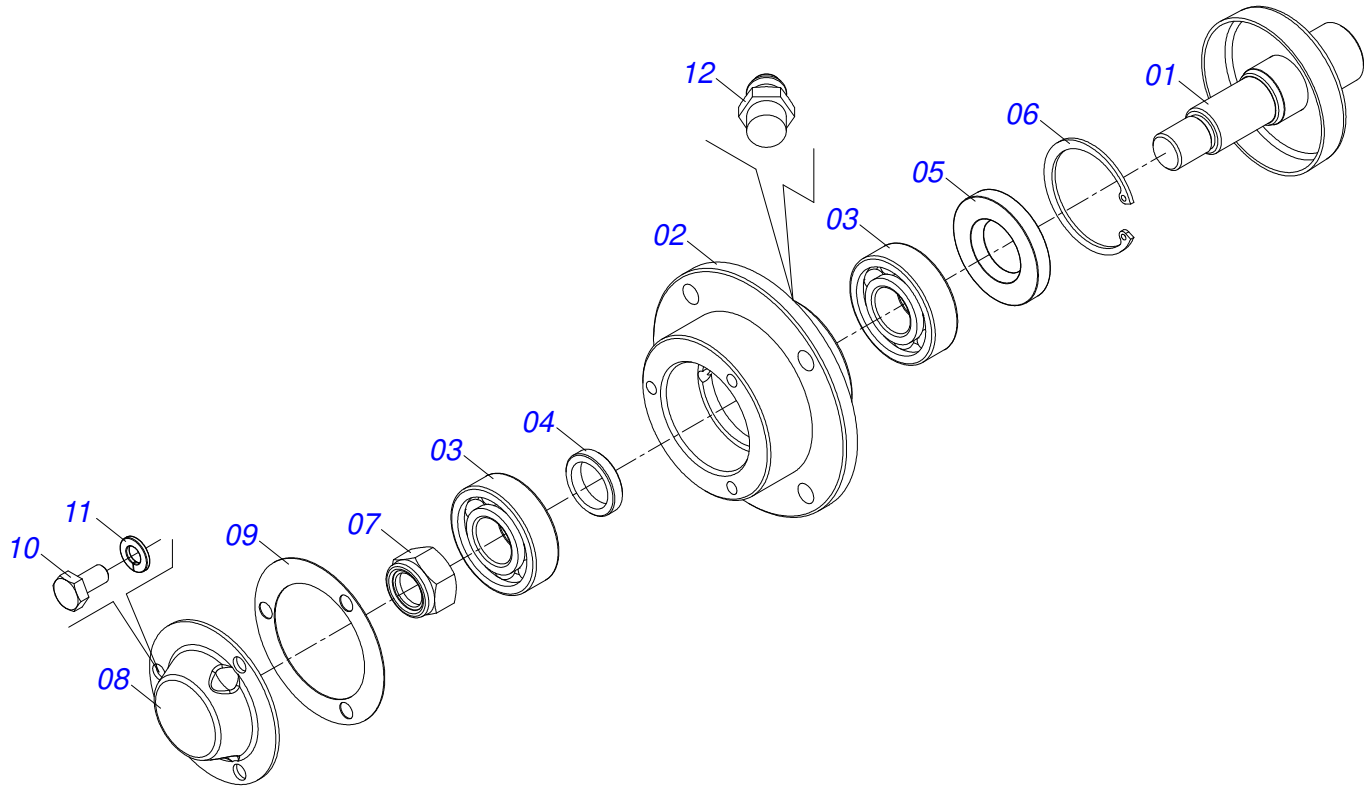

Item	Código	Descrição	Ver Pág.	QT
01	0511060927	EIXO DO REGULADOR DE PROFUNDIDADE COM PORTA PO		01
02	0502011907	CAIXA RODA PROFUNDIDADE		01
03	0503010269	ROLAMENTO 6204		02
04	0501013636	LUVA ESPACADORA		01
05	0503010689	RETENTOR 00763-BR		01
06	0503011105	ANEL RETENTOR PARA FURO 502047		01
07	0503010878	PORCA SEXTAVADA AUTOTRAVANTE COM NYLON 5/8 UNF BAIXA G.5 ZN		01
08	0521019178	TAMPA PROTECAO		01
09	0503030757	JUNTA VEDACAO 71,50 X 50 X 0,50		01
10	0503014729	PARAFUSO 1/4 UNF X 1/2 C S G.5 ZN		03
11	0503011441	ARRUELA PRESSAO 1/4 SA		03
12	0503010691	GRAXEIRA 1/4 NF		01

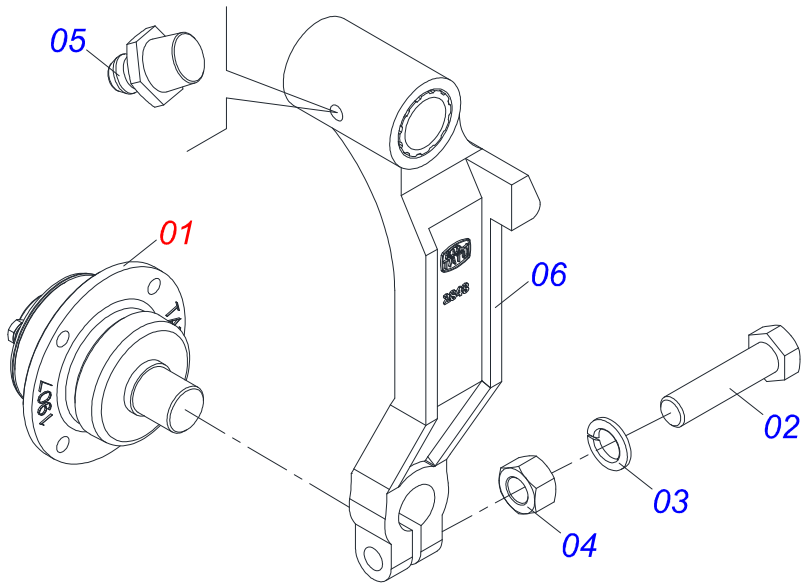

Item	Código	Descrição	Ver Pág.	QT
01	0501052627	CAIXA RODA PROFUNDIDADE COMPLETA	111	01
02	0503010740	PARAFUSO 1/2 UNC X 2 CS G.5 ZN		01
03	0503011440	ARRUELA PRESSAO 1/2		01
04	0503010060	PORCA SEXTAVADA 1/2 UNC G.5		01
05	0503010002	GRAXEIRA 1800		01
06	0501110833	BRACO DIREITO COM LUVA RODA CONTROLE DE PROFUNDIDADE		01

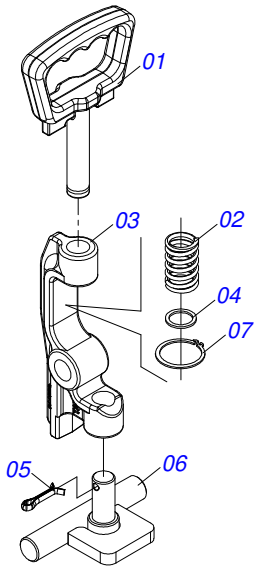

Item	Código	Descrição	Ver Pág.	QT
01	0502011689	MANIPULO CONTROLE DE PROFUNDIDADE COM FURO 1/8		01
02	0503030975	MOLA COMPRESSAO 23,90 X 38 X 2,80		01
03	0502011688	ALAVANCA CONTROLE PROFUNDIDADE		01
04	0581019519	ARRUELA LISA 17 X 24 X 4,00		01
05	0503010071	CONTRAPINO 3/16 X 1		01
06	0511060699	BATEDOR RODA PROFUNDIDADE		01
07	0503019398	ANEL RETENTOR PARA EIXO 551017		01

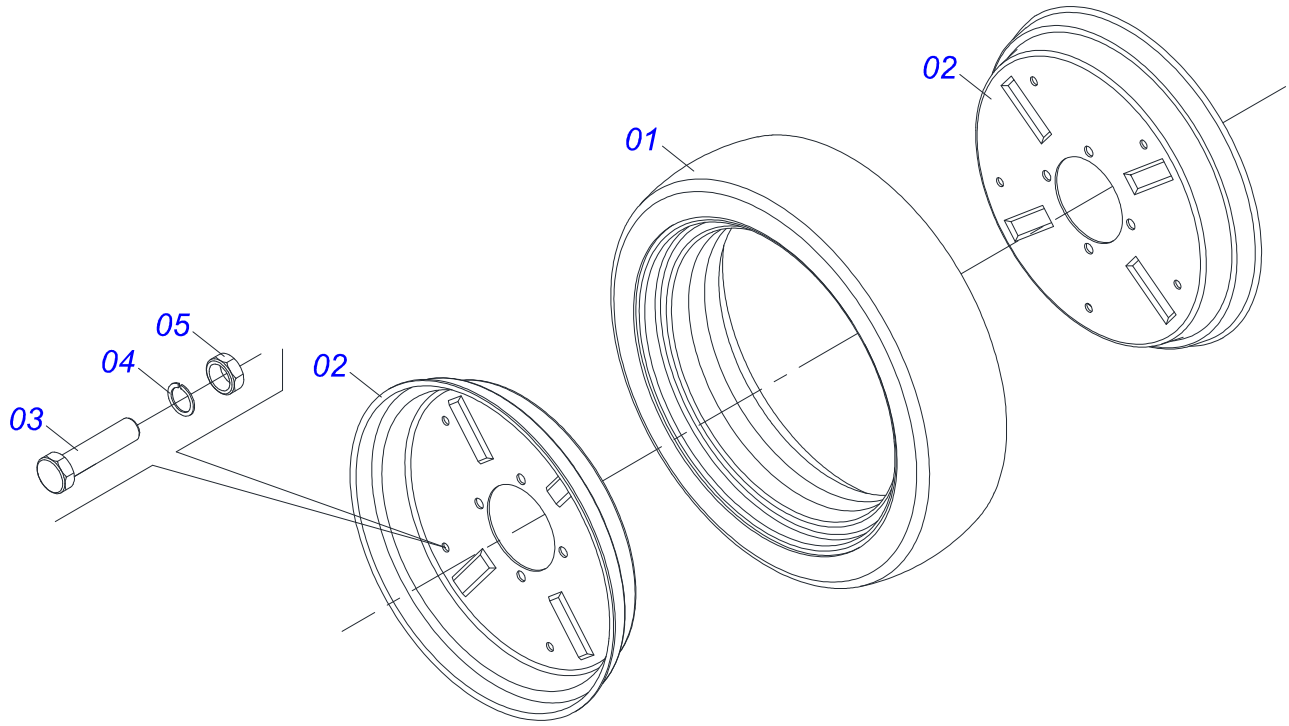

Item	Código	Descrição	Ver Pág.	QT
01	0503030551	BANDA DE PROFUNDIDADE 350X93		01
02	0521010832	FLANGE ARO		02
03	0503013758	PARAFUSO 1/4 UNC X 1/2 C S G.5 ZN		05
04	0503010143	ARRUELA PRESSAO 1/4 ZN		05
05	0503010144	PORCA SEXTAVADA 1/4 UNC G.5 ZN		05

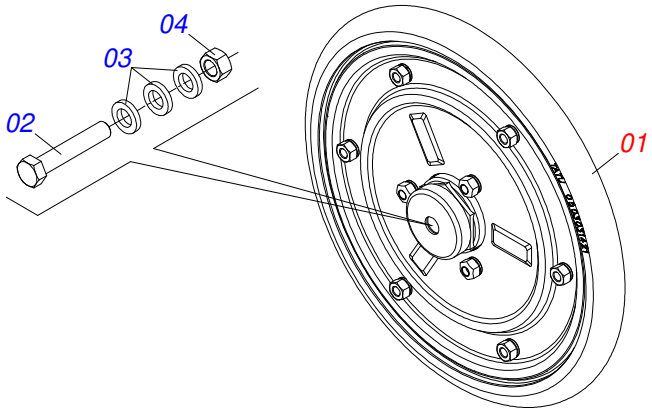

Item	Código	Descrição	Ver Pág.	QT
01	0501052908	RODA COMPACTADORA V COM ROLAMENTO	117	01
02	0503016449	PARAFUSO 1/2 UNF X 4 CS G.5 ZN		01
03	0521014508	ARRUELA LISA 13,50 X 23 X 4,00 ZN		03
04	0503012136	PORCA AUTOTRAVANTE 1/2 NF		01

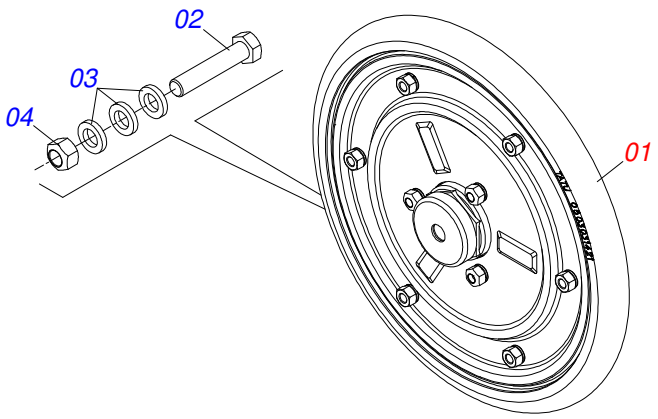

Item	Código	Descrição	Ver Pág.	QT
01	0501052908	RODA COMPACTADORA V COM ROLAMENTO	117	01
02	0503016863	PARAFUSO 1/2 UNF X 4 CS R/ESQ G.5 ZN		01
03	0521014508	ARRUELA LISA 13,50 X 23 X 4,00 ZN		03
04	0503016864	PORCA AUTOTRAVANTE 1/2 NF ESQUERDA		01

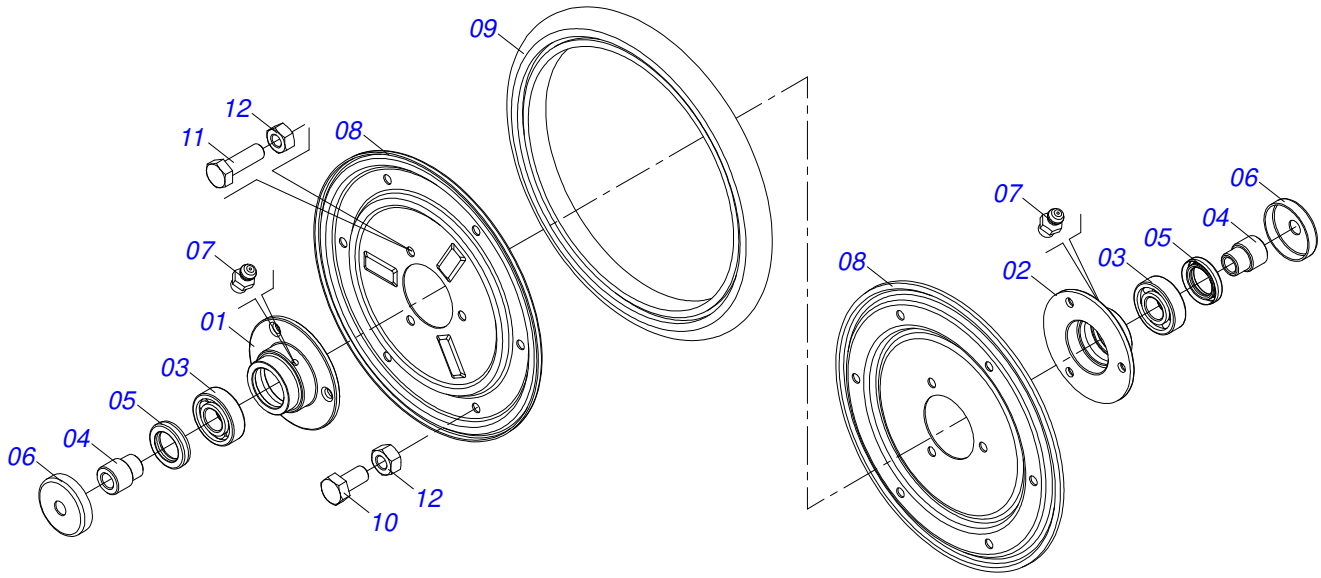

Item	Código	Descrição	Ver Pág.	QT
01	0502011919	CAIXA MAIOR RODA COMPACTADORA		01
02	0502011877	CAIXA MENOR RODA COMPACTADORA		01
03	0503010269	ROLAMENTO 6204		02
04	0521018922	EIXO PASSANTE MENOR RODA COMPACTADORA		02
05	0503012734	RETENTOR 01556 BR		02
06	0521018921	PORTA PO 49 X 13,10 X 11 ZN		02
07	0503010691	GRAXEIRA 1/4 NF		01
08	0521018928	SEMI ARO RODA COMPACTADORA ACTIVA		02
09	0503031421	BANDA COMPACTADORA 295 X 25		01
10	0503010011	PARAFUSO 5/16 UNC X 1/2 C S G.2 ZN		06
11	0503010358	PARAFUSO 5/16 UNC X 7/8 C S G.5		03
12	0503013816	PORCA SEXTAVADO AUTOTRAVANTE MEC/TORQUE 5/16 UNC G.5 ZN		03

ANOTAÇÕES

TATU MARCHESAN

TATU

MARCHESAN

Publicações Técnicas | Elaboração e Revisão
MARINA PEREZ NIZA
www.marchesan.com.br