SUPER TATÚ®
A MARCA DA TERRA

CATÁLOGO DE PEÇAS

PST-2

MODELO: PST-2

FOLHA	IMPLEMENTOS (COMPONENTES)	SERIE
001	Chassi	888
001	Chassi (Lista)	888
002	Sistema de transmissão	888
002	Sistema de Transmissão (Lista)	888
003	Sistema de Rodagem e Catraca	888
004	Cilindro Hidráulico e Estabilizador	888
005	Disco do Marcador de Linha e Corrente do Marcador de Linha	888
006	Linha de Adubo Curta	888
007	Linha de Adubo Longa	888
008	Disco Duplo Desencontrado (Semente/Adubo)	888
009	Linha de Plantio	888
009	Linha de Plantio (Lista)	888
010	Caixa de Distribuição de Semente e Discos	888
011	Sistema de Semente Algodão em Linter e Amendoim	888
012	Disco Duplo de Semente e Sistema de Compactação em "V"	885
013	Sistema de Compactação e Roda de Profundidade	888
014	Caixa de Adubo	888
014	Caixa de Adubo (Lista)	888
015	Disco Cobridor	386
016	Roda Compactadora de Borracha	888
017	Roda compactadora de Ferro	888
018	Sistema de Disco de Corte e Haste Escarificadora	386
018	Sistema de Disco de Corte e Haste Escarifivadora (Lista)	386
019	Sistema de Disco de Corte e Haste Escarificadora	888
019	Sistema de Disco de Corte e Haste Escarificadora (Lista)	888
020	Barra Frontal	386
020	Barra Frontal (Lista)	386
021	Sulcador de 8"	888

INSTRUÇÕES P/ SOLICITAÇÃO DE PEÇAS

PREZADO CLIENTE :

1º - Identifique no desenho a(s) peça(s); conjunto(s) a ser(em) solicitado(s).

2º - Conforme a lista de peças anote os componentes:

Código da Peça

Nome da Peça

Quantidade da Peça

EXEMPLO :

CÓDIGO	NOME	QT.
0501063750	Chassi PST-2	01

Obs: Devido o grande número de itens na lista de peças, alguns conjuntos foram distribuidos em 2 páginas, sendo uma página / sequência da outra.

O desenho será o mesmo para as duas páginas.

NOTA

As páginas novas ou revisadas, serão editadas, sempre que necessário em forma de Boletim.

NÃO TRABALHE COM PEÇAS DANIFICADAS

EXIJA SEMPRE PEÇAS LEGITIMAS " SUPER TATÚ "

DETEC-ILUSTRAÇÕES JUNHO / 89

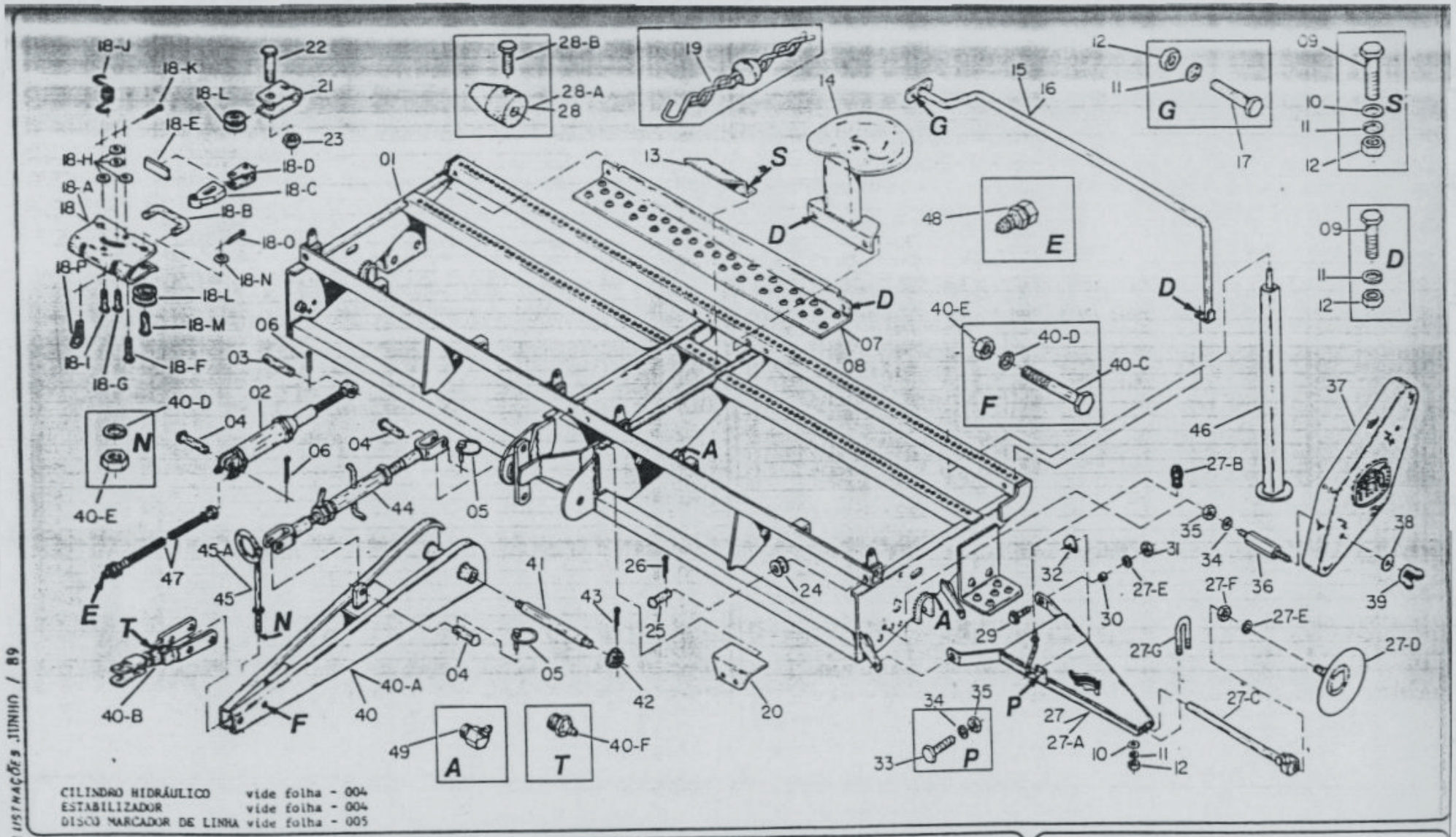

DETEC-N INSTRUÇÕES JUNHO / 89

SUPER TATU
A MARCA DA TERRA

CATÁLOGO DE PEÇAS

CHASSI

MODELO: PST-2

SERIE: 888

Nº	DENOMINAÇÃO	QT	CÓDIGO
01	Chassi (PST 2 8)	01	0501063750
01	Chassi (PST 2 10)	01	0501063749
01	Chassi (PST 2 12)	01	0501063748
02	Cilindro Hidráulico ø 50,8 x ø 101 x 617 x 180	01	0501042478
03	Pino ø 1" x 110	01	0501011270
04	Pino ø 1" x 100	03	0501011224
05	Pino de Trava ø 5,7 x 40	02	0503030085
06	Contrapino ø 3/16" x 2"	02	0503010038
07	Plataforma Direita (PST 2 8)	01	0501017618
07	Plataforma Direita (PST 2 10)	01	0501017616
07	Plataforma Direita (PST 2 12)	01	0501017614
08	Plataforma Esquerda (PST 2 8)	01	0501017618
08	Plataforma Esquerda (PST 2 10)	01	0501017615
08	Plataforma Esquerda (PST 2 12)	01	0501017613
09	Parafuso ø 1/2" BSW x 1.1/2" (cab. sext.) 4.6	10	0501010063
10	Arruela Lisa ø 14 x ø 34 x 3,17	10	0501010122
11	Arruela de Pressão ø 1/2"	14	0503010019
12	Porca ø 1/2" BSW (sextavada)	14	0503010020
13	Protetor do Cilindro Hidráulico	01	0501017503
14	Assento	01	0501063738
15	Corrimão Direito (PST 2 8)	01	0501063825
15	Corrimão Direito (PST 2 10)	01	0501063827
15	Corrimão Direito (PST 2 12)	01	0501063823
16	Corrimão Esquerdo (PST 2 8)	01	0501063826
16	Corrimão Esquerdo (PST 2 10)	01	0501063828
16	Corrimão Esquerdo (PST 2 12)	01	0501063824
17	Parafuso ø 1/2" BSW x 1.1/4" (cab. sext.) 4.6	04	0501010161
18	Acionador do Marcador de Linha	01	0501041660
18-A	Corpo do Acionador	01	0501013482
18-B	"U" de Fixação	01	0501013479
18-C	Inversor	01	0502020356
18-D	Articulador	01	0501013478
18-E	Placa Acionadora	01	0503030390
18-F	Eixo do Inversor	01	0501013477
18-G	Pino Limitador do Articulador	01	0501013481
18-H	Arruela ø 8 x ø 20 x 1,0	04	0503010357
18-I	Pino ø 6,8 x 65 (ø 6,8 x 90)	01	0501013476
18-J	Mola de Torção ø 25,5 x ø 2,5	01	0503030386
18-K	Contrapino ø 1/8" x 3/4"	04	0503010140
18-L	Roldana Central	03	0502010420
18-M	Pino Maior da Roldana	02	0501013480
18-N	Arruela Lisa ø 16 x ø 29 x 3,17	02	0501010301
18-O	Contrapino ø 1/4" x 1.1/2"	02	0503010571
18-P	Cupilha ø 4 x 88	02	0503030012
19	Corrente do Marcador de Linha (PST 2 8) Completo	01	0501041673
19	Corrente do Marcador de Linha (PST 2 10) Completo	01	0501042454
19	Corrente do Marcador de Linha (PST 2 12) Completo	01	0501042455
20	Protetor do Acionador do Marcador de Linha	01	0501017964
21	Suporte da Roldana Central	01	0501013500
22	Eixo da Roldana Central	01	0501013502
23	Porca Autofrenante ø 1/2" NC	01	0503010589
24	Roldana Lateral	02	0502010421
25	Pino ø 1/2" x 77 (ø 1/2" x 89)	02	0501013630

Nº	DENOMINAÇÃO	QT	CÓDIGO
26	Contrapino ø 1/8" x 1"	02	0503010257
27	Marcador de Linha Direito Completo	01	0501042451
27	Marcador de Linha Esquerdo Completo	01	0501042452
27-A	Marcador de Linha Direito	01	0501063804
27-A	Marcador de Linha Esquerdo	01	0501063805
27-B	Batedor	02	0503030401
27-C	Suporte do Disco	02	0501062671
27-D	Disco Marcador de Linha	02	0501050106
27-E	Arruela de Pressão ø 5/8"	02	0503010027
27-F	Porca ø 5/8" NF (sextavada)	02	0503010129
27-G	Grampo ø 1/2" BSW x 162	04	0501017553
10	Arruela Lisa ø 14 x ø 34 x 3,17	04	0501010122
11	Arruela de Pressão ø 1/2"	08	0503010019
12	Porca ø 1/2" BSW (sextavada)	08	0503010020
28	Contrapeso do Marcador de Linha c/ Paraf. (Plantio Direto)	02	0501050108
28-A	Contrapeso	02	0502020357
28-B	Parafuso ø 1/2" BSW x 2" (cab. sext.) 4.6	02	0501010077
29	Parafuso ø 5/8" NC x 48 (cab. sext. flang.) RD 4.6	04	0501011989
30	Bucha de Articulação	04	0501013786
27-E	Arruela de Pressão ø 5/8"	04	0503010027
31	Porca ø 5/8" NC (sextavada)	04	0503010013
32	Trava da Corrente	02	0501013537
33	Parafuso ø 3/8" NC x 1" (cab. sext.) 4.6	04	0501010112
34	Arruela de Pressão ø 3/8"	06	0503010025
35	Porca 3/8" NC (sextavada)	06	0503010026
36	Prisioneiro ø 3/8" NC x 145	04	0501013702
37	Capa Direita da Corrente	01	0503050030
37	Capa Esquerda da Corrente	01	0503050031
38	Arruela Lisa ø 12 x ø 36 x 1/8"	04	0501011020
39	Porca Borboleta ø 3/8" NC	04	0503010209
40	Cabeçalho Completo	01	0501042547
40-A	Cabeçalho	01	0501063935
40-B	Engate ao Trator	01	0501062691
40-C	Parafuso ø 3/4" NC x 2" (cab. sext.) 8.8	04	0501010098
40-D	Arruela de Pressão ø 3/4"	04	0503010023
40-E	Porca ø 3/4" NC (sextavada)	04	0503010014
40-F	Graxeira 1800	01	0503010002
41	Eixo de Articulação ø 37,5 x 470	01	0501013657
42	Porca ø 1.1/2" NC 6FPP (flangeada)	02	0501011301
43	Contrapino ø 1/4" x 2.1/2"	02	0503010010
44	Estabilizador Completo	01	0501042497
45	Suporte das Mangueiras ø 3/4" x 560 Completo	01	0501040364
45-A	Suporte das Mangueiras ø 3/4" x 560	01	0501060409
40-D	Arruela de Pressão ø 3/4"	01	0503010023
40-E	Porca ø 3/4" NC (sextavada)	01	0503010014
46	Escora	01	0501063830
47	Mangueira ø 1/2" x 2550 c/ TR-TM	02	0501080259
48	Engate Rápido ø 1/2" NPTF (macho)	02	0503010187
49	Graxeira 1845	04	0503010003

DETEC-ILUSTRAÇÕES JUNHO / 89

SUPER TATU® A MARCA DA TERRA

CATÁLOGO DE PEÇAS

CHASSI

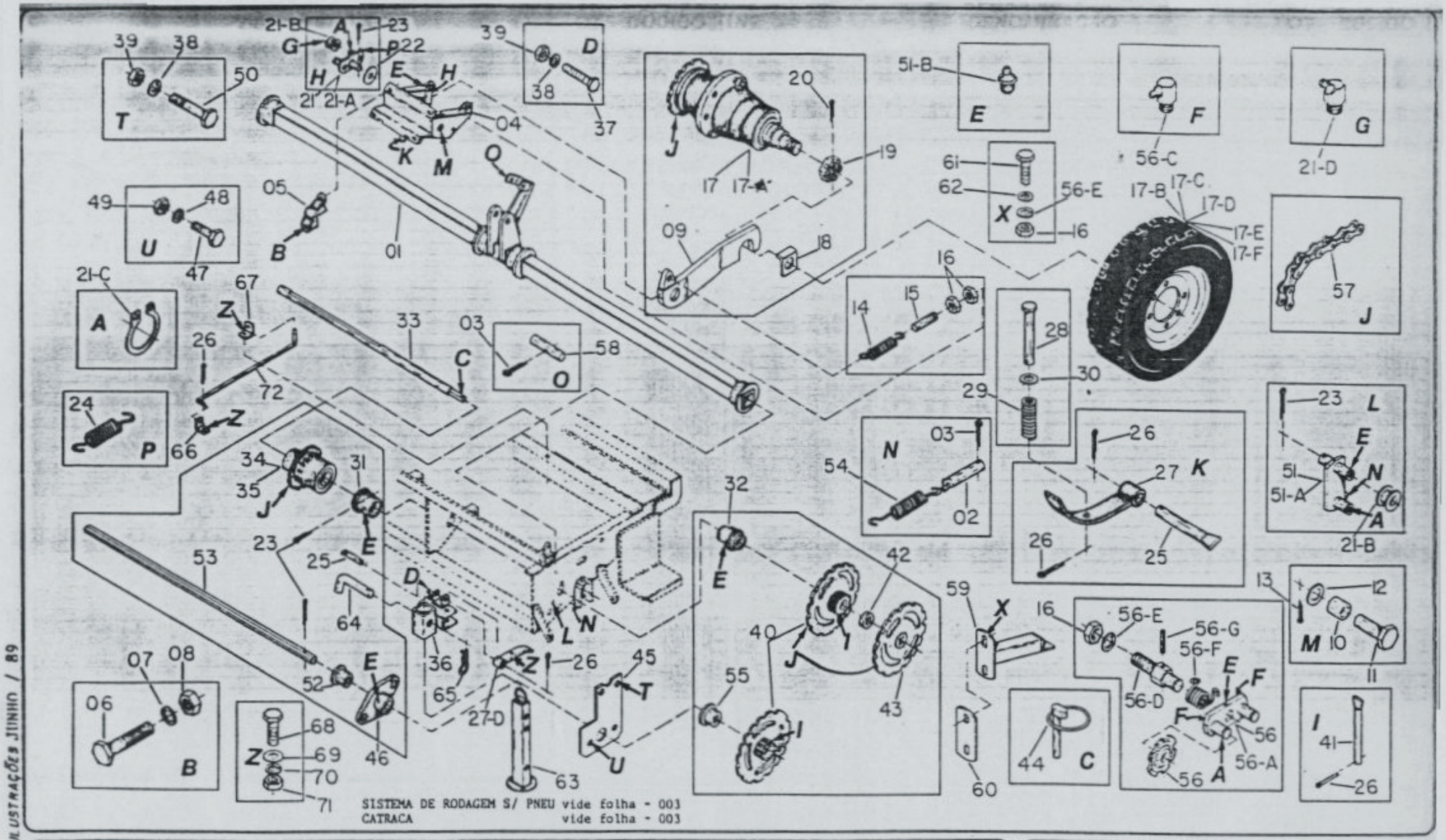

DETEC-ILUSTRAÇÕES JUNHO / 89

SUPER TATU
A MARCA DA TERRA

CATÁLOGO DE PEÇAS

SISTEMA DE TRANSMISSÃO

Nº	DENOMINAÇÃO	QT	CODIGO
01	Eixo de Articulação do Rodeiro (PST 2 8)	01	050[illegible]51754
01	Eixo de Articulação do Rodeiro (PST 2 10)	01	050[illegible]51755
01	Eixo de Articulação do Rodeiro (PST 2 12)	01	050[illegible]51754
02	Pino # 22,22 (7/8") x 121	04	05[illegible]9477
03	Contrapino # 1/4" x 1.1/2"	05	05[illegible]10571
04	Suporte do Rodeiro Direito	02	05[illegible]51700
04	Suporte do Rodeiro Esquerdo	02	05[illegible]51699
05	Presilha do Rodeiro	04	05[illegible]10584
06	Parafuso # 3/4" NC x 4" (cab. sext.) 8.8	08	05[illegible]10811
07	Arruela de Pressão # 3/4"	08	05[illegible]10023
08	Porca # 3/4" NC (sextavada)	08	0501010014
09	Braço da Roda Direita	02	0501062660
09	Braço da Roda Esquerda	02	05[illegible]62802
10	Bucha de Articulação do Braço	04	05[illegible]13553
11	Pino # 38 x 60 (# 1.3/8" x 78)	04	05[illegible]17585
12	Arruela Lisa # 39,5 x # 75 x 6,35	04	05[illegible]10287
13	Contrapino # 1/4" x 2.1/2"	02	05[illegible]100[illegible]
14	Mola de Tração # 25 x # 5 x 125	04	05[illegible]30425
15	Esticador da Mola	04	05[illegible]13491
16	Porca # 5/8" NC (sextavada)	08	0503010013
17	Sistema de Rodagem Completo	02	0531041674
17-A	Sistema de Rodagem S/ Pneu	01	05[illegible]1050097
17-B	Pneu 650 x 16 - 12 Lonas Militar Completo	01	0501060089
17-C	Pneu 650 x 16 - 12 Lonas Militar	01	05[illegible]3010857
17-D	Camara de ar 650 x 16	01	0503010694
17-E	Roda 550 x 16	01	05[illegible]3010014
17-F	Protetor P/ Aro 16 C/ 178 mm	01	0503010864
18	Placa de Apoio	04	0501013496
19	Porca Castelo # 1" NF (baixa)	04	0501030420
20	Contrapino # 3/16" x 2"	04	0503010038
21	Esticador de Corrente Direito Completo	01	0501041702
21	Esticador de Corrente Esquerdo Completo	01	05[illegible]041703
21-A	Esticador de Corrente Direito	01	05[illegible]062713
21-A	Esticador de Corrente Esquerdo	01	0501062714
21-B	Roldana do Esticador	04	0503030402
21-C	Anel de Retenção P/ Eixo nº 501019	04	0503010302
21-D	Graxeira 1845	04	0503010003
22	Arruela Lisa # 16 x # 29,5 x 3,04	02	0501010301
23	Contrapino # 5/32" x 1"	12	0503010300
24	Mola de Tração # 2 x 84	02	0503030093
21-D	Graxeira 1845	02	0503010003
25	Pino # 8,3 x 43 (# 8,3 x 72)	04	0501013754
26	Contrapino # 1/8" x 3/4"	20	0533010140
27	Trava da Catraca do Rodeiro	04	0532040284
28	Pino # 6,8 x 55 (# 6,8 x 89)	02	0501013767
29	Mola de Compressão # 12 x # 1,3 x 40	02	0503030078
30	Arruela Lisa # 8 x 20 x 1,0	02	0503010357
31	Mancal do Eixo Motriz Direito	02	0501110025
32	Mancal do Eixo Motriz Esquerdo	02	0501110026
33	Eixo # 1.3/8" (PST 2 8 / 10)	02	0501017480
33	Eixo # 1.3/8" (PST 2 12)	02	0501017481
34	Catraca Direita	01	0531050080
35	Catraca Esquerda	01	0531050081
36	Guia do Descanso	02	05[illegible]061829
37	Parafuso # 1/2" BSW x 4.1/2" (cab. sext.) 5.6	02	05[illegible]010498
38	Arruela de Pressão # 1/2"	08	0503010019
39	Porca # 1/2" BSW (sextavada)	08	0503010020
40	Roda Dentada 8z P. 1.1/4" # 1.3/8"	02	0502010410
40	Roda Dentada 10z P. 1.1/4" # 1.3/8"	02	0502010411
40	Roda Dentada 12z P. 1.1/4" # 1.3/8"	02	0502010412
40	Roda Dentada 14z P. 1.1/4" # 1.3/8"	02	0502010413
40	Roda Dentada 16z P. 1.1/4" # 1.3/8"	02	0502010414
40	Roda Dentada 18z P. 1.1/4" # 1.3/8"	02	0502010415
41	Pino # 6,8 x 64 (6,8 x 68)	04	0501013671
42	Bucha de Trava do Eixo Q 3/4"	02	0502010455

Nº	DENOMINAÇÃO	QT	CODIGO
42	Bucha de Trava do Eixo Q 1/4"	[illegible]	[illegible]
43	Roda Dentada 6 Z P. 1.1/4" Q 3/4"	02	0502010146
43	Roda Dentada 8 Z P. 1.1/4" Q 3/4"	02	0502010146
43	Roda Dentada 10 Z P. 1.1/4" Q 3/4"	02	0502010147
43	Roda Dentada 12 Z P. 1.1/4" Q 3/4"	02	0502010147
43	Roda Dentada 14 Z P. 1.1/4" Q 3/4"	02	0502010144
43	Roda Dentada 16 Z P. 1.1/4" Q 3/4"	02	0502010147
43	Roda Dentada 18 Z P. 1.1/4" Q 3/4"	02	0502010144
44	Pino de Trava # 5,7 / 5,5 x 40	02	0503010085
45	Suporte do Mancal do Eixo	02	0503013514
46	Mancal do Eixo Sextavado 5/8"	02	05[illegible]
47	Parafuso # 5/16" NC x 1" (cab. sext.) 5.6	04	0503010383
48 #	Arruela de Pressão # 5/16"	04	0503010179
49	Porca # 5/16" NC (sextavada)	04	0503010135
50	Parafuso # 1/2" BSW x 1.1/2" (cab. sext.) 4.5	04	0501010051
51	Esticador de Corrente Direito Completo	01	0501042500
51	Esticador de Corrente Esquerdo Completo	01	0501042501
51-A	Esticador de Corrente Direito	01	0501062756
51-A	Esticador de Corrente Esquerdo	01	0501062755
21-B	Roldana do Esticador	02	0503030402
21-C	Anel de Retenção P/ Eixo nº 501019	02	0503010302
51-B	Graxeira 1800	02	0503010002
52	Bucha do Mancal do Eixo	02	0502040276
53	Eixo Sextavado 5/8" x 1535 (PST 2 8)	01	0501017440
53	Eixo Sextavado 5/8" x 1760 (PST 2 8)	01	0501017441
53	Eixo Sextavado 5/8" x 1935 (PST 2 10)	01	0501017442
53	Eixo Sextavado 5/8" x 2160 (PST 2 10)	01	0501017443
53	Eixo Sextavado 5/8" x 2435 (PST 2 12)	01	0501017432
53	Eixo Sextavado 5/8" x 2660 (PST 2 12)	01	0501017433
51-B	Graxeira 1800	02	0503010002
54	Mola de Tração # 20 x 2 x 144	02	0503030128
55	Bucha da Roda Dentada	02	0502010407
56	Esticador de Corrente Direito Completo	01	0501041671
56	Esticador de Corrente Esquerdo Completo	01	0501041672
56-A	Suporte do Esticador de Corrente	02	0501062729
56-B	Roda Dentada 6 Z P. 1.1/4"	02	0502010243
56-C	Graxeira 1890	02	0503010004
56-D	Eixo de Articulação	01	0501013708
56-E	Arruela de Pressão # 5/8"	02	0503010027
16	Porca # 5/8" NC (sextavada)	02	0503010013
56-F	Mola de Torção # 37 x # 3,5 Direita	01	0503030417
56-F	Mola de Torção # 37 x # 3,5 Esquerda	01	0503030394
56-G	Pino Elástico nº 701064	01	0503010292
21-C	Anel de Retenção P/ Eixo nº 501019	02	0503010302
51-B	Graxeira 1800	02	0503010002
57	Corrente nº 2050 x 60 Elos + Emenda	02	0503010875
57	Corrente nº 2050 x 45 Elos + Emenda	02	0503010876
57	Corrente nº 2050 x 30 Elos + Emenda	02	0503010450
58	Pino do Suporte da Roldana	01	0501013637
59	Batedor do Rodeiro	02	0501062959
60	Base da Placa de Fixação do Suporte do Manca.	06	0501013555
61	Parafuso # 5/8" NC x 5" (cab. sext.) 5.6	04	0501010212
62	Arruela Lisa # 16,5 x # 29,5 x 3,17	04	0501010453
63	Descanso	02	0501062681
64	Trava do Descanso	02	0501011075
65	Cupilha # 4 x 88	02	0501010012
66	"L" de Articulação da Linqueta	02	0501017519
67	Guia do Varão de Desarme da Catraca	02	0501011566
68	Parafuso # 3/8" NC x 1.1/4" (cab. sext.)	04	0501010119
69	Arruela Lisa # 10,5 x 27 x 3,17	02	0501010984
70	Arruela de Pressão # 3/8"	04	0503010025
71	Porca # 3/8" NC (sextavada)	04	0503010026
72	Varão do Desarme da Catraca Direito	01	0501013976
72	Varão do Desarme da Catraca Esquerdo	01	0501013965

DETEC-ILUSTRAÇÕES JUNHO / 89

SUPER TATÚ
A MARCA DA TERRA

CATÁLOGO DE PEÇAS

SISTEMA DE TRANSMISSÃO

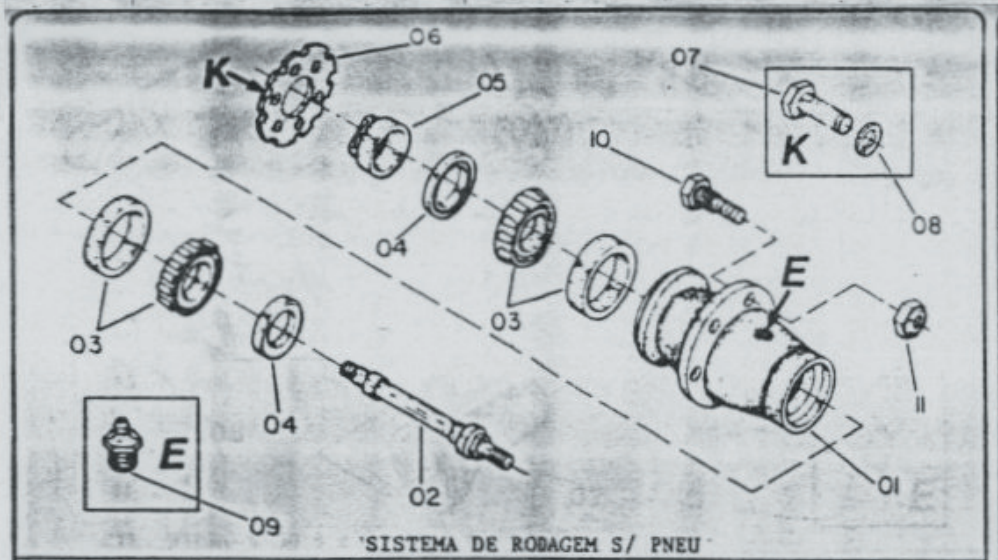

SISTEMA DE RODAGEM S/ PNEU

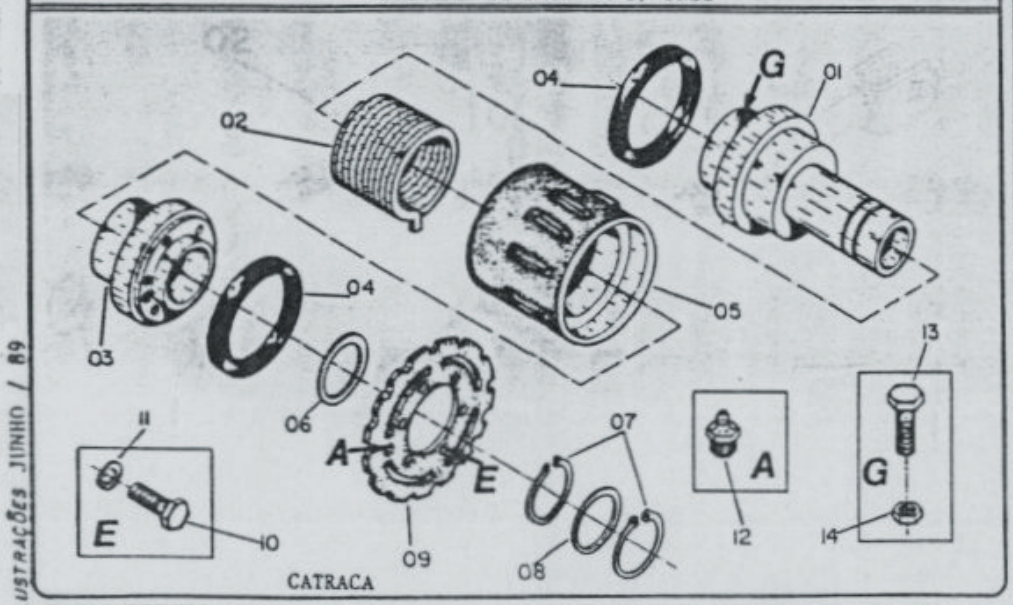

CATRACA

Nº	DENOMINAÇÃO	QT	CODIGO
	Sistema de Rodagem S/ Pneu Completo	01	0501050097
01	Cubo da Roda	01	0502010406
02	Eixo da Roda	01	0501013462
03	Rolamento Nº 30207	02	0503010037
04	Retentor Nº 00674-B	02	0503010590
05	Porca de Ajuste	01	0501013463
06	Roda Dentada 15 Z P. 31,75 (1.1/4")	01	0502010419
07	Parafuso Ø 5/16" BSW x 1" (cab.sext.) 5.6	06	0503010363
08	Arruela de Pressão Ø 5/16"	06	0503010179
09	Graxeira 1800	01	0503010002
10	Parafuso P/ Roda Ø 9/16" NF x 1.7/8" (Estr.Cab.Cil.)	06	0501010127
11	Porca Cônica Ø 9/16" NF (sextavada)	06	0503010035

	Catraca Direita	01	0501050080
	Catraca Esquerda	01	0501050081
01	Semi Guia da Mola da Catraca Maior	01	0501064153
02	Mola de Torção Direita Ø 66,5/66,0 x Q 4,76 x 53,5	01	0503030395
02	Mola de Torção Esquerda Ø 66,5/66,0 x Q 4,76 x 53,5	01	0503030396
03	Semi Guia da Mola da Catraca Menor	01	0501110128
04	Anel de Feltro	02	0503030526
05	Capa da Catraca	01	0502020440
06	Arruela Lisa Ø 50,3 x Ø 60 x 4,1	01	0501013653
07	Anel de Retenção P/ Eixo Nº 501050	02	0503010372
08	Anel Ø 60 x Ø 50,10/50,15 x 5	01	0501017808
09	Roda Dentada 14 Z P. 31,75 (1.1/4")	01	0502010452
10	Parafuso Ø 5/16" NC x 7/8" (cab.sext.) 5.6	06	0503010178
11	Arruela de Pressão Ø 5/16"	06	0503010179
12	Graxeira 1800	01	0503010002
13	Parafuso Ø 1/2" NC x 1.1/4" (cab.sext.) 8.8	01	0503010395
14	Porca Ø 1/2" NC (sextavada)	01	0503010060

DETEC-ILUSTRAÇÕES JUNHO / 89

SUPER TATÚ
A MARCA DA TERRA

CATÁLOGO DE PEÇAS

SISTEMA DE RODAGEM

CATRACA

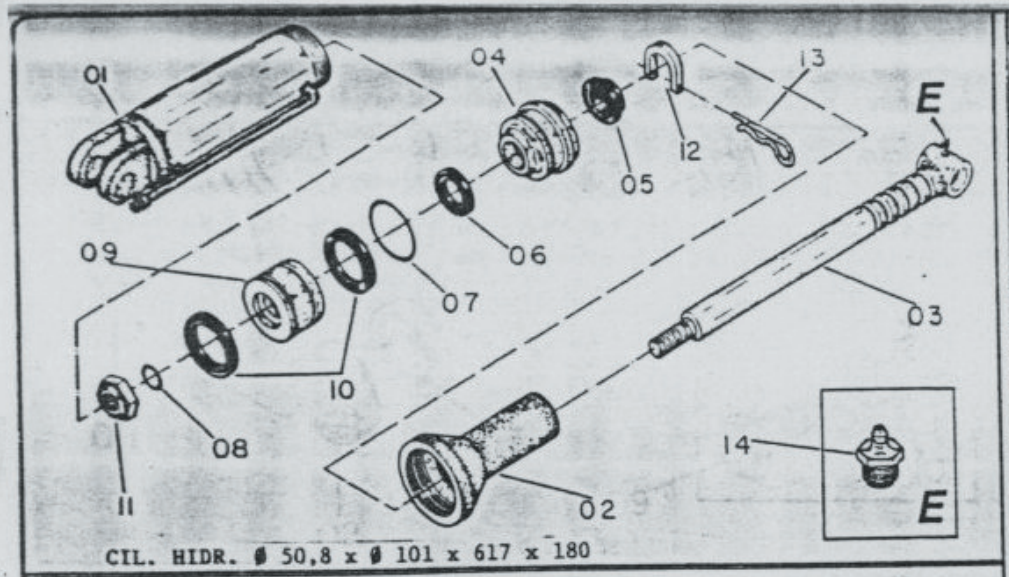

CIL. HIDR. Ø 50,8 x Ø 101 x 617 x 180

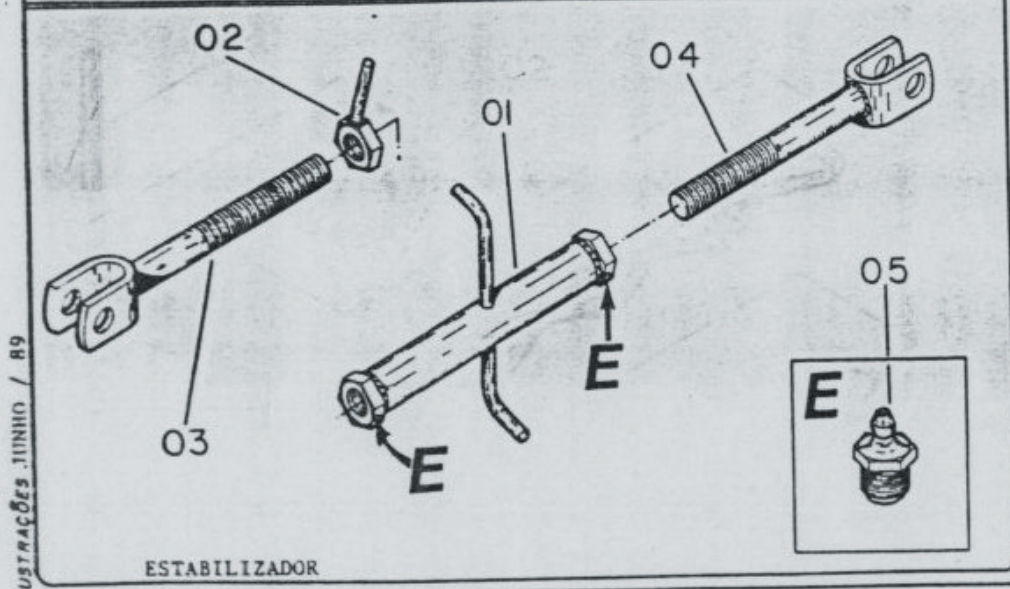

ESTABILIZADOR

Nº	DENOMINAÇÃO	QT	CÓDIGO
	Cilindro Hidráulico Ø 50,8 x Ø 101 x 617 x 180 Compl.	01	0501042478
01	Camisa	01	0501063922
02	Tampa Movel	01	0502010427
03	Haste	01	0501062668
04	Suporte dos Anéis	01	0502010018
05	Anél Raspador Nº D 2000	01	0503010039
06	Gaxeta Nº 2500 2000 - 375-B	01	0503010040
07	Anél O'Ring Nº 2-342 N 3000-7B	01	0503010041
08	Anél O'Ring Nº 2-214 N 3000-7B	01	0503010042
09	Embolo	01	0502010019
10	Gaxeta Nº 3750 3250	02	0503010043
11	Porca Autofrenante Ø 1.1/4" NF	01	0503010044
12	Limitador de Curso	01	0501013494
13	Cupilha Ø 4 x 88	01	0503030012
14	Graxeira 1800	02	0503010002

PEÇAS P/ REPOSIÇÃO

	Jogo de Guarnição P/ CH Ø 50,8 x 101	01	0501030382
	Suporte dos Aneis C/ Vedação Montado	01	0501040711
	Enbolo C/ Vedação (montado)	01	0501040715

	Estabilizador Completo	01	0501042497
01	Porca de Regulagem	01	0501110121
02	Contra Porca do Manipulo	01	0501061056
03	Extensor da Rosca Direita	01	0501063937
04	Extensor da Rosca Esquerda	01	0501063936
05	Graxeira 1800	02	0503010002

DETEC-ILUSTRAÇÕES JUNHO / 89

SUPER TATÚ
A MARCA DA TERRA

CATÁLOGO DE PEÇAS

CIL. HIDR. Ø 50,8 x Ø 101 x 617 x 180

ESTABILIZADOR

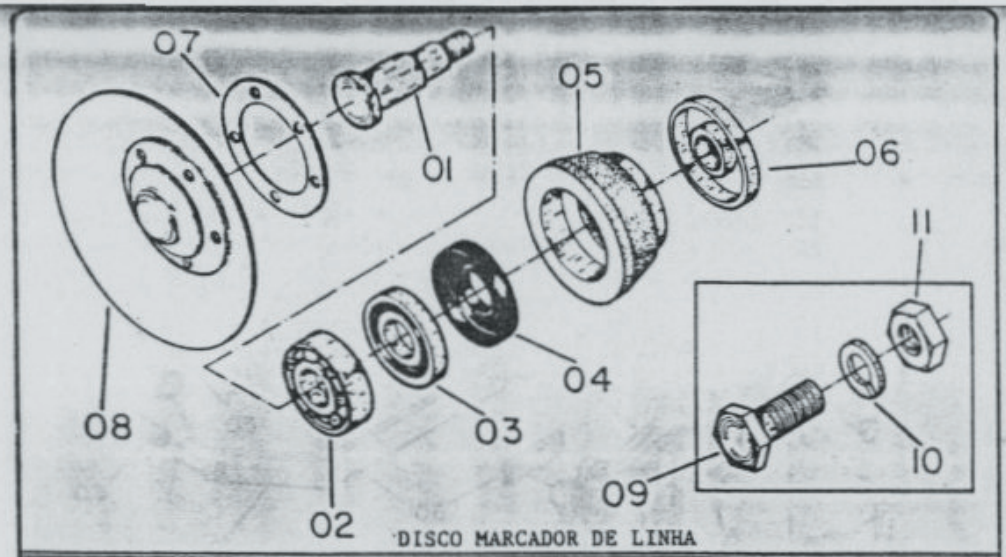

DISCO MARCADOR DE LINHA

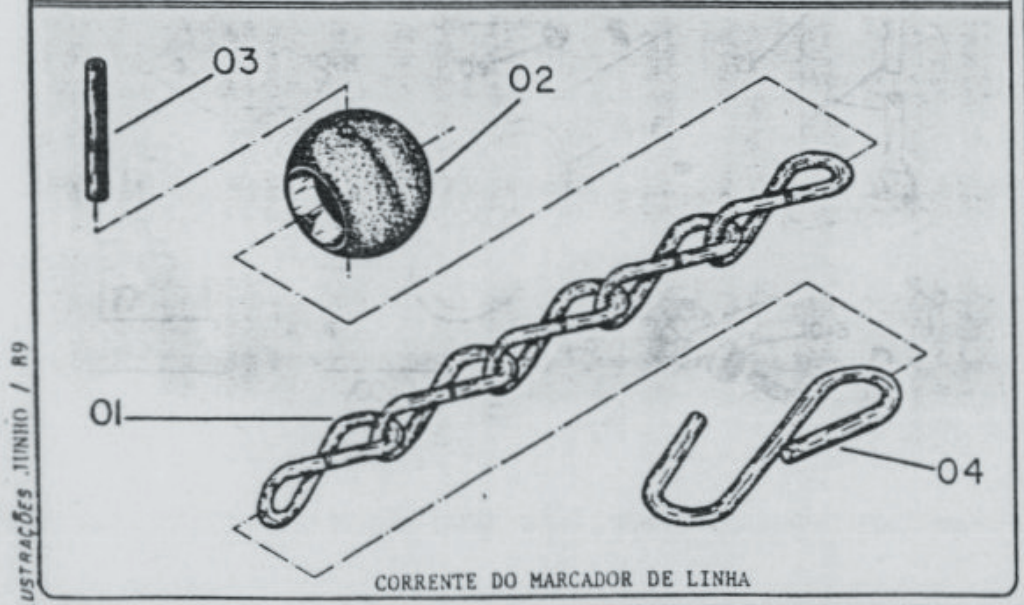

CORRENTE DO MARCADOR DE LINHA

Nº	DENOMINAÇÃO	QT	CODIGO
	Disco Marcador de Linha Completo		0501050106
01	Eixo do Cubo do Marcador de Linha	01	0501012062
02	Rolamento Nº 6206	01	0503010276
03	Retentor Nº 00797 - BA	01	0503010525
04	Retentor Nº 3011 - GA	01	0503010526
05	Cubo do Disco	01	0502020283
06	Bucha C/ Porta Pó	01	0501062717
07	Junta de Vedação Ø 110 x Ø 62 x 0,5	01	0503030409
08	DPL 13" x 1/8" C-22 6F C/ Calota	01	0601020008
09	Parafuso Ø 1/4" NC x 7/8" (cab.sext.) 5.6	06	0503010294
10	Arruela de Pressão Ø 1/4"	06	0503010143
11	Porca Ø 1/4" NC (sextavada)	06	0503010144

	Corrente do Marcador de Linha Completo (PST 2 8)		0501041673
	Corrente do Marcador de Linha Completo (PST 2 10)		0501042454
	Corrente do Marcador de Linha Completo (PST 2 12)		0501042555
01	Corrente Torc. Ø 7/32" x 6000 - 252 Elos (PST 2 8)	01	0501014152
01	Corrente Torc. Ø 7/32" x 6600 - 277 Elos (PST 2 10)	01	0501017551
01	Corrente Torc. Ø 7/32" x 7500 - 315 Elos (PST 2 12)	01	0501017552
02	Bucha da Corrente	02	0502010454
03	Pino Elástico Nº 701162	02	0503010683
04	Gancho da Corrente	02	0501013183

DETEC-ILUSTRAÇÕES JUNHO / 89

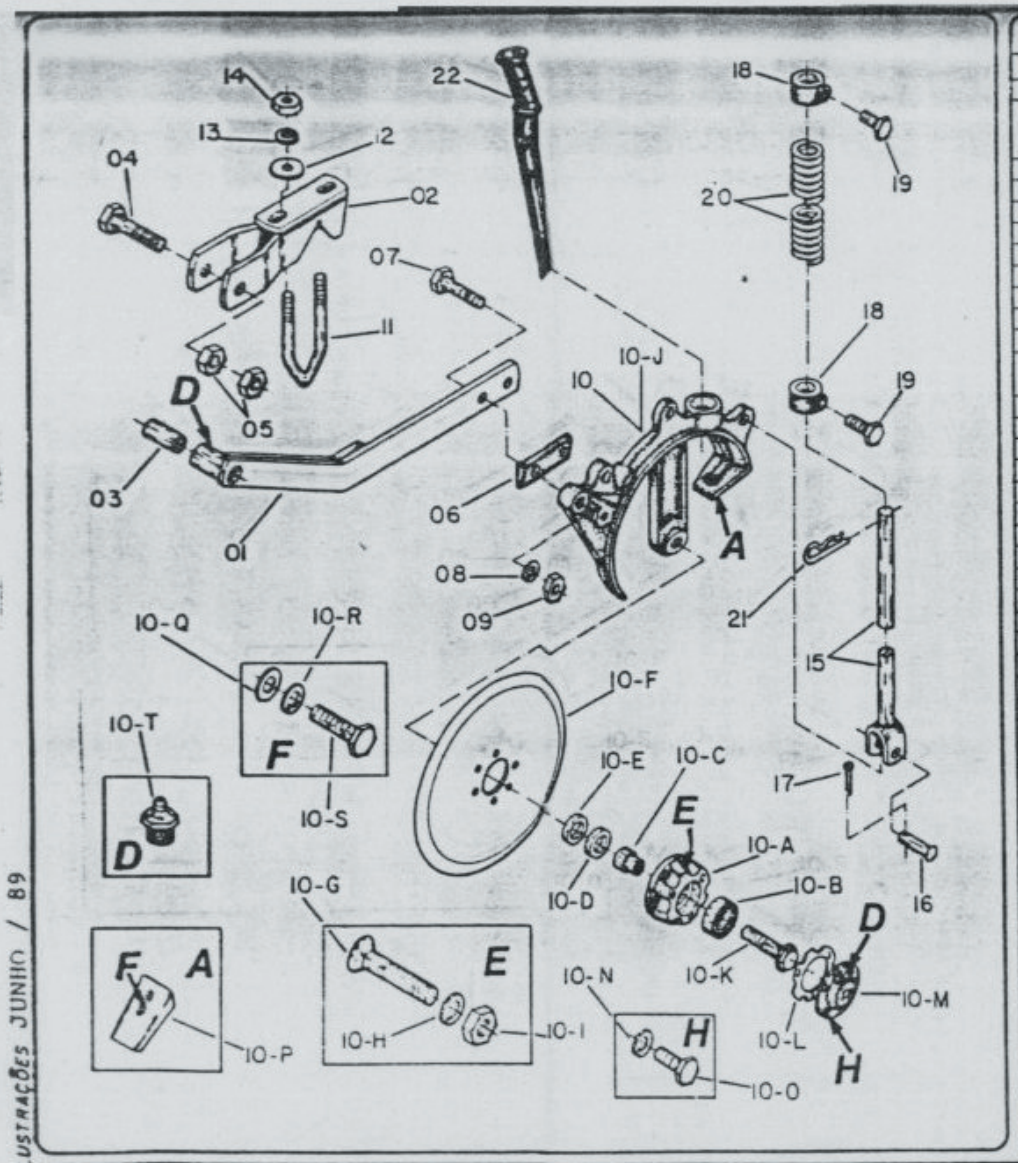

Nº	DENOMINAÇÃO	QT	CODIGO
	Linha de Adubo Completa Direita	01	0501042166
	Linha de Adubo Completa Esquerda	01	0501042165
01	Braço da Linha de Adubo Curta Direita	01	0501063441
01	Braço da Linha de Adubo Curta Esquerda	01	0501063442
02	Suporte de Articulação	01	0501062960
03	Bucha de Articulação Ø 19,5 x Ø 25 x 75,8	01	0501014273
04	Parafuso Ø 3/4" NC x 5" (cab. sext.) 8.8	01	0501010383
05	Porca Ø 3/4" NC (sextavada)	02	0503010014
06	Cunna	01	0502010470
07	Parafuso Ø 1/2" NC x 3" (cab. sext.) 8.8	02	0503010479
08	Arruela de Pressão Ø 1/2"	02	0503010019
09	Porca Ø 1/2" NC (sextavada)	02	0503010060
10	Disco Duplo Completo	01	0501050087
10-A	Cubo	02	0502010364
10-B	Rolamento nº 6206	02	0503010276
10-C	Eixo Passante do Cubo	02	0501011832
10-D	Retentor nº 00797-BA	02	0503010525
10-E	Retentor nº 3011-GA	02	0503010526
10-F	DPL Ø 13" x 1/8" Ø 68,5	02	0603020019
10-G	Parafuso Ø 5/16" NC x 3/4" (cab. esc. fenda)	12	0503010814
10-H	Arruela de Pressão Ø 5/16"	12	0503010179
10-I	Porca Ø 5/16" NC (sextavada)	12	0503010337
10-J	Suporte do Disco Duplo	01	0502010434
10-K	Paraf. Ø 5/8" NC x 48 (cab. sext.flanq.)R.D.4.6	01	0501011989
10-K	Paraf. Ø 5/8" NC x 48 (cab. sext.flanq.)R.E.4.6	01	0501011988
10-L	Junta de Vedação Ø 83 x Ø 62 x 0,5	02	0503030142
10-M	Calota	02	0502020143
10-N	Arruela de Pressão Ø 1/4"	06	0503010143
10-O	Parafuso Ø 1/4" NC x 3/4" (cab.sext.) 5.6	06	0503010282
10-P	Limpador do Disco Duplo	01	0501013535
10-Q	Arruela Lisa Ø 10,5 x Ø 27 x 3,04	01	0501010984
10-R	Arruela de Pressão Ø 3/8"	01	0503010025
10-S	Parafuso Ø 3/8" NC x 3/4" (cab. sext.) 5.6	01	0503010256
10-T	Graxeira 1800	03	0503010002
11	Abraçadeira Ø 5/8" NC x 170	01	0501013692
12	Arruela Lisa Ø 17 x Ø 32 x 3,17	02	0501011299
13	Arruela de Pressão Ø 5/8"	02	0503010027
14	Porca Ø 5/8" NC (sextavada)	02	0503010013
15	Guia da Mola	01	0501063908
16	Pino Ø 9/16" x 54	01	0501017568
17	Contrapino Ø 1/8" x 1"	01	0503010257
18	Bucha de Trava do Guia da Mola Tripla	02	0502040157
19	Parafuso Ø 1/2" NC x 1.1/4" (cab. sext.) 8.8	02	0503010395
20	Mola de Compressão Ø 25,5 x Ø 4,0 x 480	01	0503030187
21	Cupilha Ø 3" x 50	01	0503030168
22	Bocal	01	0503030432

DETEC-ILUSTRAÇÕES JUNHO / 89

SUPER TATU
A MARCA DA TERRA

CATÁLOGO DE PEÇAS

LINHA DO ADUBO CURTA

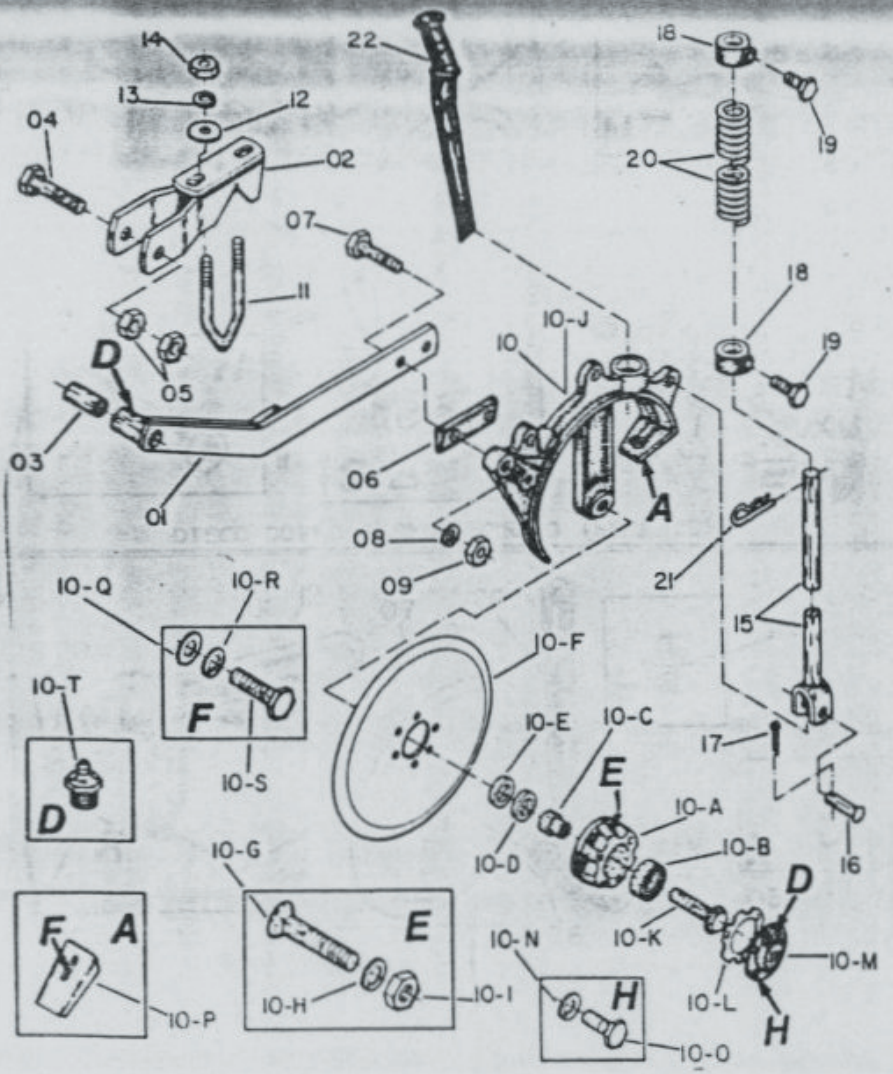

Nº	DENOMINAÇÃO	QT.	CÓDIGO
	Linha de Adubo Completa Direita	01	0501041718
	Linha de Adubo Completa Esquerda	01	0501041069
01	Braço da Linha Longa Direita	01	0501062961
01	Braço da Linha Longa Esquerda	01	0501062974
02	Suporte de Articulação	01	0501062960
03	Bucha de Articulação ø 19,5 x ø 25 x 75,8	01	0501014273
04	Parafuso ø 3/4" NC x 5" (cab. sext.) 8.8	01	0501010383
05	Porca ø 3/4" NC (sextavada)	02	0503010014
06	Cunha	01	0502010470
07	Parafuso ø 1/2" NC x 3" (cab. sext.) 8.8	02	0503010479
08	Arruela de Pressão ø 1/2"	02	0503010019
09	Porca ø 1/2" NC (sextavada)	02	0503010060
10	Disco Duplo Completo	01	0501050087
10-A	Cubo	02	0502010364
10-B	Rolamento nº 6206	02	0503010276
10-C	Eixo Passante do Cubo	02	0501011832
10-D	Retentor nº 00797-BA	02	0503010525
10-E	Retentor nº 3011-GA	02	0503010526
10-F	DPL ø 13" x 1/8" ø 68,5	02	0603020013
10-G	Parafuso ø 5/16" NC x 3/4" (cab. esc. renda) 8.8	12	0503010814
10-H	Arruela de Pressão ø 5/16"	12	0503010179
10-I	Porca ø 5/16" NC (sextavada)	12	0503010337
10-J	Suporte do Disco Duplo	01	0502010434
10-K	Parafuso ø 5/8" NC x 48 (cab.sext.flang.) R.D 4.6	01	0501011989
10-K	Parafuso ø 5/8" NC x 48 (cab.sext.flang.) R.E 4.6	01	0501011988
10-L	Junta de Vedação ø 83 x ø 62 x 0,5	02	0503030142
10-M	Calota	02	0502020143
10-N	Arruela de Pressão ø 1/4"	06	0503010143
10-O	Parafuso ø 1/4" NC x 3/4" (cab. sext.) 5.6	06	0503010282
10-P	Limpador do Disco Duplo	01	0501013535
10-Q	Arruela Lisa ø 10,5 x ø 27 x 3,04	01	0501010984
10-R	Arruela de Pressão ø 3/8"	01	0503010025
10-S	Parafuso ø 3/8" NC x 3/4" (cab.sext.) 5.6	01	0503010256
10-T	Graxeira 1800	03	0503010002
11	Abraçadeira ø 5/8" NC x 170	01	0501013692
12	Arruela lisa ø 17 x ø 32 x 3,17	02	0501011299
13	Arruela de Pressão ø 5/8"	02	0503010027
14	Porca ø 5/8" NC (sextavada)	02	0503010013
15	Guia da Mola	01	0501063908
16	Pino ø 9/16" x 54	01	0501017568
17	Contrapino ø 1/8" x 1"	01	0503010257
18	Bucha de Trava do Guia da Mola Tripla	02	0502040157
19	Parafuso ø 1/2" NC x 1.1/4" (cab. sext.) 8.8	02	0503010195
20	Mola de Compressão ø 25,5 x ø 4,0 x 480	01	0503030187
21	Cupilha ø 3 x 50	01	0503030168
22	Bocal	01	0503030432

DETEC-ILUSTRAÇÕES JUNHO / 89

SUPER TATU
A MARCA DA TERRA

CATÁLOGO DE PEÇAS

LINHA DO ADUBO LONGA

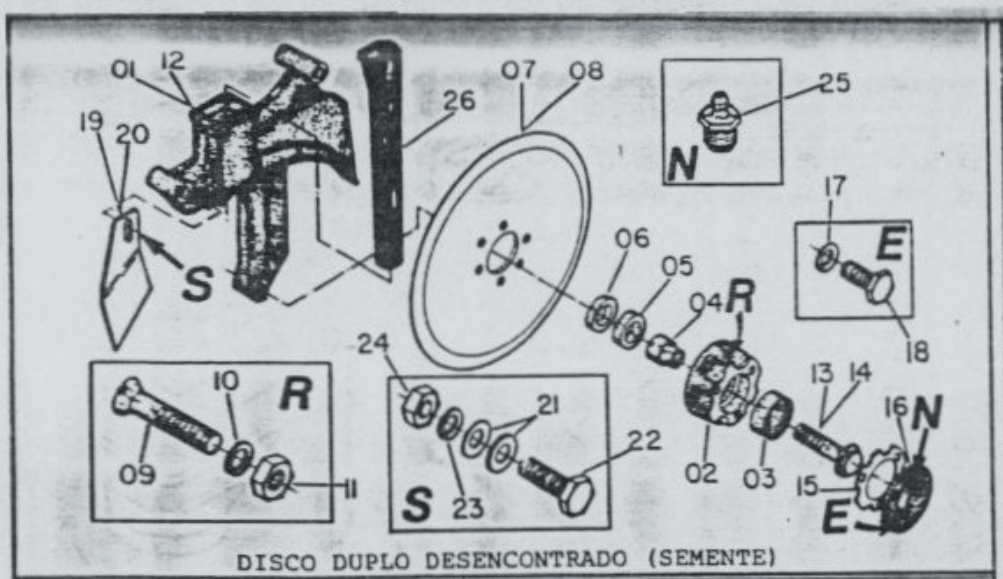

DISCO DUPLO DESENCONTRADO (SEMENTE)

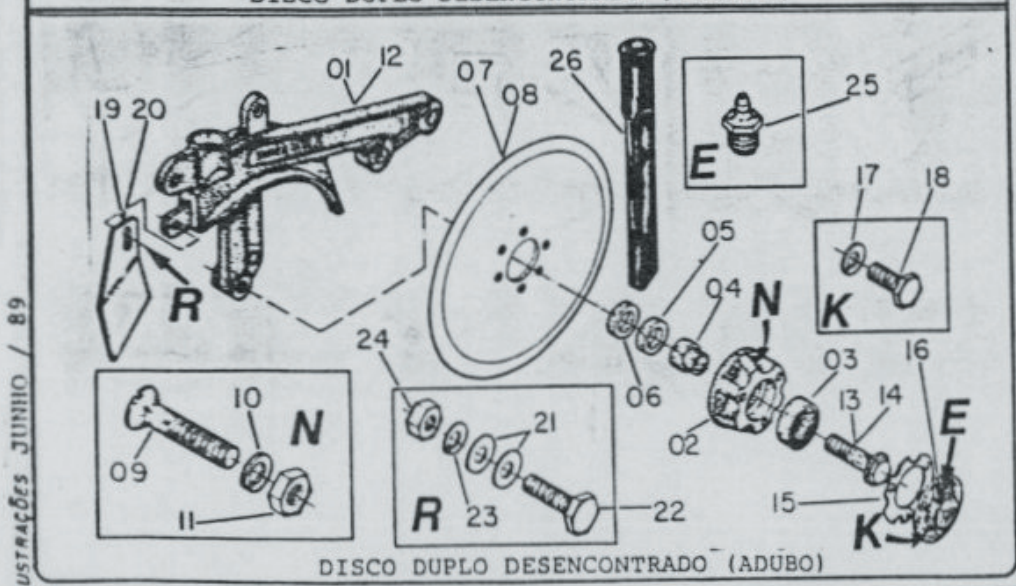

DISCO DUPLO DESENCONTRADO (ADUBO)

Nº	DENOMINAÇÃO	QT	CÓDIGO
01	Disco Duplo Desencontrado (completo) (semente)	01	0501042271
02	Cubo	02	0502010364
03	Rolamento nº 6206	02	0503010276
04	Eixo Passante do Cubo	02	0501011832
05	Retentor nº 00797-BA	02	0503010525
06	Retentor nº 3011-GA	02	0503010526
07	DPL ø 13" x 1/8" ø 68,5 Direito	01	0603020019
08	DPL ø 15" x 1/8" ø 68,5 Esquerdo	01	0603022008
09	Parafuso ø 5/16" NC x 3/4" (cab.esc.fenda) 8.8	12	0503010814
10	Arruela de Pressão ø 5/16"	12	0503010179
11	Porca ø 5/16" NC (sextavada)	12	0503010337
12	Suporte do Disco Duplo Desencontrado	01	0502010524
13	Parafuso ø 5/8" NC x 48 (cab.sext.flang.) R.D	01	0501011989
14	Parafuso ø 5/8" NC x 48 (cab.sext.flang.) R.E	01	0501011988
15	Junta de Vedação ø 83 x ø 62 x 0,5	02	0503030142
16	Calota	02	0502020143
17	Arruela de Pressão ø 1/4"	06	0503010143
18	Parafuso ø 1/4" NC x 3/4" (cab.sext.) 5.6	06	0503010282
19	Limpador do Disco Duplo Desencontrado Direito	01	0501017542
20	Limpador do Disco Duplo Desencontrado Esquerdo	01	0501017541
21	Arruela Lisa ø 10,5 x ø 27 x 3,00	02	0501010984
22	Parafuso ø 3/8" NC x 1,1/4" (cab.sext.) 8.8	01	0503010751
23	Arruela de Pressão ø 3/8"	01	0503010025
24	Porca ø 3/8" NC (sextavada)	01	0503010026
25	Graxeira 1800	02	0503010002
26	Bocal	01	0503030482

01	Disco Duplo Desencontrado (completo) (Adubo)	01	0501042473
02	Cubo	02	0502010364
03	Rolamento nº 6206	02	0503010276
04	Eixo Passante do Cubo	02	0501011832
05	Retentor nº 00797-BA	02	0503010525
06	Retentor nº 3011-GA	02	0503010526
07	DPL ø 13" x 1/8" ø 68,5 Direito	01	0603020019
08	DPL ø 15" x 1/8" ø 68,5 Esquerdo	01	0603022008
09	Parafuso ø 5/16" NC x 7/8" (cab.esc.fenda) 8.8	12	0503010546
10	Arruela de Pressão ø 5/16"	12	0503010179
11	Porca ø 5/16" NC (sextavada)	12	0503010337
12	Suporte do Disco Duplo Desencontrado	01	0502010574
13	Parafuso ø 5/8" NC x 48 (cab.sext.Flang.) R.D	01	0501011989
14	Parafuso ø 5/8" NC x 48 (cab.sext.flang.) R.E	01	0501011988
15	Junta de Vedação ø 83 x ø 62 x 0,5	02	0503030142
16	Calota	02	0502020143
17	Arruela de Pressão ø 1/4"	06	0503010143
18	Parafuso ø 1/4" NC x 3/4" (cab. sext.) 5.6	06	0503010282
19	Limpador do Disco Duplo Desencontrado Direito	01	0501017542
20	Limpador do Disco Duplo Desencontrado Esquerdo	01	0501017541
21	Arruela Lisa ø 10,5 x ø 27 x 3,00	02	0501010984
22	Parafuso ø 3/8" NC x 1,1/4" (cab.sext.) 8.8	01	0503010751
23	Arruela de Pressão ø 3/8"	01	0503010025
24	Porca ø 3/8" NC (sextavada)	01	0503010026
25	Graxeira 1800	02	0503010002
26	Bocal	01	0503030483

DETEC-ILUSTRAÇÕES JUNHO / 89

SUPER TATU
A MARCA DA TERRA

CATÁLOGO DE PEÇAS

DISCO DUPLO DESENCONTRADO (SEMENTE)

DISCO DUPLO DESENCONTRADO (ADUBO)

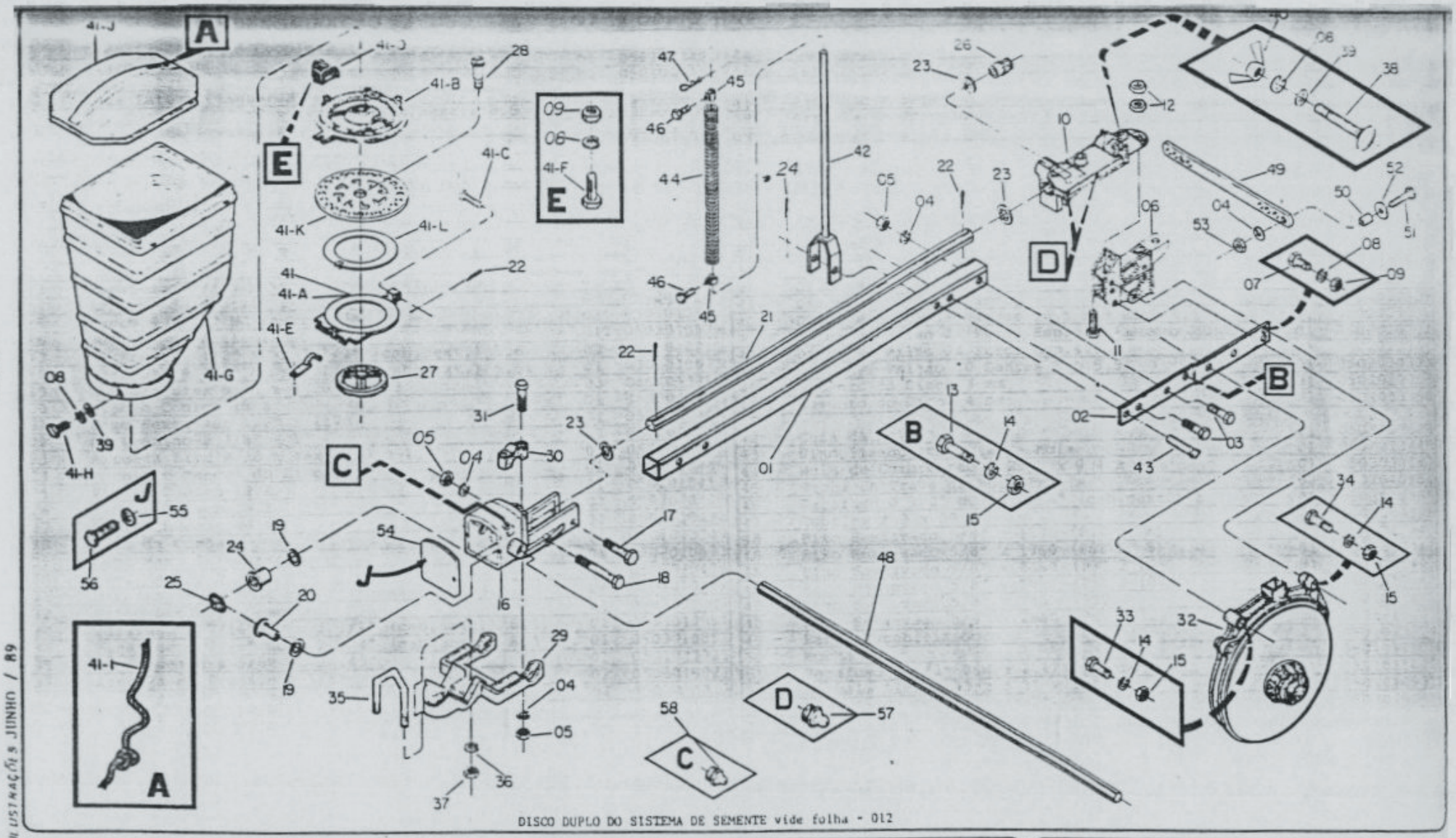

DISCO DUPLO DO SISTEMA DE SEMENTE vide folha - 012

DETEC-ILUSTRAÇÕES JUNHO / 89

SUPER TATÚ
A MARCA DA TERRA

CATÁLOGO DE PEÇAS

LINHA DE PLANTIO

Nº	DENOMINAÇÃO	QT	CÓDIGO
	Linha de Plantio Completa		0501042450
01	Braço da Linha	01	0501013422
02	Base Lateral Direita	01	0501013413
02	Base Lateral Esquerda	01	0501013414
03	Parafuso Ø 1/2" NC x 3.1/4" (cab.sext.) 8.8	02	0503010847
04	Arruela de Pressão Ø 1/2"	10	0503010019
05	Porca Ø 1/2" NC (sextavada)	08	0503010060
06	Suporte da Roda de Profundidade	01	0502010498
07	Parafuso Ø 5/16" NC x 3.1/2" (cab.sext.) 8.8	02	0503010848
08	Arruela de Pressão Ø 5/16	04	0503010179
09	Porca Ø 5/16 NC (sextavada)	04	0503010337
10	Base de Fixação da Caixa da Semente	01	0502010409
11	Parafuso Ø 3/8" NC x 1,1/2" (cab.sext.) 8.8	01	0503010849
12	Porca Ø 3/8" NC (sextavada)	02	0503010026
13	Parafuso Ø 7/16 NC x 3" (cab.sext.) 8.8	01	0503010850
14	Arruela de Pressão Ø 7/16"	03	0503010180
15	Porca Ø 7/16" NC (sextavada)	03	0503010244
16	Suporte de Articulação	01	0502010572
17	Parafuso Ø 1/2" NC x 3.1/2" (cab.sext.) 5.6	01	0503010715
18	Parafuso Ø 1/2" NC x 4.1/2" (cab.sext.) 5.6	01	0503010673
19	Arruela Lisa Ø 40 x Ø 30 x 0,53	03	0501013354
20	Pinhão Cônico 18 Z	01	0502010417
21	Eixo Sextavado 1/2" x 1170	01	0501013408
22	Contrapino Ø 1/8" x 1"	03	0503010257
23	Arruela Lisa Ø 28 x sext. 13 x 1,9	02	0501013352
24	Bucha do Mancal do Eixo	01	0502010446
25	Pinhão Cônico 18 Z	01	0502010418
26	Pinhão Cônico 10 Z	01	0502010423
27	Coroa Cônica 40 Z	01	0502010422
28	Eixo da Coróa	01	0501013349
29	Semi Mancal Inferior	01	0502010573
30	Semi Mancal Superior	01	0502010426
31	Parafuso Ø 1/2" NC x 3" (cab.sext.) 8.8	04	0503010479
32	Disco Duplo de Semente	01	0501050085
33	Parafuso Ø 7/16" NC x 3.1/2" (cab.sext.) 8.8	01	0503010851
34	Parafuso Ø 7/16" NC x 2.3/4" (cab.sext.) 8.8	01	0503010852
35	Abraçadeira Ø 5/8" NC x 145	01	0501013325
36	Arruela de Pressão Ø 5/8"	02	0503010027
37	Porca Ø 5/8" NC (sextavada)	02	0503010013
38	Parafuso Ø 5/16" NC x 3" (cab.abaul.) 4.6	01	0501011752
39	Arruela Lisa Ø 8,5 x Ø 22 x 1,52	01	0501010694
40	Porca Borboleta Ø 5/16" NC	01	0503010499
41	Sistema de Semente Completo	01	0501050076
41-A	Pista Inferior do Disco de Semente	01	0502010408
41-B	Suporte da Caixa de Semente	01	0502020124

Nº	DENOMINAÇÃO	QT	CÓDIGO
41-C	Pino Ø 8,3 x 79 (Ø 8,3 x 126)	01	0501013353
22	Contrapino Ø 1/8" x 1"	01	0503010257
41-D	Distribuidor de Semente	01	0501050077
41-E	Presilha	01	0501110031
41-F	Parafuso Ø 5/16" NC x 2.1/4" (cab.sext.) 5.6	01	0503010675
08	Arruela de Pressão Ø 5/16"	06	0503010179
09	Porca Ø 5/16" NC (sextavada)	01	0503010337
41-G	Deposito Nº 2	01	0503030407
41-H	Parafuso Ø 5/16" NC x 5/8" (cab.sext.) 5.6	04	0503010295
39	Arruela Lisa Ø 8,5 x Ø 22 x 1,52	04	0501010694
41-I	Corda de Nylon Ø 1/8" x 400	01	0501011041
41-J	Tampa do Deposito Nº 2	01	0503030406
41-K	Disco Cego Ø 190 x 4,5 (assento 0501013356)	01	0502020327
41-K	Disco Cego Ø 190 x 8,5	01	0502020340
41-K	Disco Cego Ø 190 x 5,5	01	0502020367
41-K	Disco P/ Soja 34 Rasgos 10 x 16,5 x Esp. 8,5	01	0502020328
41-K	Disco P/ Soja 40 Rasgos	01	0502020329
41-K	Disco P/ Soja 38 Rasgos 18,5 x 8 Esp. 8,5	01	0502020330
41-K	Disco P/ Milho 24 Furos Esp.5,5 (assento 0501013355)	01	0502020332
41-K	Disco P/ Milho 24 Furos Esp.4,5	01	0502020365
41-K	Disco P/ Feijão 40 Dentes Esp.5,5	01	0502020333
41-L	Assento do Disco 3 mm	01	0501013355
41-L	Assento do Disco 4 mm	01	0501013356
42	Guia da Mola	01	0501062628
43	Pino Fixador do Guia da Mola	01	0501013445
44	Mola de Compressão Ø 25,5 x Ø 4 x 480	01	0503030187
45	Bucha da Trava da Mola Tripla	02	0502040157
46	Parafuso Ø 1/2" NC x 1.1/4" (cab.sext.) 8.8	02	0503010395
47	Cupilha Ø 3 x 50	01	0503030168
48	Eixo Sextavado 5/8" x 1535 (PST 2 8)	01	0501017440
48	Eixo Sextavado 5/8" x 1760 (PST 2 8)	01	0501017441
48	Eixo Sextavado 5/8" x 2160 (PST 2 10)	01	0501017443
48	Eixo Sextavado 5/8" x 1935 (PST 2 10)	01	0501017442
48	Eixo Sextavado 5/8" x 2435 (PST 2 12)	01	0501017432
48	Eixo Sextavado 5/8" x 2660 (PST 2 12)	01	0501017433
49	Barra Estabilizadora		0501013714
50	Bucha		0501017535
51	Parafuso Ø 1/2" BSW x 2.1/4" (cab.sext.) 4.6		0501011602
52	Arruela Lisa Ø 13 x Ø 31 x 3,17		0501010937
04	Arruela de Pressão Ø 1/2"		0503010019
53	Porca Ø 1/2" BSW (sextavada)		0503010020
54	Tampa do Suporte de Articulação	01	0501016909
55	Arruela Lisa Ø 6,3 x Ø 14 x 1,5	02	0503010305
56	Parafuso Ø 1/4" NC x 1/2" (cab.sext.) 4.6	02	0503010295
57	Graxeira 1800	02	0503010002
58	Graxeira 1/4" NF	02	0503010691

DETEC-ILUSTRAÇÕES JUNHO / 89

SUPER TATU
A MARCA DA TERRA

CATÁLOGO DE PEÇAS

LINHA DE PLANTIO

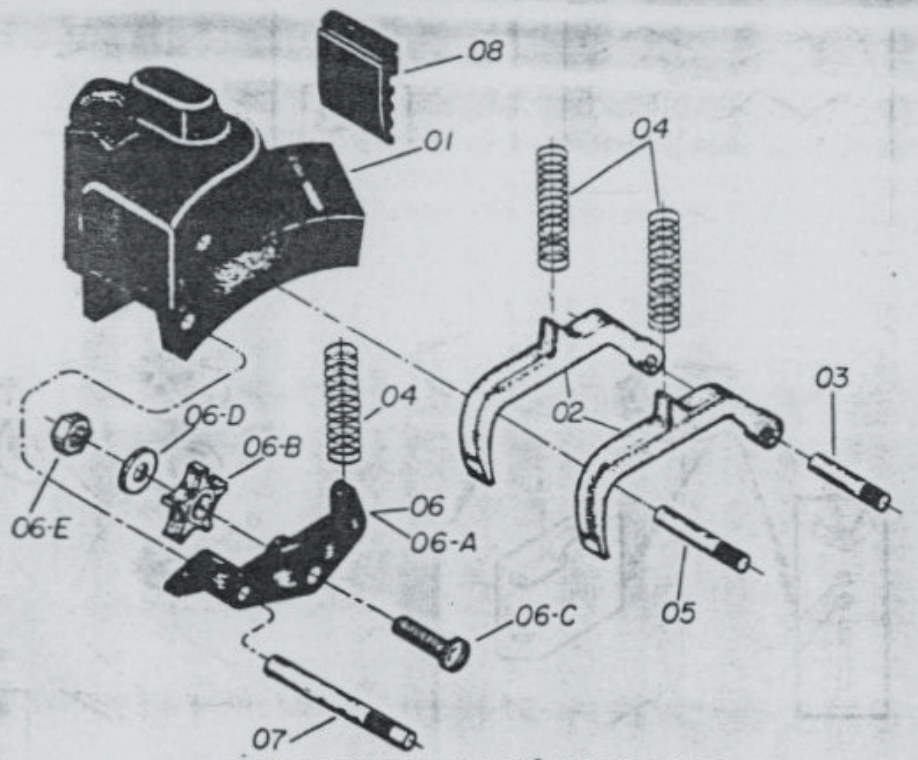

CAIXA DE DISTRIBUIÇÃO DE SEMENTE

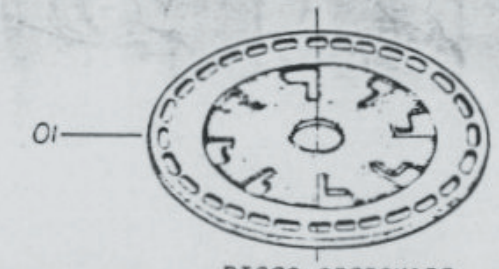

DISCO OPCIONAIS

Nº	DENOMINAÇÃO	QT	CODIGO
	Distribuidor de Semente Completo	01	0501050077
01	Caixa do Distribuidor de Semente	01	0503030381
02	Tecla	02	0502010447
03	Eixo da Tecla	01	0501013467
04	Mola de Compressão Øi 7,8 x Ø 0,7 x 28	03	0503030378
05	Eixo do Limitador da Tecla	01	0501013466
06	Balancim Completo	01	0501050118
06	Balancim C/ Roldana Dentada Completa (opcional)	01	0501050119
06	Balancim Maior Completo	01	0501050120
06	Balancim Maior C/ Roldana Dentada Compl. (opcional)	01	0501050121
06-A	Balancim da Roldana	01	0503030379
06-A	Balancim Maior da Roldana	01	0503030426
06-B	Roldana Dentada	01	0502060001
06-C	Parafuso Ø 3/16" NC x 7/8" (cab.abaul.C/ fenda)	01	0503010670
06-D	Arruela Lisa Ø 5 x Ø 14 x 1,5	01	0503010669
06-E	Porca Ø 3/16" NC (sextavada)	01	0503010667
07	Eixo do Balancim	01	0501013468
08	Raspador	01	0503030377
	DISCOS STANDARD		
01	Disco Cego Ø 190 x esp. 4,5	01	0502020327
01	Disco P/ Soja C/ 34 Rasgos 10 x 16,5 x esp. 8,5	01	0502020328
01	Disco P/ Soja C/ 40 Rasgos 9 x 14 x esp. 8.5	01	0502020329
01	Disco P/ Soja C/ 38 Rasgos 19,5 x 9 x esp. 6.5	01	0502020330
01	Disco P/ Milho C/ 24 Furos. Ø 14 x esp. 4.5	01	0502020332
01	Disco P/ Feijão C/ 34 Rasgos 10 x 16,5 x esp. 5.5	01	0502020333
01	Disco Cego Ø 190 x esp. 8.5	01	0502020340
01	Disco P/ Milho C/ 24 Furos Ø 12,5 x esp. 4.5	01	0502020365
01	Disco Cego Ø 190 x esp. 5.5	01	0502020367
	DISCOS OPCIONAIS		
01	Disco P/ Feijão C/ 26 Rasgos 10 x 14 x esp. 5.5	01	0502020331
01	Disco P/ Arroz C/ 40 Rasgos 7 x 17 x esp. 5.5	01	0502020346
01	Disco P/ Milho C/ 24 Furos Ø 11 x esp. 4.5	01	0502020351
01	Disco P/ Sorgo e Beterraba C/ 40 Furos x esp. 5.5	01	0502020353
01	Disco P/ Milho C/ 24 Furos Ø 9,5 x esp. 4.5	01	0502020366
01	Disco P/ Feijão C/ 40 Rasgos 9 x 14 x esp. 5.5	01	0502020407
01	Disco P/ Feijão C/ 38 Rasgos 9 x 19.5 x esp. 5.5	01	0502020408

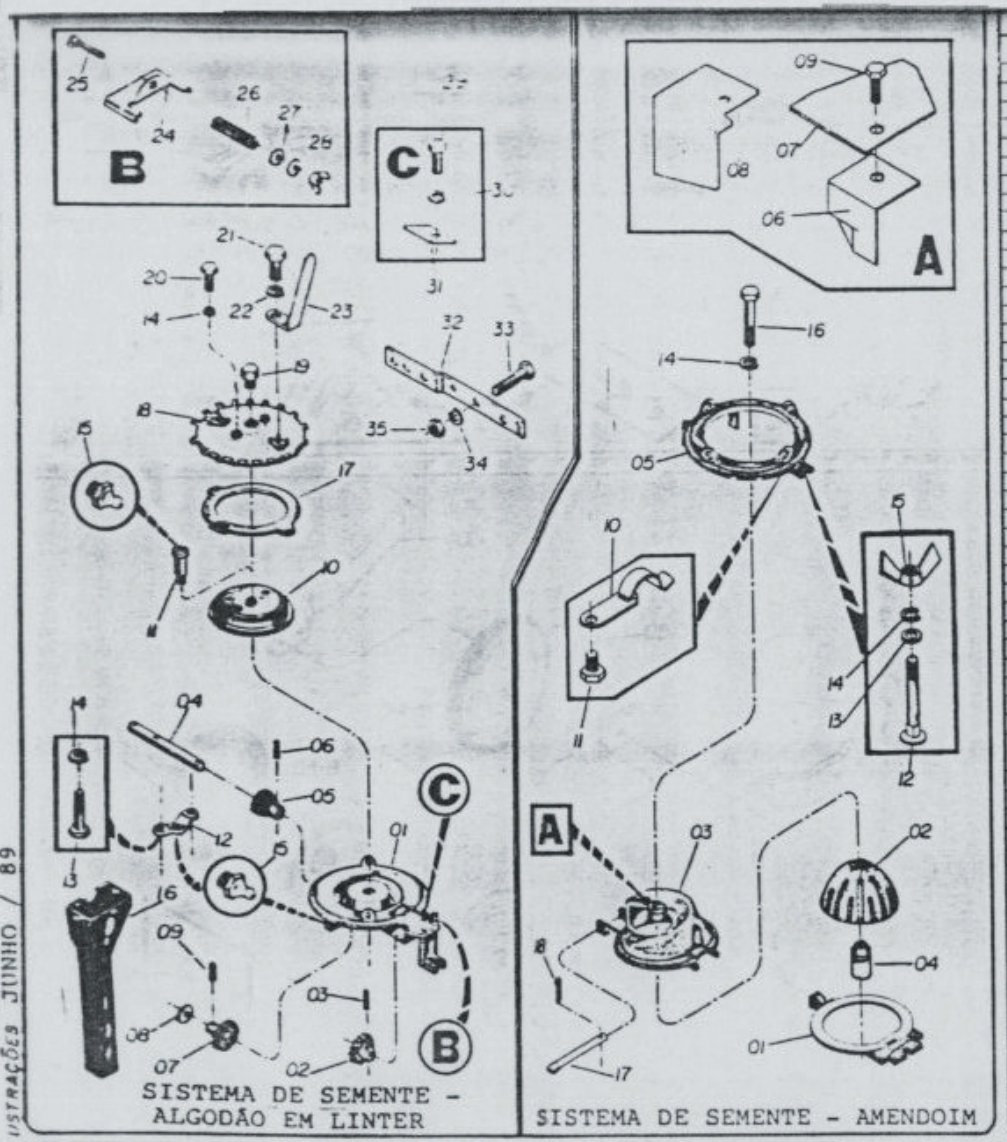

Nº	DENOMINAÇÃO	QT	CODIGO
	Sistema de Semente Algodão em Linter	01	0501041657
01	Suporte da Caixa de Semente	01	0502020175
02	Rotor	01	0502010462
03	Pino Elastico Nº 701164	01	0503010292
04	Eixo de Trasmissão	01	0501013829
05	Pinhão Cônico Cilindrico 12 z	01	0502010467
06	Pino Elástico Nº 701161	02	0503010585
07	Engrenagem Cilindrica de Dentes Retos 18 z	01	0502010465
08	Arruela Lisa ø 29 x ø 40 x 0,91	01	0501013824
09	Contrapino ø 1/8" x 1.1/2"	01	0503010778
10	Coroa Cônica 40 z	01	0502010463
11	Eixo da Coroa	01	0501013827
12	Mancal	01	0502010466
13	Parafuso ø 5/16" NC x 3/4" (cab.sext.)	02	0503010240
14	Arruela de Pressão ø 5/16"	03	0503010179
15	Graxeira 1800	04	0503010002
16	Bocal	01	0503030421
17	Pista	01	0502010464
18	Disco P/ Algodão	01	0502010461
19	Bujão ø 3/4" NC	01	0501013826
20	Parafuso ø 5/16" NC x 1.1/4" (cab.sext.)	02	0503010137
21	Parafuso ø 3/8" NC x 3/4" (cab.sext.)	02	0503010256
22	Arruela de Pressão ø 3/8"	02	0503010025
23	Mexedor	02	0501013828
24	Regulador de Semente	01	0501013791
25	Parafuso ø 5/16" NC x 2" (cab.abaul.pesc.quad.)	01	0501011856
26	Mola de Compressão øi 12/11,5 x ø 1,3 x 40	01	0503030078
27	Arruela Lisa ø 8 x ø 20 x 1,0	02	0503010357
28	Porca Borboleta ø 5/16" NC	01	0503010499
29	Parafuso ø 3/16" NC x 5/8" (cab.sext.)	01	0503010722
30	Arruela de Pressão ø 3/16"	01	0503010668
31	Guia Regulador de Semente	01	0501013825
32	Base Lateral Direita	01	0501013831
32	Base Lateral Esquerda	01	0501013830
33	Parafuso ø 7/16" NC x 3.3/4" (cab.sext.)	01	0503010676
34	Arruela de Pressão ø 7/16"	01	0503010180
35	Porca ø 7/16" NC (sextavada)	01	0503010198
	Sistema de Semente de Amendoin	01	0501041659
01	Pista Inferior do Disco de Semente	01	0502010408
02	Rotor	01	0502020371
03	Platô	01	0502020373
04	Guia do Rotor	01	0502020372
05	Suporte da Caixa de Semente	01	0502020362
06	Aparador	01	0501013789
07	Cobertura	01	0501013787
08	Aparador Reversivel	01	0501013788
09	Parafuso ø 3/16" NC x 5/8" (cab.sext.)	01	0503010722
10	Presilha	01	0501110033
11	Parafuso ø 5/16" NC x 1/2" (cab.sext.)	01	0503010011
12	Parafuso ø 5/16" NC x 2.1/2" (cab.abaul.pesc.quadr.)	01	0501013516
13	Arruela Lisa ø 8 x ø 20 x 1,0	01	0503010357
14	Arruela de Pressão ø 5/16"	02	0503010179
15	Porca Borboleta ø 5/16" NC	01	0503010499
16	Parafuso ø 5/16" NC x 2.3/16" (cab.sext.) R.E	01	0501013872
17	Pino ø 8,3 x 120 (ø 8,3 x 127)	01	0501013790
18	Contrapino ø 1/8" x 1"	01	0503010257

DETEC: ILUSTRAÇÕES JUNHO / 89

SUPER TATU® A MARCA DA TERRA

CATÁLOGO DE PEÇAS

SISTEMA DE SEMENTE - ALGODÃO EM LINTER

SISTEMA DE SEMENTE - AMENDOIM

DISCO DUPLO DO SISTEMA DE SEMENTE

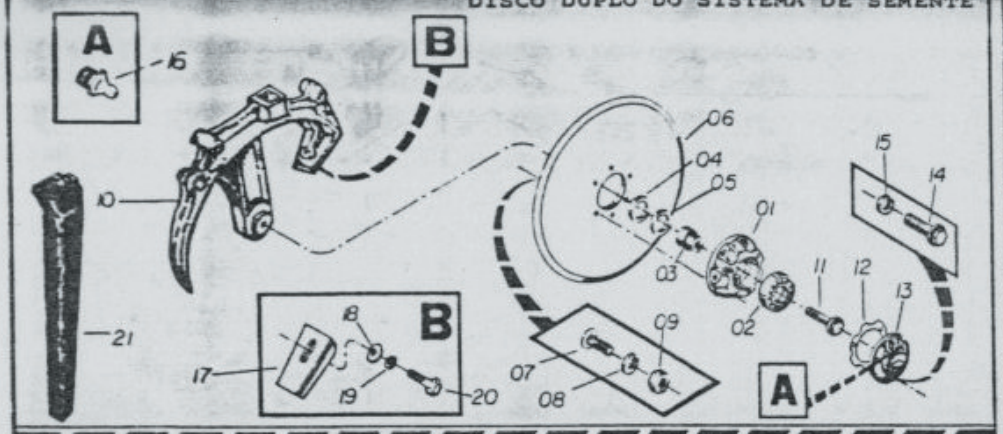

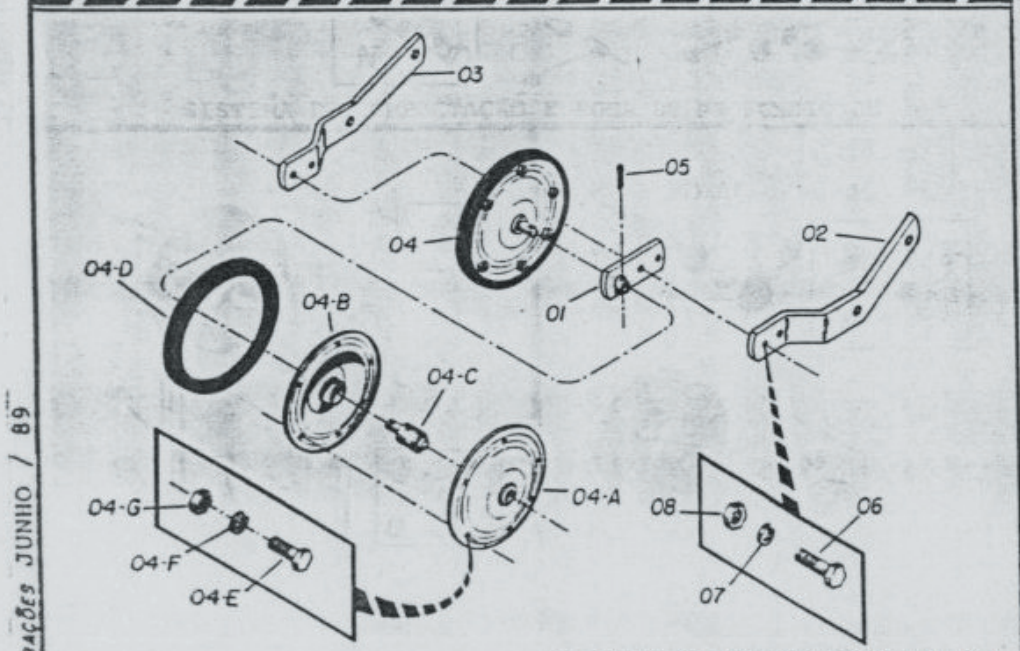

SISTEMA DE COMPACTAÇÃO EM "V"

Nº	DENOMINAÇÃO	QT	CÓDIGO
	Disco Duplo do Sistema de Semente	01	0501050085
01	Cubo do Disco Duplo	02	0502010364
02	Rolamento nº 6206	02	0503010276
03	Eixo Passante do Cubo do Disco	02	0501011832
04	Retentor nº 3011-GA	02	0503010526
05	Retentor nº 00797-BA	02	0503010525
06	DPL Ø 13" x 1/8" Ø 68,5	01	0603020019
07	Parafuso Ø 5/16" NC x 3/4" (cab. esc. fenda)	12	0503010814
08	Arruela de Pressão Ø 5/16"	12	0503010179
09	Porca Ø 5/16" NC (sextavada)	12	0503010337
10	Suporte do Disco Duplo	01	0502010416
11	Parafuso Ø 5/8" NC x 48 (cab. sext. flang.) R. D.	01	0501011989
11	Parafuso Ø 5/8" NC x 48 (cab. sext. flang.) R. E.	01	0501011988
12	Junta de Vedação Ø 83 x Ø 62 x 0,5	02	0503030142
13	Calota	02	0502020143
14	Parafuso Ø 1/4" NC x 3/4" (cab. sext.)	06	0503010282
15	Arruela de Pressão Ø 1/4"	06	0503010143
16	Graxeira 1800	02	0503010002
17	Limpador do Disco Duplo	01	0501013535
18	Arruela Lisa Ø 10,5 x Ø 27 x 3,04	01	0501010984
19	Arruela de Pressão Ø 3/8"	01	0503010025
20	Parafuso Ø 3/8" NC x 3/4" (cab. sext.)	01	0503010256
21	Bocal de Semente	01	0503030481
	Roda de Compactação em "V"	01	0501050156
01	Fixador da Roda	01	0501062822
02	Braço Direito	01	0501013799
03	Braço Esquerdo	01	0501013798
04	Roda Compactadora Completa	02	0501050040
04-A	Semi-aro Direito	01	0501062161
04-B	Semi-aro Esquerdo	01	0501062162
04-C	Rolamento nº BA 45528-A50R10	02	0503010387
04-D	Banda Compactadora Ø 290 x 25	01	0503030241
04-E	Parafuso Ø 1/4" NC x 3/4" (cab. sext.)	12	0503010282
04-F	Arruela de Pressão Ø 1/4"	12	0503010143
04-G	Porca Ø 1/4" NC (sextavada)	12	0503010144
05	Contrapino Ø 1/8" x 1/4"	02	0503010362
06	Parafuso Ø 3/8" NC x 1.3/4" (cab. sext.)	02	0501011532
07	Arruela de Pressão Ø 3/8"	02	0503010025
08	Porca Ø 3/8" NC (sextavada)	02	0503010026

DETEC-ILUSTRAÇÕES JUNHO / 89

SUPER TATÚ
A MARCA DA TERRA

CATÁLOGO DE PEÇAS

DISCO DUPLO DO SISTEMA DE SEMENTE

SISTEMA DE COMPACTAÇÃO EM "V"

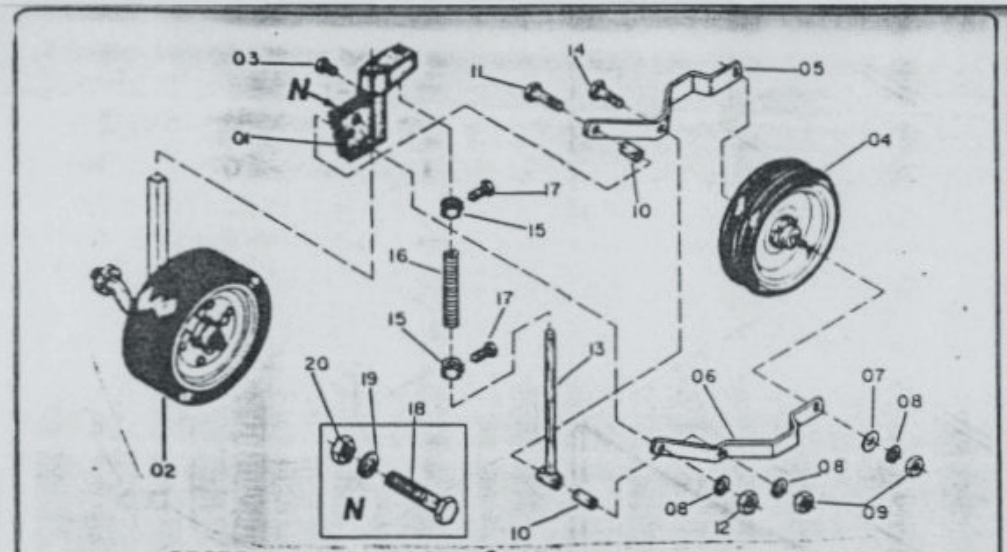

SISTEMA DE COMPACTAÇÃO E RODA DE PROFUNDIDADE

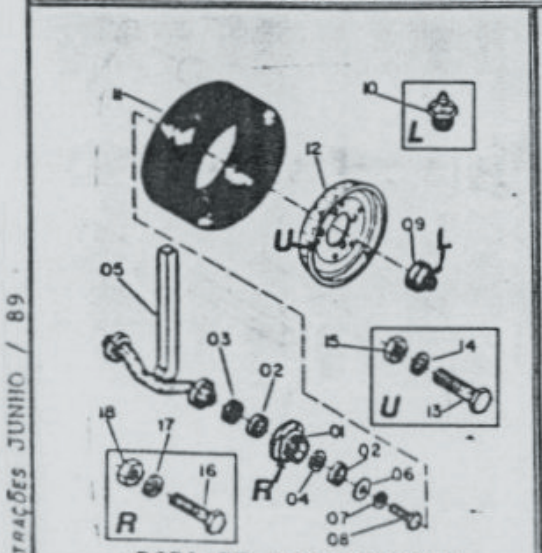

RODA DE PROFUNDIDADE

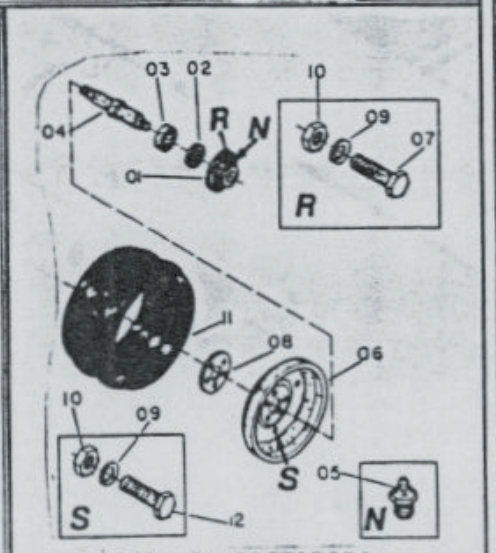

RODA COMPACTADORA

Nº	DENOMINAÇÃO	QT	CODIGO
	Sistema de Compactação e Roda de Profundidade	[illegible]	[illegible]
01	Suporte da Roda de Profundidade	01	0502010456
02	Roda de Profundidade	01	0501050083
03	Parafuso ø 1/2" NC x 1.1/4" (cab. sext.) 8.8	02	0503010395
04	Roda Compactadora	01	0501050084
05	Braço Direito	01	0501013651
06	Braço Esquerdo	01	0501013650
07	Arruela Lisa ø 14 x ø 14 x 1,17	01	0501010122
08	Arruela de Pressão 1/2"	06	0503010019
09	Porca ø 1/2" BSW (sextavada)	02	0503010020
10	Bucha Interna ø 13,5 x ø 19,5 x 42	02	0501013687
11	Parafuso ø 1/2" NC x 3" (cab. sext.) 8.8	01	0503010479
12	Porca ø 1/2" NC (sextavada)	02	0503010060
13	Varão da Mola	01	0501062721
14	Parafuso ø 1/2" NC x 3" (cab. sext.) 5.6	01	0503010381
15	Bucha de Trava da Mola Tripla	02	0502040157
16	Mola de Compressão ø 25,5 x ø 4 x 130	01	0503010399
17	Parafuso ø 1/2" NC x 1.1/4" (cab.sext.) 8.8	02	0503010395
18	Parafuso ø 3/4" NC x 2.1/2" (cab.sext.) 8.8	01	0501010125
19	Arruela de Pressão ø 3/4"	01	0503010023
20	Porca ø 3/4" NC (sextavada)	01	0503010014
	Roda de Profundidade	01	0501050083
01	Cubo da Roda	02	0502020360
02	Rolamento nº 6204-RR	04	0503010269
03	Retentor nº 00763-BR	02	0503010689
04	Bucha Espaçadora	02	0501013636
05	Braço Regulador de Profundidade	01	0501062688
06	Arruela Lisa ø 10,5 x 27 x 3,04	02	0501010984
07	Arruela de Pressão ø 3/8"	02	0503010025
08	Parafuso ø 3/8" NC x 3/4" (cab. sext.) 5.6	02	0503010256
09	Calota	02	0502020162
10	Graxeira 1800	02	0503010002
11	Pneu de Profundidade ø 320 x 100	02	0503010433
12	Semi-Aro	04	0501014249
13	Parafuso ø 1/4" NC x 1/2" (cab. sext.) 5.6	12	0503010298
14	Arruela de Pressão ø 1/4"	12	0503010143
15	Porca ø 1/4" NC (sextavada)	12	0503010144
16	Parafuso ø 5/16" NC x 7/8" (cab. sext.) 5.6	08	0503010178
17	Arruela de Pressão ø 5/16"	08	0503010179
18	Porca ø 5/16" NC (sextavada)	08	0503010317
	Roda Compactadora	01	0501050084
01	Cubo	02	0502020140
02	Retentor nº 00715-BA	02	0503010272
03	Rolamento nº 6204-RS	02	0503010269
04	Eixo	01	0501013940
05	Graxeira 1800	02	0503010002
06	Semi-Aro	02	0501013634
07	Parafuso ø 1/4" NC x 1.3/4" (cab. sext.) 8.8	05	0503010711
08	Anel Espaçador	01	0502020137
09	Arruela de Pressão ø 1/4"	09	0503010143
10	Porca ø 1/4" NC (sextavada)	09	0503010144
11	Pneu Compactador	01	0503010430
12	Parafuso ø 1/4" NC x 1/2" (cab. sext.) 5.6	04	0503010296

DETEC-ILUSTRAÇÕES JUNHO / 89

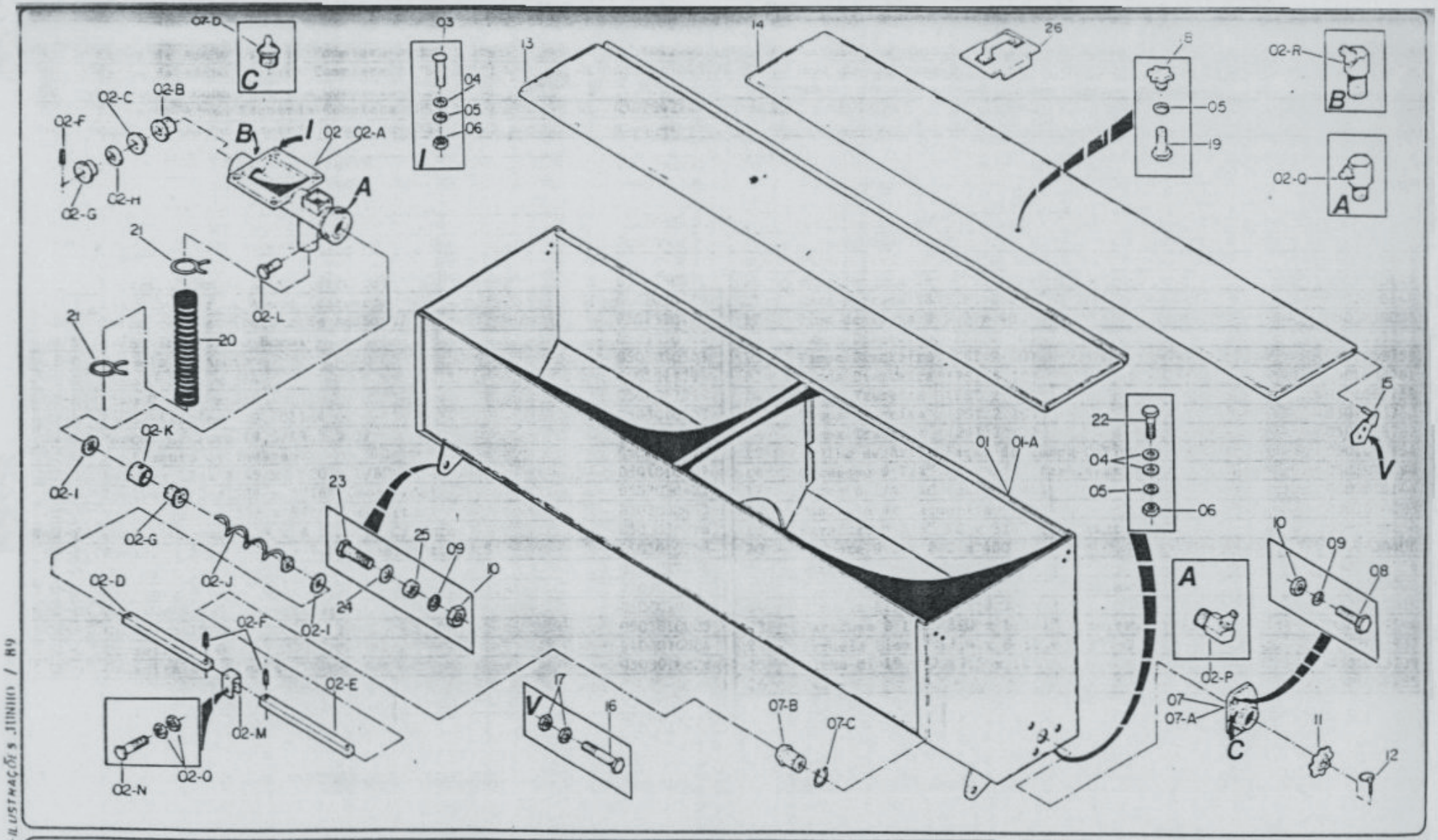

DETEC-ILUSTRAÇÕES JUNHO / 89

SUPER TATU
A MARCA DA TERRA

CATÁLOGO DE PEÇAS

CAIXA DE ADUBO

MODELO: PST-2

SERIE: 888

Nº	DENOMINAÇÃO	QT	CÓDIGO
01	Caixa de Adubo Direita Completa (PST 2 8)	01	0501042444
01	Caixa de Adubo Direita Completa (PST 2 10)	01	0501042446
01	Caixa de Adubo Direita Completa (PST 2 12)	01	0501042448
01	Caixa de Adubo Esquerda Completa (PST 2 8)	01	0501042445
01	Caixa de Adubo Esquerda Completa (PST 2 10)	01	0501042447
01	Caixa de Adubo Esquerda Completa (PST 2 12)	01	0501042449
01-A	Caixa de Adubo Direita (1455)	01	0501063791
01-A	Caixa de Adubo Direita (1855)	01	0501063793
01-A	Caixa de Adubo Direita (2355)	01	0501063795
01-A	Caixa de Adubo Esquerda (1455)	01	0501063792
01-A	Caixa de Adubo Esquerda (1855)	01	0501063794
01-A	Caixa de Adubo Esquerda (2355)	01	0501063796
02	Distribuidor de Adubo (direito)	01	0501050272
02	Distribuidor de Adubo (esquerdo)	01	0501050273
02-A	Corpo do Distribuidor de Adubo C/ Tubo		0501110120
02-B	Bucha Interna do Bocal		0503030302
02-C	Arruela de Apoio		0503030303
02-D	Eixo Q 3/4" x 364		0501017391
02-E	Eixo Q 3/4" x 510		0501017393
02-F	Pino Elástico Nº 701164		0503010292
02-G	Mancal C/ Furo 19,5/19,5 x 37		0503030275
02-H	Suplemento de Vedação		0501013774
02-I	Arruela Lisa Ø 45 x 20 x 1/8"		0501010637
02-J	Espiral 227 / 229 x 5/16" (esquerdo)		0503030422
02-J	Espiral 227 / 229 x 5/16" (direito)		0503030423
02-K	Bucha Interna Ø 39 x Ø 52 x 30 C/ Furo		0503030278
02-L	Parafuso Ø 5/16" NC x 7/8" (cab.sext.) 8.8		0503010358
02-M	"U" 27 x 22 x 1/8" x 41		0501017476
02-N	Parafuso Ø 5/16" NC x 1.3/4" (cab.sext.) 5.6		0503010397
02-O	Porca Ø 5/16" NC (sextavada)		0503010337
02-P	Graxeira 1845		0503010003
02-Q	Graxeira 1890		0503010004
02-R	Graxeira 1845 Longa		0503010828
03	Parafuso Ø 3/8" NC x 1.1/4" (cab.abaul.) 4.6		0501010942
04	Arruela Lisa Ø 12 x Ø 36 x 3,17"		0501011020
05	Arruela de Pressão Ø 3/8"		0503010025
06	Porca Ø 3/8" NC (sextavada)		0503010026
07	Mancal das Caixas		0501050274

Nº	DENOMINAÇÃO	QT	CÓDIGO
07-A	Mancal das Caixas		0501110001
07-B	Carretel do Mancal da Caixa de Adubo		0502040379
07-C	Anel de Retenção P/ Eixo Nº 501050		0503010372
07-D	Graxeira 1800		0503010002
08	Parafuso Ø 1/2" 3SW x 1.1/2" (cab.sext.) 4.6		0501010063
09	Arruela de Pressão Ø 1/2"		0503010019
10	Porca Ø 1/2" BSW (sextavada)		0503010020
11	Roda Dentada 6 Z P. 1.1/4" Q 3/4"		0502010148
11	Roda Dentada 8 Z P. 1.1/4" Q 3/4"		0502010146
11	Roda Dentada 10 Z P. 1.1/4" Q 3/4"		0502010145
11	Roda Dentada 12 Z P. 1.1/4" Q 3/4"		0502010143
11	Roda Dentada 14 Z P. 1.1/4" Q 3/4"		0502010144
11	Roda Dentada 16 Z P. 1.1/4" Q 3/4"		0502010147
11	Roda Dentada 18 Z P. 1.1/4" Q 3/4"		0502010149
12	Pino de Trava Ø 5,7 x 40		0503030085
13	Tampa Dianteira (PST 2 8)		0501063757
13	Tampa Dianteira (PST 2 10)		0501063759
13	Tampa Dianteira (PST 2 12)		0501063761
14	Tampa Traseira (PST 2 8)		0501063758
14	Tampa Traseira (PST 2 10)		0501063760
14	Tampa Traseira (PST 2 12)		0501063762
15	Orelha de Articulação da Tampa C/Pino		0501064154
16	Parafuso Ø 1/4" NC x 7/8" (cab.sext.) 5.6		0503010294
17	Porca Ø 1/4" NC (sextavada)		0503010144
18	Manipulo de Baquelite		0503010293
19	Parafuso Ø 3/8" NC x 3/4" (cab.sext.) 5.6		0503010256
20	Mangote Ø 2 x Ø 2 x 400		0503030408
21	Abraçadeira do Mangote		0503030156
22	Parafuso Ø 3/8" NC x 1.1/2" (cab.sext.) 5.6		0501010080
04	Arruela Lisa Ø 12 x Ø 36 x 3,17		0501011020
23	Parafuso Ø 1/2" BSW x 1.3/4" (cab.sext.) 4.6		0501010544
24	Arruela Lisa Ø 13,4 x Ø 31 x 1/8"		0501010937
25	Bucha Øi 19 x Ø 13,5 x 10		0501013739
26	Calha		0501061485

DETEC-ILUSTRAÇÕES JUNHO / 89

SUPER TATU
A MARCA DA TERRA

CATÁLOGO DE PEÇAS

CAIXA DE ADUBO

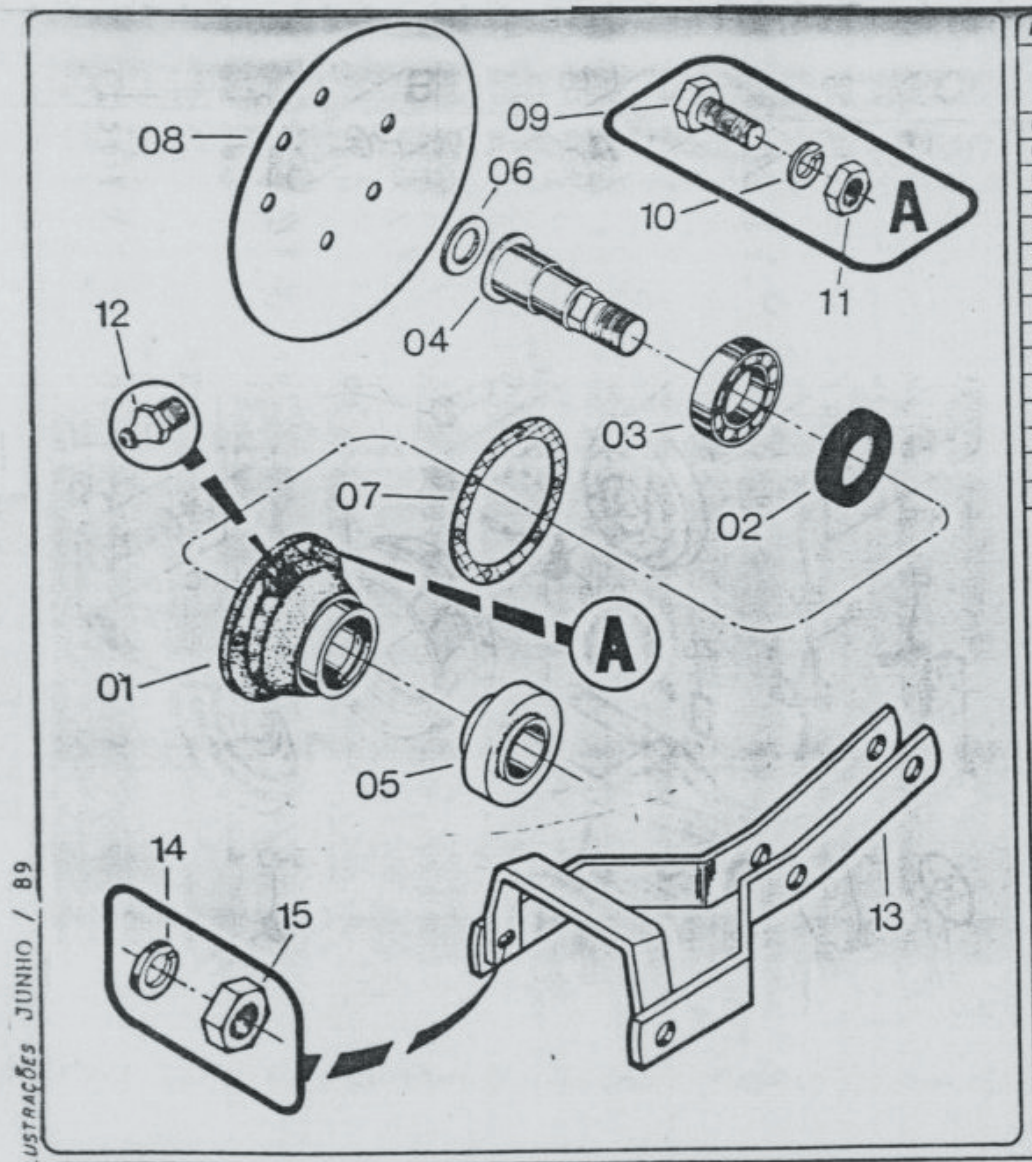

Nº	DENOMINAÇÃO	QT	CODIGO
	Disco Cobridor	01	0501050127
01	Cubo do Disco	02	0502020389
02	Retentor nº 00797 - BA	02	0503010525
03	Rolamento nº 6206	02	0503010276
04	Eixo do Cubo do Disco	02	0501014235
05	Porta Pó	02	0501062957
06	Anel Ø 60 x Ø 54 x 1,8	01	0501014303
07	Junta de Vedação Ø 110 x Ø 62 x 0,5	02	0503030409
08	Disco Liso c/ Centro Plano Ø 13" x 1/8"	02	0610020001
09	Parafuso Ø 1/4" NC x 7/8" (cab. sext.) 8.8	12	0503010294
10	Arruela de Pressão Ø 1/4"	12	0503010143
11	Porca Ø 1/4" NC (sextavada)	12	0503010144
12	Graxeira 1800	02	0503010002
13	Suporte do Disco Cobridor	01	0501062955
14	Arruela de Pressão Ø 5/16"	02	0503010027
15	Porca Ø 5/8" NF.(sextavada)	02	0503010129

DETEC-ILUSTRAÇÕES JUNHO / 89

SUPER TATÚ
A MARCA DA TERRA

CATÁLOGO DE PEÇAS

DISCO COBRIDOR

MODELO: PST-2

SERIE: 386

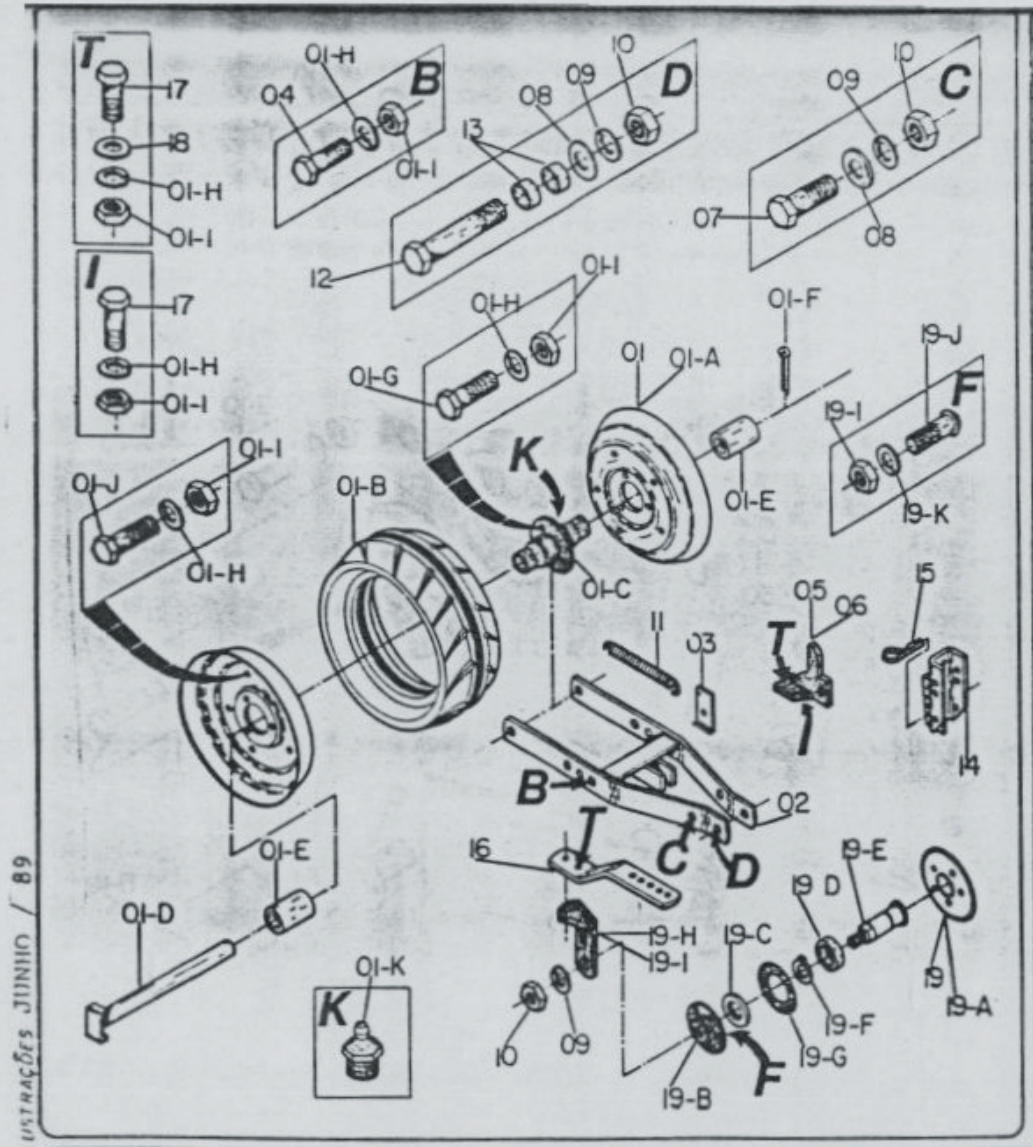

Nº	DENOMINAÇÃO	QT	CÓDIGO
	Roda Compactadora de Borracha PST Completo	01	0501042203
01	Roda Compactadora (semi montada)	01	0501050238
01-A	Corpo do Semi Aro	02	0501016692
01-B	Banda Compactadora	01	0503010353
01-C	Cubo	01	0502020428
01-D	Eixo da Roda Compactadora	01	0501062820
01-E	Bucha Øe 34,93 x Ø 17,46 x 37	02	0501017680
01-F	Contrapino Ø 1/4" x 1.1/2"	01	0503010571
01-G	Parafuso Ø 3/8" NC x 1.1/4" (cab.sext.) 4.6	03	0501010324
01-H	Arruela de Pressão Ø 3/8"	08	0503010025
01-I	Porca Ø 3/8" NC (sextavada)	08	0503010026
01-J	Parafuso Ø 3/8" NC x 3/4" (cab.sext.) 4.6	05	0501010940
01-K	Graxeira 1800	01	0503010002
02	Braço da Roda Compactadora	01	0501062821
03	Engate da Mola	02	0501013870
04	Parafuso Ø 3/8" NC x 1" (cab.sext.) 8.8	02	0503010237
01-H	Arruela de Pressão Ø 3/8"	06	0503010025
01-I	Porca Ø 3/8" NC (Sextavada)	06	0503010026
05	Suporte Regulador (direito)	01	0502010137
06	Suporte Regulador (esquerdo)	01	0502010459
07	Parafuso Ø 1/2" BSW x 1.1/2" (cab.sext.) 4.6	02	0501010063
08	Arruela Lisa Ø 13,5 x Ø 30 x 1,5	03	0501013519
09	Arruela de Pressão Ø 1/2"	03	0503010019
10	Porca Ø 1/2" BSW (sextavada)	03	0503010020
11	Mola de Tração Øe 20 x Ø 2 x 84	02	0503030093
12	Parafuso Ø 1/2" NC x 4.1/2" (cab.sext.) 8.8	01	0503010706
13	Bucha Ø 13,5 x Ø 19 x 15	02	0501013804
14	Suporte da Roda Compactadora	01	0501062818
15	Trava de Sustentação	01	0501050031
16	Placa de Regulagem	02	0501011018
17	Parafuso Ø 3/8" NC x 1.1/2" (cab.sext.) 5.6	06	0501010080
18	Arruela Lisa Ø 10,5 x Ø 27 x 3,00	04	0501010984
19	Disco Cobridor Completo	01	0501040209
19-A	Disco Cobridor	01	0501050061
19-B	Cubo do Disco Cobridor	01	0502020140
19-C	Retentor Nº 00715	01	0503010272
19-D	Rolamento Nº 6204	01	0503010269
19-E	Eixo do Disco de Cobertura	01	0501012934
19-F	Anel de Retenção P/ Eixo 501012	01	0503010291
19-G	Junta de Vedação Ø 85 x Ø 0,5	01	0503030143
19-H	Braço Regulador Direito	01	0502010138
19-I	Braço Regulador Esquerdo	01	0502010460
19-J	Parafuso Ø 1/4" NC x 3/4" (esc.fenda.)	05	0503010792
19-K	Arruela de Pressão Ø 1/4"	05	0503010143
19-L	Porca Ø 1/4" NC (sextavada)	05	0503010144
09	Arruela de Pressão Ø 1/2"	01	0503010019
10	Porca Ø 1/2" BSW (sextavada)	01	0503010020

DETEC. ILUSTRAÇÕES JUNHO / 89

SUPER TATU
A MARCA DA TERRA

CATÁLOGO DE PEÇAS

RODA COMPACTADORA DE BORRACHA

MODELO: PST-2

SERIE: 888

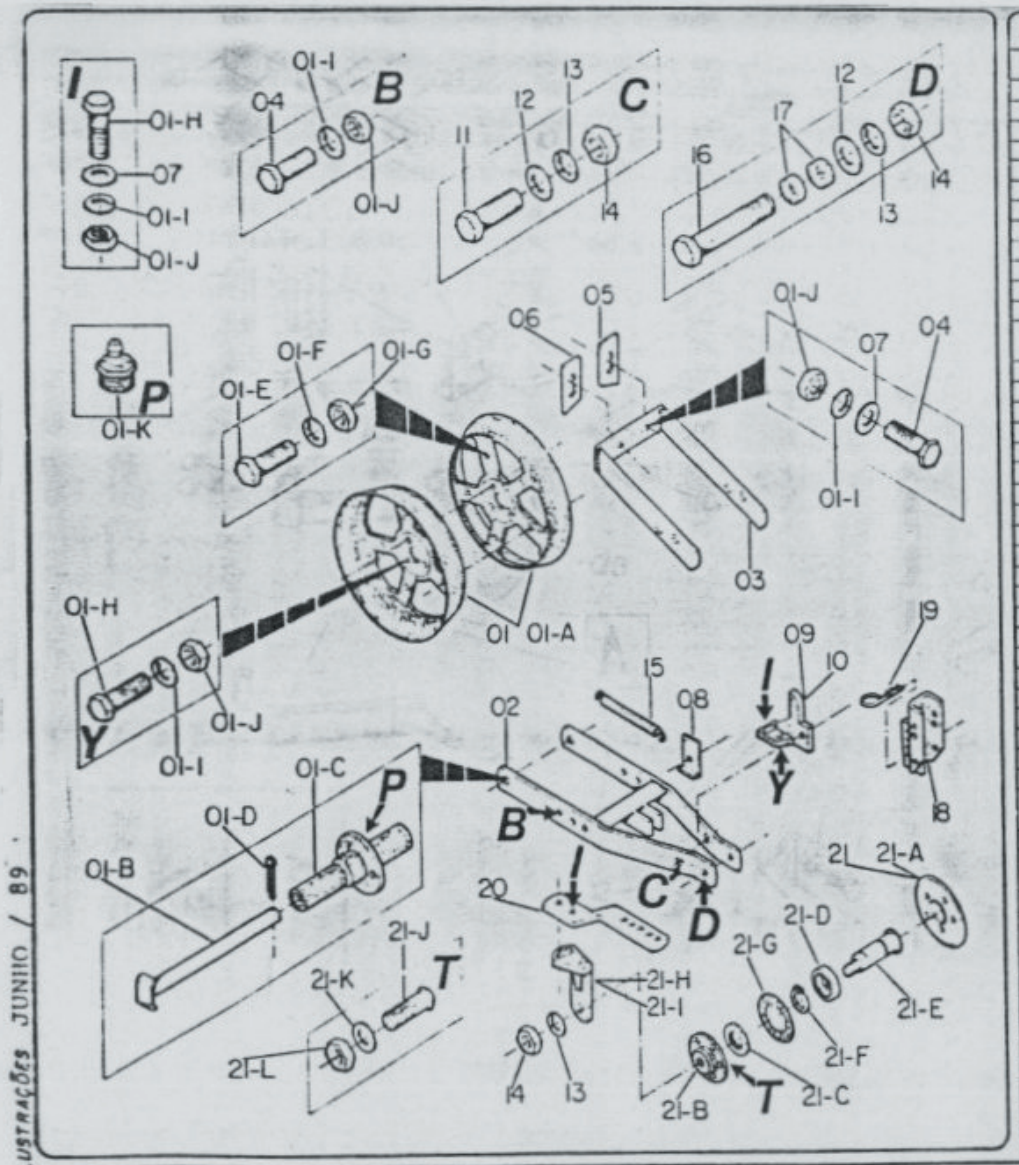

Nº	DENOMINAÇÃO	QT	CODIGO
	Roda Compactadora de Ferro PST Completo	01	0501041726
01	Roda Compactadora de Ferro (semi montada)	01	0501050193
01-A	Semi Roda Compactadora	01	0502010458
01-B	Eixo da Roda Compactadora	01	0501062820
01-C	Cubo	01	0502020374
01-D	Contrapino ø 1/4" x 1.1/2"	01	0503010571
01-E	Parafuso ø 5/16" NC x 1.1/4" (cab.sext.) 5.6	05	0503010137
01-F	Arruela de Pressão ø 5/16"	05	0503010179
01-G	Porca ø 5/16" NC (sextavada)	05	0503010736
01-H	Parafuso ø 3/8" NC x 1.1/2" (cab.sext.) 4.6	07	0501010080
01-I	Arruela de Pressão ø 3/8"	07	0503010025
01-J	Porca ø 3/8" NC (sextavada)	03	0503010026
01-K	Graxeira 1800	01	0503010002
02	Braço da Roda Compactadora	01	0501062821
03	Suporte do Limpador	01	0501062819
04	Parafuso ø 3/8" NC x 1" (cab.sext.) 8.8	06	0503010237
01-I	Arruela de Pressão ø 3/8"	16	0503010025
01-J	Porca ø 3/8" NC (sextavada)	16	0503010026
05	Limpador da Roda Compactadora (esquerda)	01	0501011033
06	Limpador da Roda Compactadora (direita)	01	0501011034
07	Arruela Lisa ø 10,5 x ø 27 x 3,00	08	0501010984
08	Engate da Mola	02	0501013870
09	Suporte Regulador (direito)	01	0502010137
10	Suporte Regulador (esquerdo)	01	0502010459
11	Parafuso ø 1/2" BSW x 1.1/2" (cab.sext.) 4.6	02	0501010063
12	Arruela Lisa ø 13,5 x ø 30 x 1,5	08	0501013519
13	Arruela de Pressão ø 1/2"	04	0503010019
14	Porca ø 1/2" BSW (sextavada)	04	0503010020
15	Mola de Tração ØE 20 x ø 2 x 84	02	0503030093
16	Parafuso ø 1/2" NC x 4.1/2" (cab.sext.) 8.8	01	0503010706
17	Bucha ø 13,5 x ø 19 x 15	02	0501013804
18	Suporte da Roda Compactadora	01	0501062818
19	Trava de Sustentação	01	0501050031
20	Placa de Regulagem	02	0501011018
01-H	Parafuso ø 3/8" NC x 1.1/2" (cab.sext.) 5.6	06	0501010080
21	Disco Cobridor Completo	01	0501040209
21-A	Disco Cobridor	01	0501050061
21-B	Cubo do Disco Cobridor	01	0502020140
21-C	Retentor Nº 00715	01	0503010272
21-D	Rolamento Nº 6204	01	0503010269
21-E	Eixo do Disco de Cobertura	01	0501012934
21-F	Anel de Retenção P/ Eixo 501012	01	0503010291
21-G	Junta de Vedação ø 85 x ø 0,5	01	0503030143
21-H	Braço Regulador Direito	01	0502010138
21-I	Braço Regulador Esquerdo	01	0502010460
21-J	Parafuso ø 1/4" NC x 3/4" (esc.fenda.)	05	0503010792
21-K	Arruela de Pressão ø 1/4"	05	0503010143
21-L	Porca ø 1/4" NC (sextavada)	05	0503010144
13	Arruela de Pressão ø 1/2"	01	0503010019
14	Porca ø 1/2" BSW (sextavada)	01	0503010020

DETEC-ILUSTRAÇÕES JUNHO / 89

SUPER TATÚ
A MARCA DA TERRA

CATÁLOGO DE PEÇAS

RODA COMPACTADORA DE FERRO

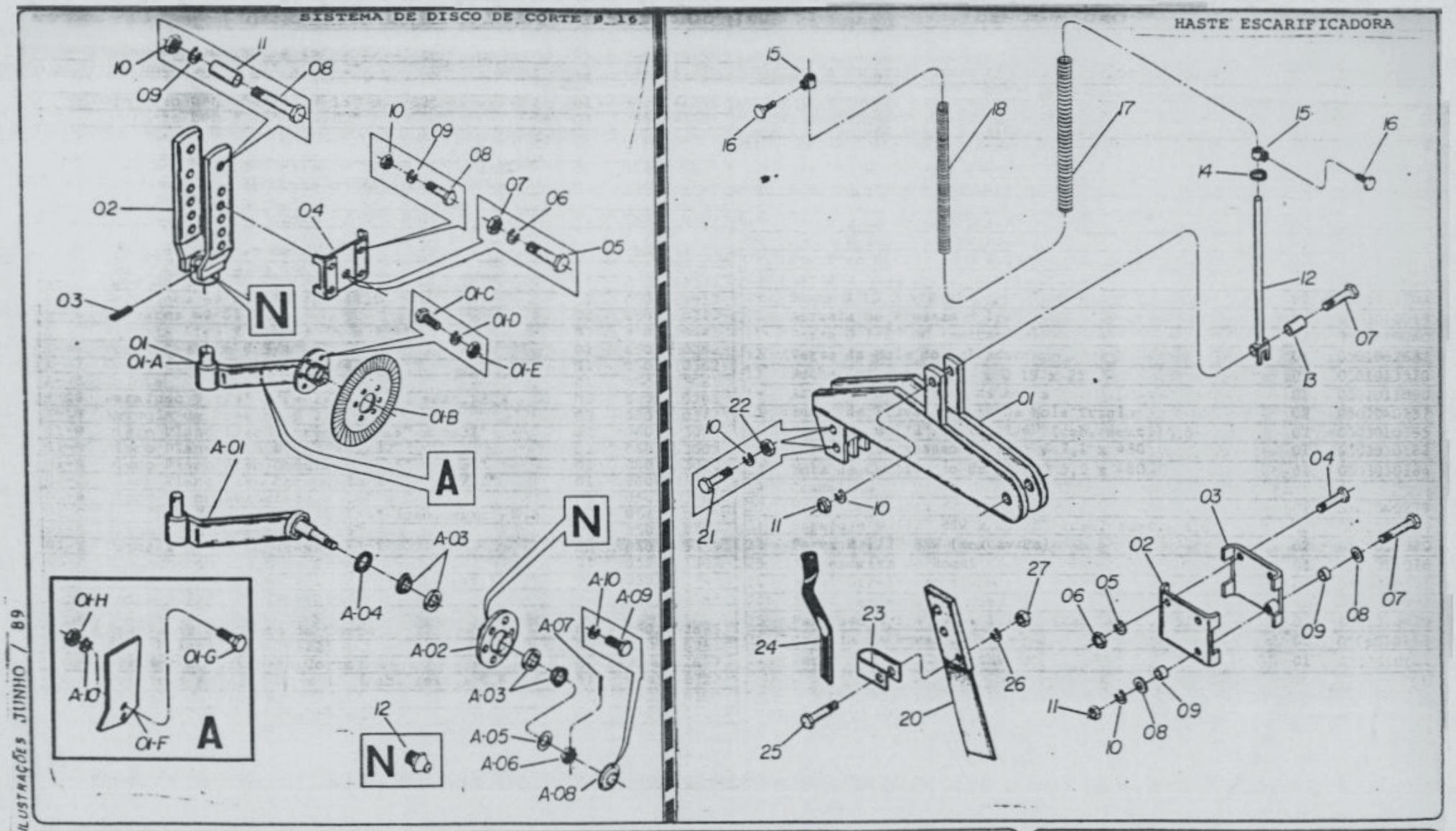

DETEC-ILUSTRAÇÕES JUNHO / 89

SUPER TATU
A MARCA DA TERRA

CATÁLOGO DE PEÇAS

SISTEMA DE DISCO DE CORTE Ø 16"

HASTE ESCARIFICADORA

Nº	DENOMINAÇÃO	QT	CODIGO
	Conjunto DPL EST. Ø 16" x 5/32"	01	0501041749
	Conjunto DPL Ø 16" x 5/32"	01	0501041748
	Conjunto DPL OND. Ø 16" x 5/32"	01	0501041750
	Conjunto DPL CORRUG. Ø 16" x 5/32"	01	0501041751
	Conjunto DPR Ø 16" x 5/32"	01	0501041752
01	Sup. do Disco de Corte c/ DPL EST Ø 16" x 5/32"	01	0501050138
01	Sup. do Disco de Corte c/ DPL Ø 16" x 5/32"	01	0501050131
01	Sup. do Disco de Corte c/ DPL OND Ø 16" x 5/32"	01	0501050136
01	Sup. do Disco de Corte c/ DPL CORRG Ø 16" x 5/32"	01	0501050135
01	Sup. do Disco de Corte c/ DPR Ø 16" x 5/32"	01	0501050137
01-A	Suporte do Disco de Corte	01	0501050132
A-01	Braço do Disco de Corte	01	0501062980
A-02	Cubo do Disco	01	0502010231
A-03	Rolamento nº L-44649/L-44610	02	0503010512
A-04	Retentor nº 01395-B	01	0503010213
A-05	Arruela Lisa Ø 20 x Ø 36 x 1/8"	01	0501010941
A-06	Porca Castelo Ø 3/4" NF	01	0503030282
A-07	Contrapino Ø 1/8" x 1.1/4"	01	0503010362
A-08	Calota	01	0501011061
A-09	Parafuso Ø 1/4" NC x 1/2" (cab. sext.) 5.6	03	0503010298
A-10	Arruela de Pressão Ø 1/4"	03	0503010143
01-B	Disco Plano Liso Estriado Ø 16" x 5/32"	01	0605023002
01-B	Disco Plano Liso Ø 16" x 5/32"	01	0603023009
01-B	Disco Plano Liso Ondulado Ø 16" x 5/32"	01	0607023003
01-B	Disco Plano Liso Corrugado Ø 16" x 5/32"	01	0606023002
01-B	Disco Plano Recortado Ø 16" x 5/32"	01	0604023003
01-C	Parafuso Ø 5/16" NC x 1.1/4" (cab. sext.) 8.8	06	0503010365
01-D	Arruela de Pressão Ø 5/16"	06	0503010179
01-E	Porca Ø 5/16" NC (sextavada)	06	0503010337
01-F	Limpador do Disco de Corte	01	0501011307
01-G	Parafuso Ø 1/4" NC x 1.1/4" (cab. sext.)	02	0503010743
01-H	Porca Ø 1/4" NC (sextavada)	02	0503010144
02	Regulador do Disco de Corte	01	0501062685
03	Pino Elástico nº 701221	01	0503010361
04	Fixador do Disco de Corte	02	0501062697
05	Parafuso Ø 7/16" NC x 4" (cab. sext.) 8.8	01	0503010723
06	Arruela de Pressão Ø 7/16"	01	0503010180
07	Porca Ø 7/16" NC (sextavada)	01	0503010198
08	Parafuso Ø 3/8" NC x 3.3/4" (cab. sext.) 5.6	05	0503010716
09	Arruela de Pressão Ø 3/8"	05	0503010025
10	Porca Ø 3/8" NC (sextavada)	05	0503010026
11	Bucha Espaçadora Ø 17,2 x p. 2,35 x 64	01	0501013795
12	Graxeira 1800	02	0503010002

Nº	DENOMINAÇÃO	QT	CODIGO
	Haste Escarificadora c/ Bocal Direito do Adubo	01	0501041586
	Haste Escarificadora c/ Bocal Esquerdo do Adubo	01	0501041587
01	Suporte Central e Direito do Adubo	01	0501062727
01	Suporte Central e Esquerdo do Adubo	01	0501062728
02	Fixador Direito do Sulcador	01	0501062730
03	Fixador Esquerdo do Sulcador	01	0501062731
04	Parafuso Ø 3/8" NC x 3" (cab. sext.) 8.8	02	0503010742
05	Arruela de Pressão Ø 3/8"	02	0503010025
06	Porca Ø 3/8" NC (sextavada)	02	0503010026
07	Parafuso Ø 1/2" NC x 4.1/2" (cab. sext.) 8.8	02	0503010673
08	Arruela Lisa Ø 13,5 x Ø 31 x 3,17	02	0501010937
09	Bucha Ø 13,2 x Ø 25 x 25	02	0501013704
10	Arruela de Pressão Ø 1/2"	03	0503010019
11	Porca Ø 1/2" NC (sextavada)	02	0503010060
12	Varão da Mola do Sulcador	01	0501062682
13	Bucha Interna Ø 13,5 x Ø 19 x 25	01	0501013570
14	Arruela de Encosto das Molas	01	0501011090
15	Bucha de Trava da Guia da Mola Tripla	02	0502040157
16	Parafuso Ø 1/2" NC x 1.1/4" (cab. sext.) 5.6	02	0503010395
17	Mola de Compressão Øe 58 x Ø 7,1 x 480	01	0503030188
18	Mola de Compressão Øe 42 x Ø 5,5 x 480	01	0503030184
19	Cancelado		
20	Haste Sulcadora	01	0502040279
21	Parafuso Ø 1/2" BSW x 2.1/2" (cab. sext.) 4.6	02	0501010853
22	Porca Ø 1/2" BSW (sextavada)	02	0503010020
23	Abraçadeira do Bocal	01	0501013026
24	Bocal Direito do Adubo	01	0503030391
24	Bocal Esquerdo do Adubo	01	0503030392
25	Parafuso Ø 1/4" NC x 1.1/2" (cab. sext.) 5.6	01	0503010420
26	Arruela de Pressão Ø 1/4"	01	0503010143
27	Porca Ø 1/4" NC (sextavada	01	0503010144

DETEC-ILUSTRAÇÕES JUNHO / 89

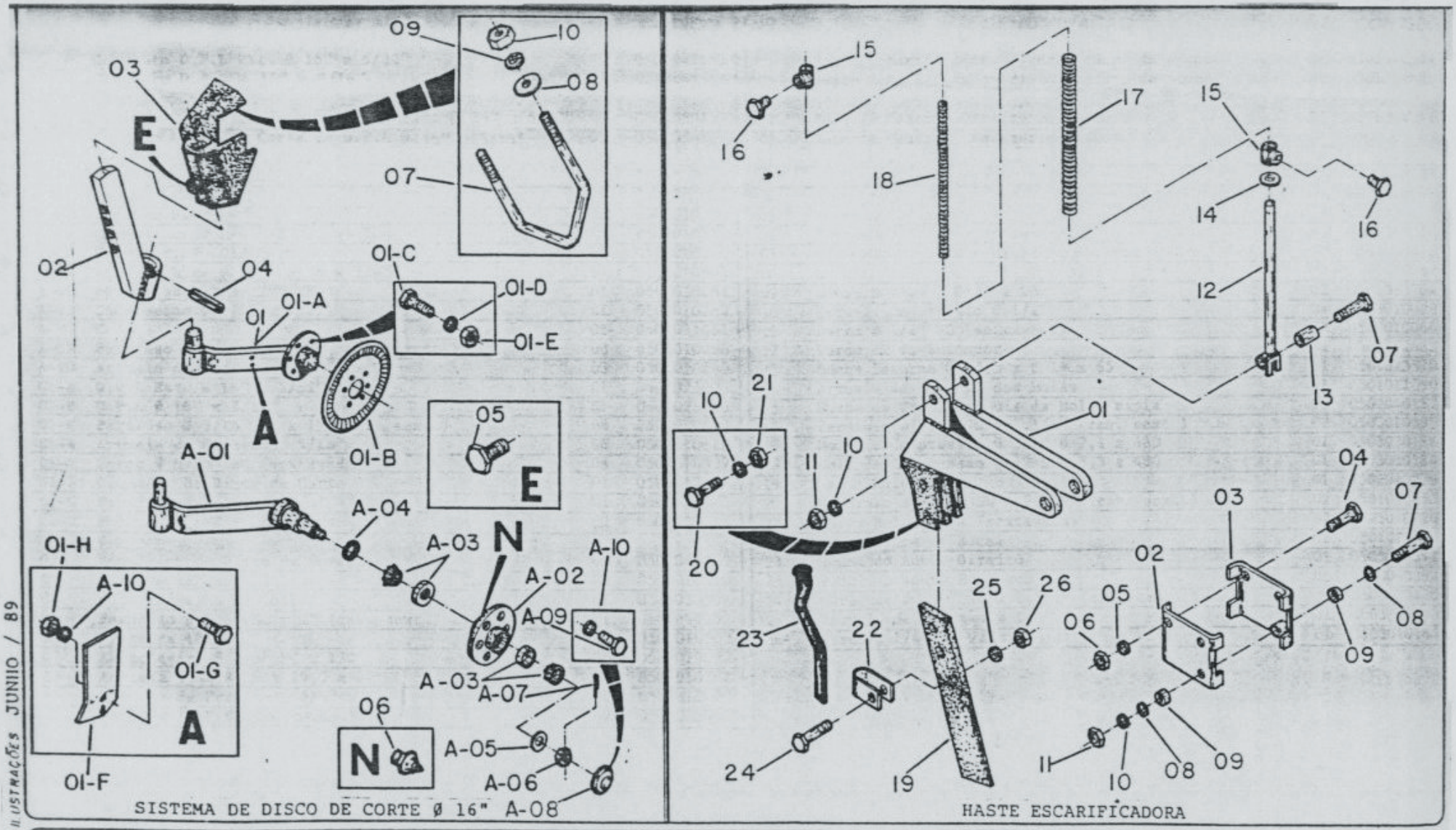

DETEC-ILUSTRAÇÕES JUNHO / 89

SUPER TATU
A MARCA DA TERRA

CATÁLOGO DE PEÇAS

SISTEMA DE DISCO DE CORTE Ø 16"

HASTE ESCARIFICADORA

MODELO: PST-2

SERIE: 888

Nº	DENOMINAÇÃO	QT	CODIGO
	Conjunto D.P.L Est. Ø 16" x 5/32"	01	0501042565
	Conjunto D.P.L Ø 16" x 3/16"	01	0501042566
01	Sup. do Disco de Corte c/ D.P.L Est. Ø 16" x 5/32"	01	0501050122
01	Sup. do Disco de Corte c/ D.P.L Ø 16" x 3/16"	01	0501050157
01-A	Suporte do Disco de Corte	01	0501050123
A-01	Corpo do Suporte do Disco de Corte	01	0501062556
A-02	Cubo do Disco	01	0503010231
A-03	Rolamento nº L-44649 / L-44610	02	0503010512
A-04	Retentor nº 01395-B	01	0503010213
A-05	Arruela Lisa Ø 20 x Ø 36 x 1/8"	01	0501010941
A-06	Porca Castelo Ø 3/4" NF	01	0503030282
A-07	Contrapino Ø 1/8" x 1.1/4"	01	0503010362
A-08	Calota	01	0501011061
A-09	Parafuso Ø 1/4" NC x 1/2" (cab. sext.)	03	0503010298
A-10	Arruela de Pressão Ø 1/4"	03	0503010143
01-B	D.P.L Est. Ø 16" x 5/32"	01	0605023002
01-B	D.P.L Ø 16" x 3/16"	01	0603023013
01-C	Parafuso Ø 5/16" NC x 1" (cab. sext.)	06	0503010363
01-D	Arruela de Pressão Ø 5/16"	06	0503010179
01-E	Porca Ø 5/16" NC (sextavada)	06	0503010337
01-F	Limpador do Disco de Corte	01	0501013107
01-G	Parafuso Ø 1/4" NC x 1.1/4" (cab. sext.) 5.5	02	0503010743
01-H	Porca 1/4" NC (sextavada)	02	0503010144
02	Regulador do Disco de Corte	01	0501064079
03	Suporte da Haste Sulcadora e Disco de Corte	01	0502010620
04	Pino Elástico nº 701221	01	0503010361
05	Parafuso Ø 3/4" NC x 2" (cab. sext.) 8.8	01	0501018357
06	Graxeira 1800	02	0503010002
07	Abraçadeira Ø 5/8" NC x 170	01	0501013692
08	Arruela lisa Ø 16 x 29,5 x 17	02	0501010301
09	Arruela de Pressão Ø 5/8"	02	0503010027
10	Porca Ø 5/8" NC (sextavada)	02	0503010013

Nº	DENOMINAÇÃO	QT	CODIGO
	Haste Escarificadora c/ Bocal Dir. do Adubo	01	0501042587
	Haste Escarificadora c/ Bocal Esq. do Adubo	01	0501042588
01	Suporte Central Direito do Adubo	01	0501064142
01	Suporte Central Esquerdo do Adubo	01	0501064143
02	Fixador Direito do Sulcador	01	0501062730
03	Fixador Esquerdo do Sulcador	01	0510062731
04	Parafuso Ø 3/8" NC x 3" (cab. sext.) 8.8	02	0503010742
05	Arruela de Pressão Ø 3/8"	02	0503010025
06	Porca Ø 3/8" NC (sextavada)	02	0503010026
07	Parafuso Ø 1" NC x 4.1/2" (cab.sext.) 8.8	02	0503010673
08	Arruela Lisa Ø 13 x Ø 31 x 3,17	02	0501010937
09	Bucha Ø 13,2 x Ø 25 x 25	02	0501013704
10	Arruela de Pressão Ø 1/2"	04	0503010019
11	Porca Ø 1/2" NC (sextavada)	02	0503010060
12	Varão da do Sulcador	01	0501062682
13	Bucha Interna Ø 13,5 x Ø 19 x 65	01	0501013570
14	Arruela de Encosto das Molas	01	0501011090
15	Bucha de Trava da Guia da Mola Tripla	02	0502040157
16	Parafuso Ø 1/2" NC x 1.1/4" (cab. sext.) 5.6	02	0503010395
17	Mola de Compressão Ø 58 x Ø 7,1 x 480	01	0503030188
18	Mola de Compressão Ø 42 x Ø 5,5 x 480	01	0503030184
19	Haste Sulcadora	01	0502040279
20	Parafuso Ø 1/2" BSW x 2.1/2" (cab. sext.) 4.6	02	0501010853
21	Porca Ø 1/2" BSW (sextavada)	02	0503010020
22	Abraçadeira do Bocal	01	0501013026
23	Bocal do Adubo Direito	01	0503030391
23	Bocal do Adubo Esquerdo	01	0503030392
24	Parafuso Ø 1/4" NC x 1.1/2" (cab. sext. 5.6	01	0503010420
25	Arruela de Pressão Ø 1/4"	01	0503010143
26	Porca Ø 1/4" NC (sextavada)	01	0503010144

DETEC-ILUSTRAÇÕES JUNHO / 89

SUPER TATU
A MARCA DA TERRA

CATÁLOGO DE PEÇAS

SISTEMA DE DISCO DE CORTE Ø 16"

HASTE ESCARIFICADORA

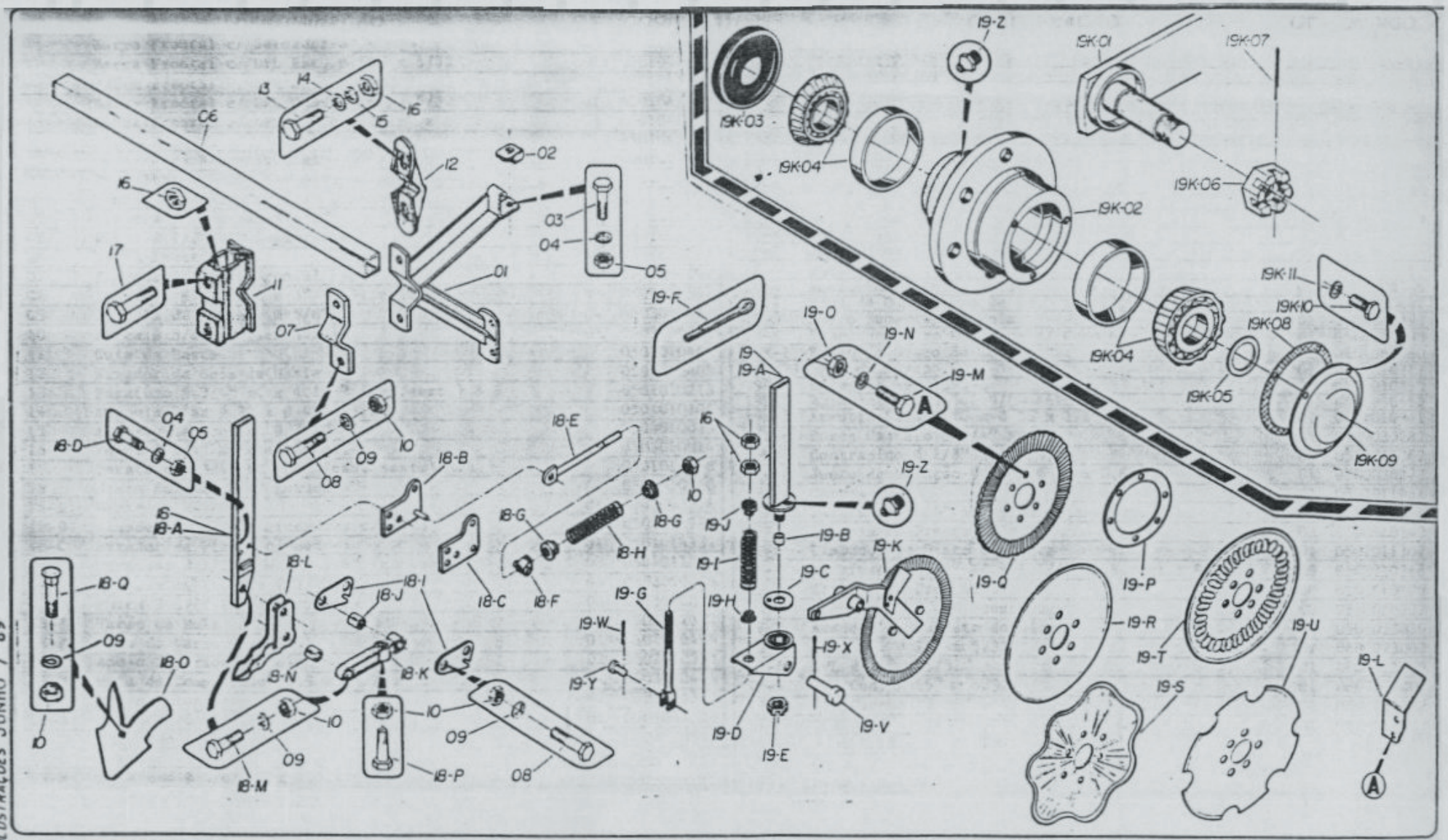

DETEC-ILUSTRAÇÕES JUNHO / 89

SUPER TATU
A MARCA DA TERRA

CATÁLOGO DE PEÇAS

BARRA FRONTAL

MODELO: PST-2

SERIE: 386

Nº	DENOMINAÇÃO	QT	CODIGO
	Barra Frontal c/ Sulcador 8"	01	0501041603
	Barra Frontal c/ DPL Est. Ø 16" x 5/32"	01	0501041604
	Barra Frontal c/ DPL Ø 16" x 5/32"	01	0501041605
	Barra Frontal c/ DPL Ond. Ø 16" x 5/32"	01	0501041606
	Barra Frontal c/ DPL Corrug. Ø 16" x 5/32"	01	0501041607
	Barra Frontal c/ DPR Ø 16" x 5/32"	01	0501041608
01	Suporte da Barra Frontal	04	0501062967
02	Presilha	04	0502010487
03	Parafuso Ø 1/2" BSW x 2" (cab.sext.) 4.6	04	0501010077
04	Arruela de Pressão Ø 1/2"	04	0503010019
05	Porca Ø 1/2" BSW (sextavada)	04	0503010020
06	Barra Frontal	02	0501014289
07	Fixador da Barra Frontal	04	0501014291
08	Parafuso Ø 5/8" NC x 3" (cab.sext.) 4.6	08	0501011541
09	Arruela de Pressão Ø 5/8"	04	0503010027
10	Porca Ø 5/8" NC (sextavada)	05	0503010013
11	Guia da Haste		0502010469
12	Fixador da Guia da Haste		0502010468
13	Parafuso Ø 3/4" NC x 4.1/2" (cab.sext.) 8.8		0501010215
14	Arruela Lisa Ø 20 x Ø 45 x 3,97		0501010104
15	Arruela de Pressão Ø 3/4"		0503010023
16	Porca Ø 3/4" NC (sextavada)		0503010014
17	Parafuso Ø 3/4" NC x 2" (cab. sext.) 8.8		0501010098
18	Haste Sulcadora c/ Enxada 8"	04	0501050150
18-A	Haste	01	0501062978
18-B	Fixador da Placa Acionadora c/ Pino	01	0501062993
18-C	Fixador da Placa Acionadora	01	0501014332
18-D	Parafuso Ø 1/2" BSW x 2.1/4" (cab.sext.) 4.6	03	0501011028
04	Arruela de Pressão Ø 1/2"	03	0503010019
05	Porca Ø 1/2" BSW (sextavada)	03	0503010020
18-E	Varão da Mola	01	0501062977
18-F	Guia do Varão da Mola	01	0502010499
18-G	Apoio Superior da Mola	02	0502020393
18-H	Mola de Compressão Ø 59 x Ø 7/16" x 185	01	0503030444
18-I	Placa Acionadora	02	0501014325
18-J	Bucha Ø 16 x Ø 22 x 27,5	01	0501014329
18-K	Braço de Articulação	01	0502010500
18-L	Fixador da Enxada	01	0501062979
18-M	Parafuso Ø 5/8" NC x 2.1/2" (cab.sext.) 4.6	02	0501010300
09	Arruela de Pressão Ø 5/8"	03	0503010027
10	Porca Ø 5/8" NC (sextavada)	04	0503010013
18-N	Bucha Ø 16 x Ø 22 x 44,5	01	0501014330

Nº	DENOMINAÇÃO	QT	CODIGO
18-O	Enxada Sulcadora 8" x 3/16"	01	0620011001
18-P	Parafuso Ø 5/8" NC x 2.1/2" (cab.sext.) RT 4.6	01	0501014416
18-Q	Parafuso Ø 5/8" NC x 2.3/4" (cab.abaul) 4.6	01	0501011190
19	Disco de Corte Frontal Est.Ø 16" x 5/32" Completo	01	0501050144
19	Disco de Corte Frontal Liso Ø 16" x 5/32" Completo	01	0501050145
19	Disco de Corte Frontal Ond. Ø 16" x 5/32" Completo	01	0501050146
19	Disco de Corte Frontal Corr. Ø 16" x 5/32" Completo	01	0501050147
19	Disco de Corte Frontal Rec. Ø 16" x 5/32" Completo	01	0501050148
19-A	Haste do Disco de Corte	01	0501062814
19-B	Bucha Interna Ø 26 x Ø 35 x 19	01	0501013854
19-C	Arruela Separadora	01	0501013843
19-D	Fixador do Braço	01	0501062815
19-E	Porca Castelo Ø 1" NF	01	0503030009
19-F	Contrapino Ø 3/16" x 2"	01	0503010038
19-G	Varão da Mola	01	0501062811
19-H	Apoio Inferior da Mola	01	0502020395
19-I	Mola de Compressao Øe 68,5 x Ø 1/2" x 145	01	0503030441
19-J	Apoio Superior da Mola	01	0502020393
19-K	Braço do Disco de Corte c/ Cubo	01	0501050133
19K-1	Braço do Disco de Corte	01	0601062980
19K-2	Cubo do Disco	01	0502010311
19K-3	Retentor nº 01395-B	01	0503010213
19K-4	Rolamento nº L-44649/L-44610	02	0503010512
19K-5	Arruela Lisa Ø 20 x Ø 36 x 1/8"	01	0501010941
19K-6	Porca Castelo Ø 3/4" NF	01	0503030282
19K-7	Contrapino Ø 1/8" x 1.1/4"	01	0503010362
19K-8	Junta de Vedação Ø 52 x Ø 78 x 0,6	01	0503030272
19K-9	Calota	01	0501011061
19K-10	Parafuso Ø 1/4" NC x 1/2" (cab.sext.) 5.6	03	0503010298
19K-11	Arruela de Pressão Ø 1/4"	03	0503010143
19-L	Limpador do Disco de Corte	01	0501011307
19-M	Parafuso Ø 5/16" NC x 1.1/4" (cab.sext.) 8.8	08	0503010365
19-N	Arruela de Pressão Ø 5/16"	08	0503010179
19-O	Porca Ø 5/16" NC (sextavada)	08	0503010337
19-P	Arruela de Encosto do Disco	01	0501013839
19-Q	DPL Est. Ø 16" x 5/32"	01	0605023002
19-R	DPL Ø 16" x 5/32"	01	0603023009
19-S	DPL Ond. Ø 16" x 5/32"	01	0607023003
19-T	DPL Corrug. Ø 16" x 5/32"	01	0606023002
19-U	DPR Ø 16" x 5/32"	01	0604023003
19-V	Pino Ø 25,4 x 107 (Ø 1" x 132)	01	0501014311
19-X	Contrapino Ø 5/32" x 2"	01	0503010274
19-Y	Pino Ø 19,05 x 45 (Ø 3/4" x 85)	01	0501014310
19-W	Contrapino Ø 3/16" x 1.1/2"	01	0503010131
19-Z	Graxeira 1800	01	0503010002

DETEC-ILUSTRAÇÕES JUNHO / 89

SUPER TATU
A MARCA DA TERRA

CATÁLOGO DE PEÇAS

BARRA FRONTAL

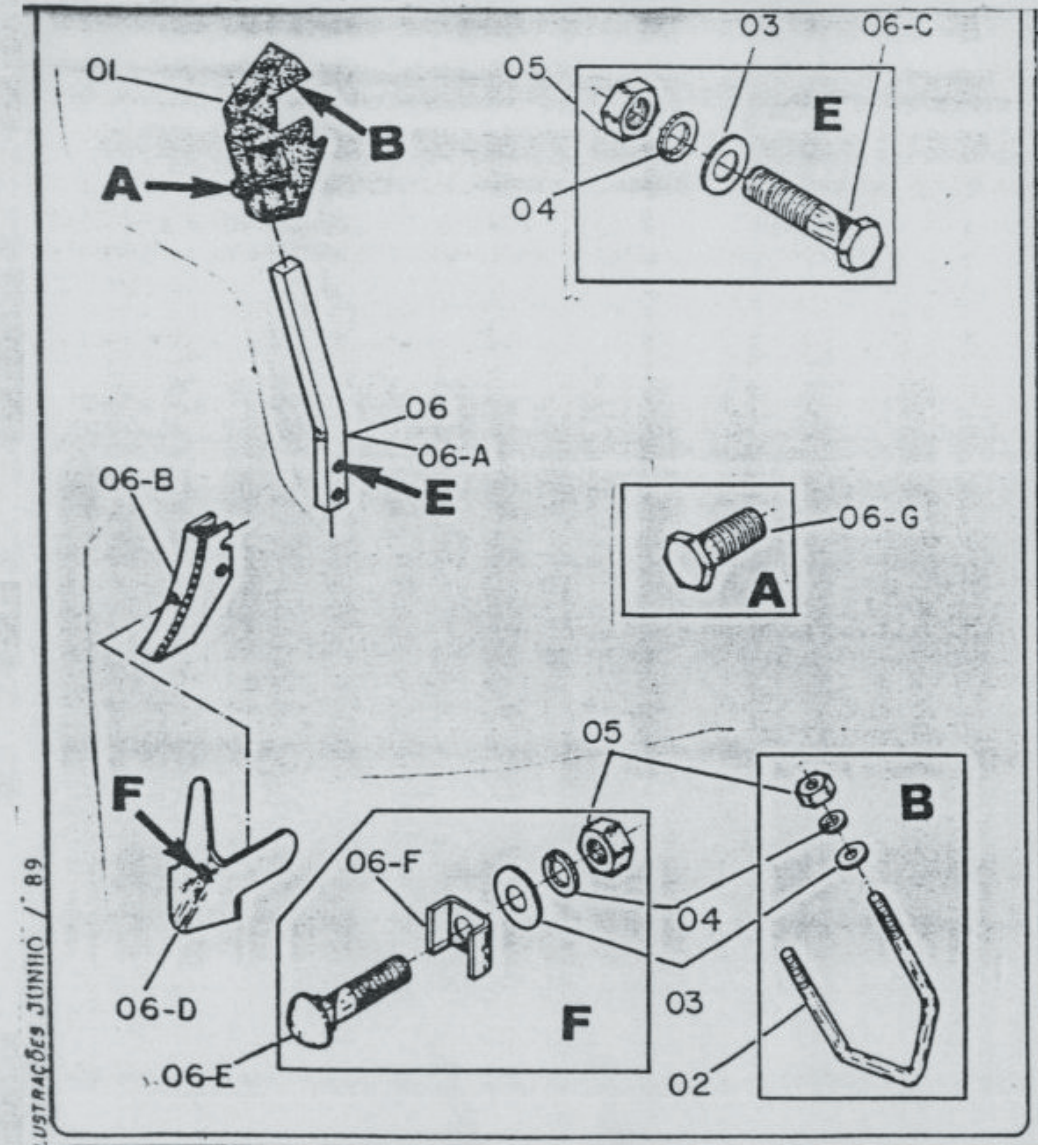

Nº	DENOMINAÇÃO	QT	CÓDIGO
	Sulcador 8" Completo		0501042586
01	Suporte da Haste Sulcadora e Disco de Corte	01	0502010620
02	Abraçadeira Ø 5/8" NC x 170	01	0501013692
03	Arruela Lisa Ø 16 x 29,5 x 3,17	02	0501010301
04	Arruela de Pressão Ø 5/8"	02	0503010027
05	Porca Ø 5/8" NC (sextavada)	02	0503010013
06	Haste Sulcadora c/ Enxada	01	0501042564
06-A	Haste	01	0501017759
06-B	Suporte da Enxada	01	0501061412
06-C	Parafuso Ø 5/8" NC x 2.1/2" (cab. sext.) 4.6	02	0501010300
03	Arruela Lisa Ø 16 x 29,5 x 3,17	01	0501010301
04	Arruela de Pressão 5/8"	02	0503010027
05	Porca Ø 5/8" NC (sextavada)	02	0503010013
06-D	Enxada Sulcadora 8" x 3/16" x 3,17	01	0620011001
06-E	Parafuso Ø 5/8" NC x 3.3/4" (cab. sext.) 4.6	01	0501011190
06-F	Presilha	01	0501011026
06-G	Parafuso Ø 3/4" NC x 2" (cab. sext.) R.T 8.8	01	0501018357

DETEC-ILUSTRAÇÕES JUNHO / 89

SUPER TATU
A MARCA DA TERRA

CATÁLOGO DE PEÇAS

SULCADOR 8"